Ente Nazionale per l'Aviazione Civile

AEROPORTO CIVILE DI LAMEZIA TERME (CZ)

LOTTO L1 - Sviluppo aerostazione passeggeri
CUP: H84G22000030009
LOTTO L2 - Interventi per la security e la digitalizzazione
CUP: H86I22000390002
LOTTO L6 - Potenziamento delle reti di sottoservizi e impianti tecnologici
CUP: H84G22000060009

PROGETTO ESECUTIVO

LOTTO L1

PENSILINA LAND-SIDE
TABULATI DI CALCOLO

GRUPPO DI PROGETTAZIONE
Raggruppamento Temporaneo
di Professionisti

TECHNITAL

Direttore Tecnico e Responsabile integrazione prestazioni specialistiche: ing. Filippo Busola
Geologia: dott. Emanuele. Fresia
Progettazione idraulica: ing. A. Cacciatori
Project Manager: ing. Emanuela Perina
CSP: arch. Elisabeth Foroni

ETS Engineering and Technical Services S.p.A.

Direttore Tecnico: ing. Giambattista Parietti
Progettazione Specialistica Impianti:
ing. M. Bergami
ing. D. Togni
ing. E. Facchinetti

AERTEC

Direttore tecnico:
Ing. Aeronaut. Carlos Berenguer López
Responsabile sistemi di trasporto:
Ing. Pedro Tena Calderón

VALLE 3.0

Direttore tecnico: arch. E. Valle
Progettazione architettonica:
arch. Maria Camilla Valle
arch. Leonardo Giovannozzi

incide

Direttore tecnico e progettazione strutturale:
ing. Gianluca Vallerini
Coordinatore progettazione strutture:
ing. Matteo Pagnozzi

CODICE ELABORATO								REVISIONE		
Fase	Lotto	Ambito	Discip	Tipo	Num	Rev	Scala	Id.	Data	Descrizione
E	L1	07	STR	RE	02	A	--	A	MAGGIO 2025	Emissione
								B		
								C		
								D		
NOME FILE	AI015P-E-L1-07-STR-RE-02-A							REDAZIONE		Ing. M. Pagnozzi

Visto del Committente: **Società Aeroportuale Calabrese S.p.A.**

INTERVENTO FACENTE PARTE DEL	IL RESPONSABILE DEL PROCEDIMENTO:	IL POST HOLDER DI AREA:
Contratto Istituzionale di Sviluppo "CIS VOLARE"	Ing. Ferdinando Saracco	OPERATIONAL SERVICES MANAGER: Emilio Parrilla PASSENGER EXPERIENCE MANAGER: Sabrina Mileto PH PROGETTAZIONE: Ferdinando Saracco

Approvazione **ENAC**:

Sommario

1 Materiali 3
1.1 Materiali c.a. 3
1.2 Armature 3
1.3 Acciai 3
1.3.1 Proprietà acciai EC3/DM08/DM18 3
2 Sezioni 3
2.1 Sezioni C.A. 4
2.1.1 Sezioni rettangolari C.A. 4
2.1.2 Caratteristiche inerziali sezioni C.A. 4
2.2 Sezioni in acciaio 4
2.2.1 Profili singoli in acciaio 4
2.2.1.1 HEA - HEM - HEB - IPE 4
2.2.1.2 Profili a L 5
2.2.1.3 Tubi rettangolari 5
2.2.1.4 Tubi tondi 5
2.2.1.5 UPN 6
2.2.2 Caratteristiche inerziali sezioni in acciaio 6
2.2.2.1 Caratteristiche inerziali principali sezioni in acciaio 6
2.2.2.2 Caratteristiche inerziali momenti sezioni in acciaio 6
2.2.2.3 Caratteristiche inerziali taglio sezioni in acciaio 7
3 Azioni e carichi 7
3.1 Condizioni elementari di carico 7
3.2 Combinazioni di carico 7
3.3 Definizioni di carichi superficiali 11
4 Quote 11
4.1 Livelli 11
4.2 Falde 12
4.3 Tronchi 12
5 Elementi di input 12
5.1 Travi di fondazione 12
5.1.1 Fondazioni di travi 12
5.1.2 Travi di fondazione C.A. di piano 12
5.2 Travi in acciaio 16
5.2.1 Travi in acciaio di piano 16
5.2.2 Travi in acciaio di falda 35
5.2.3 Travi in acciaio tra quote 36
5.3 Travi tiranti in acciaio 37
5.3.1 Travi tiranti in acciaio di piano 37
5.4 Colonne in acciaio 44
5.5 Carichi superficiali 47
5.5.1 Comportamenti membranali 47
5.5.2 Carichi superficiali di piano 47
5.5.3 Carichi superficiali di falda 48
6 Nodi 48
6.1 Nodi di definizione 48
7 Aste 51
7.1 Carichi su aste 51
7.1.1 Carichi trapezoidali locali 51
7.2 Caratteristiche meccaniche aste 71
7.3 Definizioni aste 72

8 Bielle 76
8.1 Caratteristiche meccaniche bielle 76
8.2 Definizioni bielle 76
9 Reazioni nodali estreme 78
10 Sollecitazioni aste 79
10.1 Convenzioni di segno aste 79
10.2 Sollecitazioni estreme aste 81

1 Materiali

1.1 Materiali c.a.

***Descrizione**: descrizione o nome assegnato all'elemento.*
***Rck**: resistenza caratteristica cubica; valore medio nel caso di edificio esistente. [kN/m²]*
***E**: modulo di elasticità longitudinale del materiale per edifici o materiali nuovi. [kN/m²]*
***G**: modulo di elasticità tangenziale del materiale, viene impiegato nella modellazione di aste e di elementi guscio a comportamento ortotropo. [kN/m²]*
***v**: coefficiente di Poisson. Il valore è adimensionale.*
***γ**: peso specifico del materiale. [kN/m³]*
***α**: coefficiente longitudinale di dilatazione termica. [°C-1]*

Descrizione	Rck	E	G	v	γ	α
C32/40_1	40000	33642778	15292172	0.1	25	0.00001

1.2 Armature

***Descrizione**: descrizione o nome assegnato all'elemento.*
***Fonte**: origine dei dati dell'elemento.*
***fyk**: resistenza caratteristica. [kN/m²]*
***σamm.**: tensione ammissibile. [kN/m²]*
***Tipo**: tipo di barra.*
***E**: modulo di elasticità longitudinale del materiale per edifici o materiali nuovi. [kN/m²]*
***γ**: peso specifico del materiale. [kN/m³]*
***v**: coefficiente di Poisson. Il valore è adimensionale.*
***α**: coefficiente longitudinale di dilatazione termica. [°C-1]*
***Livello di conoscenza**: indica se il materiale è nuovo o esistente, e in tal caso il livello di conoscenza secondo Circ.617 02/02/09 §C8A. Informazione impiegata solo in analisi D.M. 14-01-08 (N.T.C.) eD.M. 17-01-18 (N.T.C.).*

Descrizione	Fonte	fyk	σamm.	Tipo	E	γ	v	α	Livello di conoscenza
B450C		450000	255000	Aderenza migliorata	206000000	78.5	0.3	0.000012	Nuovo

1.3 Acciai

1.3.1 Proprietà acciai EC3/DM08/DM18

***Descrizione**: descrizione o nome assegnato all'elemento.*
***Tipo**: descrizione per norma.*
***fy(s<=40 mm)**: resistenza di snervamento fy per spessori <=40 mm. [kN/m²]*
***fy(s>40 mm)**: resistenza di snervamento fy per spessori >40 mm. [kN/m²]*
***fu(s<=40 mm)**: resistenza di rottura per trazione fu per spessori <=40 mm. [kN/m²]*
***fu(s>40 mm)**: resistenza di rottura per trazione fu per spessori >40 mm. [kN/m²]*

Descrizione	Tipo	fy(s<=40 mm)	fy(s>40 mm)	fu(s<=40 mm)	fu(s>40 mm)
S355	S355	355000	335000	510000	470000
S275	S275	275000	255000	430000	410000

2 Sezioni

2.1 Sezioni C.A.

2.1.1 Sezioni rettangolari C.A.

Descrizione: *descrizione o nome assegnato all'elemento.*
Area Tx FEM: *area di taglio in direzione X per l'analisi FEM. [cm²]*
Area Ty FEM: *area di taglio in direzione Y per l'analisi FEM. [cm²]*
JxFEM: *momento di inerzia attorno all'asse X per l'analisi FEM. [cm4]*
JyFEM: *momento di inerzia attorno all'asse Y per l'analisi FEM. [cm4]*
JtFEM: *momento d'inerzia torsionale corretto con il fattore di forma per l'analisi FEM. [cm4]*
H: *altezza della sezione. [cm]*
B: *larghezza della sezione. [cm]*
c.s.: *copriferro superiore della sezione. [cm]*
c.i.: *copriferro inferiore della sezione. [cm]*
c.l.: *copriferro laterale della sezione. [cm]*

Descrizione	Area Tx FEM	Area Ty FEM	JxFEM	JyFEM	JtFEM	H	B	c.s.	c.i.	c.l.
R 100x50_1	4166.67	4166.67	1.042E06	4.167E06	2.854E06	50	100	5.5	5.5	5.5

2.1.2 Caratteristiche inerziali sezioni C.A.

Descrizione: *descrizione o nome assegnato all'elemento.*
Xg: *ascissa del baricentro definita rispetto al sistema geometrico in cui sono definiti i vertici del poligono. [cm]*
Yg: *ordinata del baricentro definita rispetto al sistema geometrico in cui sono definiti i vertici del poligono. [cm]*
Area: *area inerziale nel sistema geometrico centrato nel baricentro. [cm²]*
Jx: *momento d'inerzia attorno all'asse orizzontale baricentrico di definizione della sezione. [cm4]*
Jy: *momento d'inerzia attorno all'asse verticale baricentrico di definizione della sezione. [cm4]*
Jxy: *momento centrifugo rispetto al sistema di riferimento baricentrico di definizione della sezione. [cm4]*
Jm: *momento d'inerzia attorno all'asse baricentrico principale M. [cm4]*
Jn: *momento d'inerzia attorno all'asse baricentrico principale N. [cm4]*
α: *angolo tra gli assi del sistema di riferimento geometrico di definizione e quelli del sistema di riferimento principale. [deg]*
Area Tx FEM: *area di taglio in direzione X per l'analisi FEM. [cm²]*
Area Ty FEM: *area di taglio in direzione Y per l'analisi FEM. [cm²]*
JxFEM: *momento di inerzia attorno all'asse X per l'analisi FEM. [cm4]*
JyFEM: *momento di inerzia attorno all'asse Y per l'analisi FEM. [cm4]*
JtFEM: *momento d'inerzia torsionale corretto con il fattore di forma per l'analisi FEM. [cm4]*

Descrizione	Xg	Yg	Area	Jx	Jy	Jxy	Jm	Jn	α	Area Tx FEM	Area Ty FEM	JxFEM	JyFEM	JtFEM
R 100x50_1	50	25	5000	1.0E6	4.2E6	0	1.0E6	4.2E6	0	4166.67	4166.67	1.04E06	4.17E06	2.85E06

2.2 Sezioni in acciaio

2.2.1 Profili singoli in acciaio

2.2.1.1 HEA - HEM - HEB - IPE

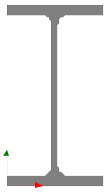

Descrizione: *descrizione o nome assegnato all'elemento.*
Fonte: *origine dei dati dell'elemento.*
Area Tx FEM: *area di taglio in direzione X per l'analisi FEM. [mm²]*
Area Ty FEM: *area di taglio in direzione Y per l'analisi FEM. [mm²]*
JxFEM: *momento di inerzia attorno all'asse X per l'analisi FEM. [mm4]*
JyFEM: *momento di inerzia attorno all'asse Y per l'analisi FEM. [mm4]*
JtFEM: *momento d'inerzia torsionale corretto con il fattore di forma per l'analisi FEM. [mm4]*
b: *larghezza dell'ala. [mm]*
h: *altezza del profilo. [mm]*
s: *spessore dell'anima. [mm]*
t: *spessore delle ali. [mm]*
r: *raggio del raccordo ala-anima. [mm]*

***f**: truschino. [mm]*
***Sup.**: superficie bagnata per unità di lunghezza. [mm]*

Descrizione	Fonte	Area Tx FEM	Area Ty FEM	JxFEM	JyFEM	JtFEM	b	h	s	t	r	f	Sup.
IPE120		672	500	3180122	276709	13718	64	120	4.4	6.3	7	35	475.1
IPE270		2295	1715	5.80E7	4199134	119428	135	270	6.6	10.2	15	81	1040.9
IPE240		1960	1427	3.90E7	2836768	92805	120	240	6.2	9.8	15	72	921.7
HEA220 1		4033	1393	5.41E7	1.95E7	216708	220	210	7	11	18	130	1254.9

2.2.1.2 Profili a L

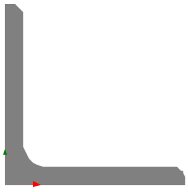

***Descrizione**: descrizione o nome assegnato all'elemento.*
***Fonte**: origine dei dati dell'elemento.*
***Area Tx FEM**: area di taglio in direzione X per l'analisi FEM. [mm²]*
***Area Ty FEM**: area di taglio in direzione Y per l'analisi FEM. [mm²]*
***JxFEM**: momento di inerzia attorno all'asse X per l'analisi FEM. [mm4]*
***JyFEM**: momento di inerzia attorno all'asse Y per l'analisi FEM. [mm4]*
***JtFEM**: momento d'inerzia torsionale corretto con il fattore di forma per l'analisi FEM. [mm4]*
***b**: larghezza dell'ala. [mm]*
***h**: altezza. [mm]*
***s**: spessore. [mm]*
***r**: raggio del raccordo ala-anima. [mm]*
***r1**: raggio dello smusso dell'ala e dell'anima. [mm]*
***f**: truschino ala. [mm]*
***f1**: truschino anima. [mm]*
***Sup.**: superficie bagnata per unità di lunghezza. [mm]*

Descrizione	Fonte	Area Tx FEM	Area Ty FEM	JxFEM	JyFEM	JtFEM	b	h	s	r	r1	f	f1	Sup.
L60*6		360	360	227795	227795	8208	60	60	6	8	4	35	35	233.1

2.2.1.3 Tubi rettangolari

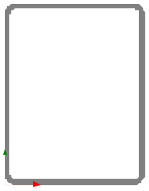

***Descrizione**: descrizione o nome assegnato all'elemento.*
***Fonte**: origine dei dati dell'elemento.*
***Area Tx FEM**: area di taglio in direzione X per l'analisi FEM. [mm²]*
***Area Ty FEM**: area di taglio in direzione Y per l'analisi FEM. [mm²]*
***JxFEM**: momento di inerzia attorno all'asse X per l'analisi FEM. [mm4]*
***JyFEM**: momento di inerzia attorno all'asse Y per l'analisi FEM. [mm4]*
***JtFEM**: momento d'inerzia torsionale corretto con il fattore di forma per l'analisi FEM. [mm4]*
***h**: altezza del tubo. [mm]*
***b**: larghezza del tubo. [mm]*
***s**: spessore. [mm]*
***r**: raggio di curvatura. [mm]*
***Categoria**: categoria, basata sulla tecnologia costruttiva.*
***Formatura**: tipo di formatura a freddo del sagomato.*
***Sup.**: superficie bagnata per unità di lunghezza. [mm]*

Descrizione	Fonte	Area Tx FEM	Area Ty FEM	JxFEM	JyFEM	JtFEM	h	b	s	r	Categoria	Formatura	Sup.
EN10219 180x140x5	Marco Piovesan	1400	1800	1.43E7	9728926	1.83E7	180	140	5	5	Sagomato a freddo conforme UNI 10219	A rullo	1214.1

2.2.1.4 Tubi tondi

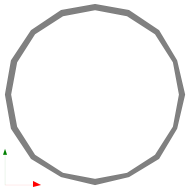

***Descrizione**: descrizione o nome assegnato all'elemento.*
***Fonte**: origine dei dati dell'elemento.*

***Area Tx FEM**: area di taglio in direzione X per l'analisi FEM. [mm²]*
***Area Ty FEM**: area di taglio in direzione Y per l'analisi FEM. [mm²]*
***JxFEM**: momento di inerzia attorno all'asse X per l'analisi FEM. [mm4]*
***JyFEM**: momento di inerzia attorno all'asse Y per l'analisi FEM. [mm4]*
***JtFEM**: momento d'inerzia torsionale corretto con il fattore di forma per l'analisi FEM. [mm4]*
***d**: diametro del tondo. [mm]*
***s**: spessore. [mm]*
***Categoria**: categoria, basata sulla tecnologia costruttiva.*
***Formatura**: tipo di formatura a freddo del sagomato.*
***Sup.**: superficie bagnata per unità di lunghezza. [mm]*

Descrizione	Fonte	Area Tx FEM	Area Ty FEM	JxFEM	JyFEM	JtFEM	d	s	Categoria	Formatura	Sup.
EN10219 273x8_1		3230	3230	58517143	58517143	1.17E08	273	8	Sagomato a freddo conforme UNI 10219	A rullo	857.7

2.2.1.5 UPN

***Descrizione**: descrizione o nome assegnato all'elemento.*
***Fonte**: origine dei dati dell'elemento.*
***Area Tx FEM**: area di taglio in direzione X per l'analisi FEM. [mm²]*
***Area Ty FEM**: area di taglio in direzione Y per l'analisi FEM. [mm²]*
***JxFEM**: momento di inerzia attorno all'asse X per l'analisi FEM. [mm4]*
***JyFEM**: momento di inerzia attorno all'asse Y per l'analisi FEM. [mm4]*
***JtFEM**: momento d'inerzia torsionale corretto con il fattore di forma per l'analisi FEM. [mm4]*
***b**: larghezza dell'ala. [mm]*
***h**: altezza del profilo. [mm]*
***s**: spessore dell'anima. [mm]*
***t**: spessore delle ali. [mm]*
***r**: raggio del raccordo ala-anima. [mm]*
***f**: truschino. [mm]*
***r1**: raggio dello smusso delle ali. [mm]*
***p%**: pendenza delle ali. Il valore è adimensionale.*
***z**: posizione in cui viene misurato lo spessore delle ali. [mm]*
***Sup.**: superficie bagnata per unità di lunghezza. [mm]*

Descrizione	Fonte	Area Tx FEM	Area Ty FEM	JxFEM	JyFEM	JtFEM	b	h	s	t	r	f	r1	p%	z	Sup.
UPN240_1		2249	2280	3.6E7	2.5E6	177788	85	240	9.5	13	13	51	6.5	8	42.5	775.5

2.2.2 Caratteristiche inerziali sezioni in acciaio

2.2.2.1 Caratteristiche inerziali principali sezioni in acciaio

***Descrizione**: descrizione o nome assegnato all'elemento.*
***Xg**: coordinata X del baricentro. [cm]*
***Yg**: coordinata Y del baricentro. [cm]*
***Area**: area inerziale nel sistema geometrico centrato nel baricentro. [cm²]*
***Jx**: momento d'inerzia attorno all'asse orizzontale baricentrico di definizione della sezione. [cm4]*
***Jy**: momento d'inerzia attorno all'asse verticale baricentrico di definizione della sezione. [cm4]*
***Jxy**: momento centrifugo rispetto al sistema di riferimento baricentrico di definizione della sezione. [cm4]*
***Jm**: momento d'inerzia attorno all'asse baricentrico principale M. [cm4]*
***Jn**: momento d'inerzia attorno all'asse baricentrico principale N. [cm4]*
***α X su M**: angolo tra gli assi del sistema di riferimento geometrico di definizione e quelli del sistema di riferimento principale. [deg]*
***Jt**: momento d'inerzia torsionale corretto con il fattore di forma. [cm4]*

Descrizione	Xg	Yg	Area	Jx	Jy	Jxy	Jm	Jn	α X su M	Jt
IPE120	3.2	6	13.22	318.01	27.67	0	318.01	27.67	0	1.37
IPE270	6.75	13.5	45.99	5796.25	419.91	0	5796.25	419.91	0	11.94
IPE240	6	12	39.16	3896.61	283.68	0	3896.61	283.68	0	9.28
L60*6	1.69	1.69	6.91	22.78	22.78	-13.34	36.12	9.44	45	0.82
HEA220_1	11	10.5	64.41	5414.71	1954.65	0	5414.71	1954.65	0	21.67
EN10219 273x8_1	13.65	13.65	66.6	5851.71	5851.71	0	5851.71	5851.71	0	11703.43
EN10219 180x140x5	7	9	30.36	1430.53	972.89	0	1430.53	972.89	0	1833.66
UPN240_1	2.24	12	42.32	3599.82	247.32	0	3599.82	247.32	0	17.78

2.2.2.2 Caratteristiche inerziali momenti sezioni in acciaio

***Descrizione**: descrizione o nome assegnato all'elemento.*
***ix**: raggio di inerzia relativo all'asse x. [cm]*
***iy**: raggio di inerzia relativo all'asse y. [cm]*
***im**: raggio di inerzia relativo all'asse principale m. [cm]*
***in**: raggio di inerzia relativo all'asse principale n. [cm]*
***Sx**: momento statico relativo all'asse x. [cm³]*
***Sy**: momento statico relativo all'asse y. [cm³]*

***Wx**: modulo di resistenza elastico minimo relativo all'asse x. [cm³]*
***Wy**: modulo di resistenza elastico minimo relativo all'asse y. [cm³]*
***Wm**: modulo di resistenza elastico minimo relativo all'asse principale m. [cm³]*
***Wn**: modulo di resistenza elastico minimo relativo all'asse principale n. [cm³]*
***Wplx**: modulo di resistenza plastico relativo all'asse x. [cm³]*
***Wply**: modulo di resistenza plastico relativo all'asse y. [cm³]*

Descrizione	ix	iy	im	in	Sx	Sy	Wx	Wy	Wm	Wn	Wplx	Wply
IPE120	4.9	1.45	4.9	1.45	30.39	6.79	53	8.65	53	8.65	60.78	13.59
IPE270	11.23	3.02	11.23	3.02	242.27	48.49	429.35	62.21	429.35	62.21	484.54	96.99
IPE240	9.98	2.69	9.98	2.69	183.56	36.98	324.72	47.28	324.72	47.28	367.12	73.96
L60*6	1.82	1.82	2.29	1.17	5.43	5.43	5.28	5.28	8.51	3.96	9.65	9.65
HEA220_1	9.17	5.51	9.17	5.51	284.51	135.33	515.69	177.7	515.69	177.7	569.03	270.66
EN10219 273x8_1	9.37	9.37	9.37	9.37	270.29	270.29	428.7	428.7	428.7	428.7	561.97	561.97
EN10219 180x140x5	6.86	5.66	6.86	5.66	94.44	79.6	158.95	138.98	158.95	138.98	189.02	159.3
UPN240_1	9.22	2.42	9.22	2.42	178.89	43.29	299.99	39.48	299.99	39.48	357.77	75.93

2.2.2.3 Caratteristiche inerziali taglio sezioni in acciaio

***Descrizione**: descrizione o nome assegnato all'elemento.*
***Atx**: area a taglio lungo x. [cm²]*
***Aty**: area a taglio lungo y. [cm²]*

Descrizione	Atx	Aty
IPE120	8.06	5.28
IPE270	27.54	17.82
IPE240	23.52	14.88
L60*6	3.6	3.6
HEA220_1	48.4	14.7
EN10219 273x8_1	66.6	66.6
EN10219 180x140x5	14	18
UPN240_1	22.49	22.8

3 Azioni e carichi

3.1 Condizioni elementari di carico

***Descrizione**: nome assegnato alla condizione elementare.*
***Nome breve**: nome breve assegnato alla condizione elementare.*
***Durata**: descrive la durata della condizione (necessario per strutture in legno).*
***ψ0**: coefficiente moltiplicatore ψ0. Il valore è adimensionale.*
***ψ1**: coefficiente moltiplicatore ψ1. Il valore è adimensionale.*
***ψ2**: coefficiente moltiplicatore ψ2. Il valore è adimensionale.*
***Con segno**: descrive se la condizione elementare ha la possibilità di variare di segno.*

Descrizione	Nome breve	Durata	ψ0	ψ1	ψ2	Con segno
Pesi strutturali	Pesi	Permanente				
Permanenti portati	Port.	Permanente				
Neve	Neve	Media	0.5	0.2	0	
Vento pressione	Vento pressione	Media	0.6	0.2	0	
Vento depressione	Vento depressione	Media	0.6	0.2	0	
ΔT	ΔT	Media	0.6	0.5	0	Si
Sisma X SLV	SLV X					
Sisma Y SLV	SLV Y					
Sisma Z SLV	SLV Z					
Eccentricità Y per sisma X SLV	EySx SLV					
Eccentricità X per sisma Y SLV	ExSy SLV					
Sisma X SLD	SLD X					
Sisma Y SLD	SLD Y					
Sisma Z SLD	SLD Z					
Eccentricità Y per sisma X SLD	EySx SLD					
Eccentricità X per sisma Y SLD	ExSy SLD					
Sisma X SLO	SLO X					
Sisma Y SLO	SLO Y					
Sisma Z SLO	SLO Z					
Eccentricità Y per sisma X SLO	EySx SLO					
Eccentricità X per sisma Y SLO	ExSy SLO					
Rig Ux	Rig Ux					
Rig Uy	Rig Uy					
Rig Rz	Rig Rz					

3.2 Combinazioni di carico

***Nome**: E' il nome esteso che contraddistingue la condizione elementare di carico.*
***Nome breve**: E' il nome compatto della condizione elementare di carico, che viene utilizzato altrove nella relazione.*
***Pesi**: Pesi strutturali*
***Port.**: Permanenti portati*
***Neve**: Neve*
***Vento pressione**: Vento pressione*
***Vento depressione**: Vento depressione*
***ΔT**: ΔT*

SLO X: *Sisma X SLO*
SLO Y: *Sisma Y SLO*
SLO Z: *Sisma Z SLO*
EySx SLO: *Eccentricità Y per sisma X SLO*
ExSy SLO: *Eccentricità X per sisma Y SLO*
SLD X: *Sisma X SLD*
SLD Y: *Sisma Y SLD*
SLD Z: *Sisma Z SLD*
EySx SLD: *Eccentricità Y per sisma X SLD*
ExSy SLD: *Eccentricità X per sisma Y SLD*
SLV X: *Sisma X SLV*
SLV Y: *Sisma Y SLV*
SLV Z: *Sisma Z SLV*
EySx SLV: *Eccentricità Y per sisma X SLV*
ExSy SLV: *Eccentricità X per sisma Y SLV*
Rig Ux: *Rig Ux*
Rig Uy: *Rig Uy*
Rig Rz: *Rig Rz*

Tutte le combinazioni di carico vengono raggruppate per famiglia di appartenenza. Le celle di una riga contengono i coefficienti moltiplicatori della i-esima combinazione, dove il valore della prima cella è da intendersi come moltiplicatore associato alla prima condizione elementare, la seconda cella si riferisce alla seconda condizione elementare e così via.

Famiglia SLU

Il nome compatto della famiglia è SLU.

Nome	Nome breve	Pesi	Port.	Neve	Vento pressione	Vento depressione	ΔT
1	SLU 1	1	0.8	0	0	0	-1.5
2	SLU 2	1	0.8	0	0	0	0
3	SLU 3	1	0.8	0	0	0	1.5
4	SLU 4	1	0.8	0	0	0.9	-1.5
5	SLU 5	1	0.8	0	0	0.9	1.5
6	SLU 6	1	0.8	0	0	1.5	-0.9
7	SLU 7	1	0.8	0	0	1.5	0
8	SLU 8	1	0.8	0	0	1.5	0.9
9	SLU 9	1	0.8	0	0.9	0	-1.5
10	SLU 10	1	0.8	0	0.9	0	1.5
11	SLU 11	1	0.8	0	1.5	0	-0.9
12	SLU 12	1	0.8	0	1.5	0	0
13	SLU 13	1	0.8	0	1.5	0	0.9
14	SLU 14	1	0.8	0.75	0	0	-1.5
15	SLU 15	1	0.8	0.75	0	0	1.5
16	SLU 16	1	0.8	0.75	0	0.9	-1.5
17	SLU 17	1	0.8	0.75	0	0.9	1.5
18	SLU 18	1	0.8	0.75	0	1.5	-0.9
19	SLU 19	1	0.8	0.75	0	1.5	0
20	SLU 20	1	0.8	0.75	0	1.5	0.9
21	SLU 21	1	0.8	0.75	0.9	0	-1.5
22	SLU 22	1	0.8	0.75	0.9	0	1.5
23	SLU 23	1	0.8	0.75	1.5	0	-0.9
24	SLU 24	1	0.8	0.75	1.5	0	0
25	SLU 25	1	0.8	0.75	1.5	0	0.9
26	SLU 26	1	0.8	1.5	0	0	-0.9
27	SLU 27	1	0.8	1.5	0	0	0
28	SLU 28	1	0.8	1.5	0	0	0.9
29	SLU 29	1	0.8	1.5	0	0.9	-0.9
30	SLU 30	1	0.8	1.5	0	0.9	0
31	SLU 31	1	0.8	1.5	0	0.9	0.9
32	SLU 32	1	0.8	1.5	0.9	0	-0.9
33	SLU 33	1	0.8	1.5	0.9	0	0
34	SLU 34	1	0.8	1.5	0.9	0	0.9
35	SLU 35	1	1.5	0	0	0	-1.5
36	SLU 36	1	1.5	0	0	0	0
37	SLU 37	1	1.5	0	0	0	1.5
38	SLU 38	1	1.5	0	0	0.9	-1.5
39	SLU 39	1	1.5	0	0	0.9	1.5
40	SLU 40	1	1.5	0	0	1.5	-0.9
41	SLU 41	1	1.5	0	0	1.5	0
42	SLU 42	1	1.5	0	0	1.5	0.9
43	SLU 43	1	1.5	0	0.9	0	-1.5
44	SLU 44	1	1.5	0	0.9	0	1.5
45	SLU 45	1	1.5	0	1.5	0	-0.9
46	SLU 46	1	1.5	0	1.5	0	0
47	SLU 47	1	1.5	0	1.5	0	0.9
48	SLU 48	1	1.5	0.75	0	0	-1.5
49	SLU 49	1	1.5	0.75	0	0	1.5
50	SLU 50	1	1.5	0.75	0	0.9	-1.5
51	SLU 51	1	1.5	0.75	0	0.9	1.5
52	SLU 52	1	1.5	0.75	0	1.5	-0.9
53	SLU 53	1	1.5	0.75	0	1.5	0
54	SLU 54	1	1.5	0.75	0	1.5	0.9
55	SLU 55	1	1.5	0.75	0.9	0	-1.5
56	SLU 56	1	1.5	0.75	0.9	0	1.5
57	SLU 57	1	1.5	0.75	1.5	0	-0.9
58	SLU 58	1	1.5	0.75	1.5	0	0
59	SLU 59	1	1.5	0.75	1.5	0	0.9
60	SLU 60	1	1.5	1.5	0	0	-0.9

Nome	Nome breve	Pesi	Port.	Neve	Vento pressione	Vento depressione	ΔT
61	SLU 61	1	1.5	1.5	0	0	0
62	SLU 62	1	1.5	1.5	0	0	0.9
63	SLU 63	1	1.5	1.5	0	0.9	-0.9
64	SLU 64	1	1.5	1.5	0	0.9	0
65	SLU 65	1	1.5	1.5	0	0.9	0.9
66	SLU 66	1	1.5	1.5	0.9	0	-0.9
67	SLU 67	1	1.5	1.5	0.9	0	0
68	SLU 68	1	1.5	1.5	0.9	0	0.9
69	SLU 69	1.3	0.8	0	0	0	-1.5
70	SLU 70	1.3	0.8	0	0	0	0
71	SLU 71	1.3	0.8	0	0	0	1.5
72	SLU 72	1.3	0.8	0	0	0.9	-1.5
73	SLU 73	1.3	0.8	0	0	0.9	1.5
74	SLU 74	1.3	0.8	0	0	1.5	-0.9
75	SLU 75	1.3	0.8	0	0	1.5	0
76	SLU 76	1.3	0.8	0	0	1.5	0.9
77	SLU 77	1.3	0.8	0	0.9	0	-1.5
78	SLU 78	1.3	0.8	0	0.9	0	1.5
79	SLU 79	1.3	0.8	0	1.5	0	-0.9
80	SLU 80	1.3	0.8	0	1.5	0	0
81	SLU 81	1.3	0.8	0	1.5	0	0.9
82	SLU 82	1.3	0.8	0.75	0	0	-1.5
83	SLU 83	1.3	0.8	0.75	0	0	1.5
84	SLU 84	1.3	0.8	0.75	0	0.9	-1.5
85	SLU 85	1.3	0.8	0.75	0	0.9	1.5
86	SLU 86	1.3	0.8	0.75	0	1.5	-0.9
87	SLU 87	1.3	0.8	0.75	0	1.5	0
88	SLU 88	1.3	0.8	0.75	0	1.5	0.9
89	SLU 89	1.3	0.8	0.75	0.9	0	-1.5
90	SLU 90	1.3	0.8	0.75	0.9	0	1.5
91	SLU 91	1.3	0.8	0.75	1.5	0	-0.9
92	SLU 92	1.3	0.8	0.75	1.5	0	0
93	SLU 93	1.3	0.8	0.75	1.5	0	0.9
94	SLU 94	1.3	0.8	1.5	0	0	-0.9
95	SLU 95	1.3	0.8	1.5	0	0	0
96	SLU 96	1.3	0.8	1.5	0	0	0.9
97	SLU 97	1.3	0.8	1.5	0	0.9	-0.9
98	SLU 98	1.3	0.8	1.5	0	0.9	0
99	SLU 99	1.3	0.8	1.5	0	0.9	0.9
100	SLU 100	1.3	0.8	1.5	0.9	0	-0.9
101	SLU 101	1.3	0.8	1.5	0.9	0	0
102	SLU 102	1.3	0.8	1.5	0.9	0	0.9
103	SLU 103	1.3	1.5	0	0	0	-1.5
104	SLU 104	1.3	1.5	0	0	0	0
105	SLU 105	1.3	1.5	0	0	0	1.5
106	SLU 106	1.3	1.5	0	0	0.9	-1.5
107	SLU 107	1.3	1.5	0	0	0.9	1.5
108	SLU 108	1.3	1.5	0	0	1.5	-0.9
109	SLU 109	1.3	1.5	0	0	1.5	0
110	SLU 110	1.3	1.5	0	0	1.5	0.9
111	SLU 111	1.3	1.5	0	0.9	0	-1.5
112	SLU 112	1.3	1.5	0	0.9	0	1.5
113	SLU 113	1.3	1.5	0	1.5	0	-0.9
114	SLU 114	1.3	1.5	0	1.5	0	0
115	SLU 115	1.3	1.5	0	1.5	0	0.9
116	SLU 116	1.3	1.5	0.75	0	0	-1.5
117	SLU 117	1.3	1.5	0.75	0	0	1.5
118	SLU 118	1.3	1.5	0.75	0	0.9	-1.5
119	SLU 119	1.3	1.5	0.75	0	0.9	1.5
120	SLU 120	1.3	1.5	0.75	0	1.5	-0.9
121	SLU 121	1.3	1.5	0.75	0	1.5	0
122	SLU 122	1.3	1.5	0.75	0	1.5	0.9
123	SLU 123	1.3	1.5	0.75	0.9	0	-1.5
124	SLU 124	1.3	1.5	0.75	0.9	0	1.5
125	SLU 125	1.3	1.5	0.75	1.5	0	-0.9
126	SLU 126	1.3	1.5	0.75	1.5	0	0
127	SLU 127	1.3	1.5	0.75	1.5	0	0.9
128	SLU 128	1.3	1.5	1.5	0	0	-0.9
129	SLU 129	1.3	1.5	1.5	0	0	0
130	SLU 130	1.3	1.5	1.5	0	0	0.9
131	SLU 131	1.3	1.5	1.5	0	0.9	-0.9
132	SLU 132	1.3	1.5	1.5	0	0.9	0
133	SLU 133	1.3	1.5	1.5	0	0.9	0.9
134	SLU 134	1.3	1.5	1.5	0.9	0	-0.9
135	SLU 135	1.3	1.5	1.5	0.9	0	0
136	SLU 136	1.3	1.5	1.5	0.9	0	0.9

Famiglia SLE rara

Il nome compatto della famiglia è SLE RA.

Nome	Nome breve	Pesi	Port.	Neve	Vento pressione	Vento depressione	ΔT
1	SLE RA 1	1	1	0	0	0	-1
2	SLE RA 2	1	1	0	0	0	0
3	SLE RA 3	1	1	0	0	0	1
4	SLE RA 4	1	1	0	0	0.6	-1
5	SLE RA 5	1	1	0	0	0.6	1
6	SLE RA 6	1	1	0	0	1	-0.6
7	SLE RA 7	1	1	0	0	1	0

Nome	Nome breve	Pesi	Port.	Neve	Vento pressione	Vento depressione	ΔT
8	SLE RA 8	1	1	0	0	1	0.6
9	SLE RA 9	1	1	0	0.6	0	-1
10	SLE RA 10	1	1	0	0.6	0	1
11	SLE RA 11	1	1	0	1	0	-0.6
12	SLE RA 12	1	1	0	1	0	0
13	SLE RA 13	1	1	0	1	0	0.6
14	SLE RA 14	1	1	0.5	0	0	-1
15	SLE RA 15	1	1	0.5	0	0	1
16	SLE RA 16	1	1	0.5	0	0.6	-1
17	SLE RA 17	1	1	0.5	0	0.6	1
18	SLE RA 18	1	1	0.5	0	1	-0.6
19	SLE RA 19	1	1	0.5	0	1	0
20	SLE RA 20	1	1	0.5	0	1	0.6
21	SLE RA 21	1	1	0.5	0.6	0	-1
22	SLE RA 22	1	1	0.5	0.6	0	1
23	SLE RA 23	1	1	0.5	1	0	-0.6
24	SLE RA 24	1	1	0.5	1	0	0
25	SLE RA 25	1	1	0.5	1	0	0.6
26	SLE RA 26	1	1	1	0	0	-0.6
27	SLE RA 27	1	1	1	0	0	0
28	SLE RA 28	1	1	1	0	0	0.6
29	SLE RA 29	1	1	1	0	0.6	-0.6
30	SLE RA 30	1	1	1	0	0.6	0
31	SLE RA 31	1	1	1	0	0.6	0.6
32	SLE RA 32	1	1	1	0.6	0	-0.6
33	SLE RA 33	1	1	1	0.6	0	0
34	SLE RA 34	1	1	1	0.6	0	0.6

Famiglia SLE frequente

Il nome compatto della famiglia è SLE FR.

Nome	Nome breve	Pesi	Port.	Neve	Vento pressione	Vento depressione	ΔT
1	SLE FR 1	1	1	0	0	0	-0.5
2	SLE FR 2	1	1	0	0	0	0
3	SLE FR 3	1	1	0	0	0	0.5
4	SLE FR 4	1	1	0	0	0.2	0
5	SLE FR 5	1	1	0	0.2	0	0
6	SLE FR 6	1	1	0.2	0	0	0

Famiglia SLE quasi permanente

Il nome compatto della famiglia è SLE QP.

Nome	Nome breve	Pesi	Port.	Neve	Vento pressione	Vento depressione	ΔT
1	SLE QP 1	1	1	0	0	0	0

Famiglia SLU eccezionale

Il nome compatto della famiglia è SLU EX.

Nome	Nome breve	Pesi	Port.	Neve	Vento pressione	Vento depressione	ΔT

Famiglia SLO

Il nome compatto della famiglia è SLO.

Nome	Nome breve	Pesi	Port.	Neve	Vento pressione	Vento depressione	ΔT	SLO X	SLO Y	SLO Z	EySx SLO	ExSy SLO
1	SLO 1	1	1	0	0	0	0	-1	-0.3	0	-1	0.3
2	SLO 2	1	1	0	0	0	0	-1	-0.3	0	1	-0.3
3	SLO 3	1	1	0	0	0	0	-1	0.3	0	-1	0.3
4	SLO 4	1	1	0	0	0	0	-1	0.3	0	1	-0.3
5	SLO 5	1	1	0	0	0	0	-0.3	-1	0	-0.3	1
6	SLO 6	1	1	0	0	0	0	-0.3	-1	0	0.3	-1
7	SLO 7	1	1	0	0	0	0	-0.3	1	0	-0.3	1
8	SLO 8	1	1	0	0	0	0	-0.3	1	0	0.3	-1
9	SLO 9	1	1	0	0	0	0	0.3	-1	0	-0.3	1
10	SLO 10	1	1	0	0	0	0	0.3	-1	0	0.3	-1
11	SLO 11	1	1	0	0	0	0	0.3	1	0	-0.3	1
12	SLO 12	1	1	0	0	0	0	0.3	1	0	0.3	-1
13	SLO 13	1	1	0	0	0	0	1	-0.3	0	-1	0.3
14	SLO 14	1	1	0	0	0	0	1	-0.3	0	1	-0.3
15	SLO 15	1	1	0	0	0	0	1	0.3	0	-1	0.3
16	SLO 16	1	1	0	0	0	0	1	0.3	0	1	-0.3

Famiglia SLD

Il nome compatto della famiglia è SLD.

Nome	Nome breve	Pesi	Port.	Neve	Vento pressione	Vento depressione	ΔT	SLD X	SLD Y	SLD Z	EySx SLD	ExSy SLD
1	SLD 1	1	1	0	0	0	0	-1	-0.3	0	-1	0.3
2	SLD 2	1	1	0	0	0	0	-1	-0.3	0	1	-0.3
3	SLD 3	1	1	0	0	0	0	-1	0.3	0	-1	0.3
4	SLD 4	1	1	0	0	0	0	-1	0.3	0	1	-0.3
5	SLD 5	1	1	0	0	0	0	-0.3	-1	0	-0.3	1
6	SLD 6	1	1	0	0	0	0	-0.3	-1	0	0.3	-1
7	SLD 7	1	1	0	0	0	0	-0.3	1	0	-0.3	1
8	SLD 8	1	1	0	0	0	0	-0.3	1	0	0.3	-1
9	SLD 9	1	1	0	0	0	0	0.3	-1	0	-0.3	1
10	SLD 10	1	1	0	0	0	0	0.3	-1	0	0.3	-1
11	SLD 11	1	1	0	0	0	0	0.3	1	0	-0.3	1
12	SLD 12	1	1	0	0	0	0	0.3	1	0	0.3	-1
13	SLD 13	1	1	0	0	0	0	1	-0.3	0	-1	0.3
14	SLD 14	1	1	0	0	0	0	1	-0.3	0	1	-0.3

Nome	Nome breve	Pesi	Port.	Neve	Vento pressione	Vento depressione	ΔT	SLD X	SLD Y	SLD Z	EySx SLD	ExSy SLD
15	SLD 15	1	1	0	0	0	0	1	0.3	0	-1	0.3
16	SLD 16	1	1	0	0	0	0	1	0.3	0	1	-0.3

Famiglia SLV

Il nome compatto della famiglia è SLV.

Nome	Nome breve	Pesi	Port.	Neve	Vento pressione	Vento depressione	ΔT	SLV X	SLV Y	SLV Z	EySx SLV	ExSy SLV
1	SLV 1	1	1	0	0	0	0	-1	-0.3	0	-1	0.3
2	SLV 2	1	1	0	0	0	0	-1	-0.3	0	1	-0.3
3	SLV 3	1	1	0	0	0	0	-1	0.3	0	-1	0.3
4	SLV 4	1	1	0	0	0	0	-1	0.3	0	1	-0.3
5	SLV 5	1	1	0	0	0	0	-0.3	-1	0	-0.3	1
6	SLV 6	1	1	0	0	0	0	-0.3	-1	0	0.3	-1
7	SLV 7	1	1	0	0	0	0	-0.3	1	0	-0.3	1
8	SLV 8	1	1	0	0	0	0	-0.3	1	0	0.3	-1
9	SLV 9	1	1	0	0	0	0	0.3	-1	0	-0.3	1
10	SLV 10	1	1	0	0	0	0	0.3	-1	0	0.3	-1
11	SLV 11	1	1	0	0	0	0	0.3	1	0	-0.3	1
12	SLV 12	1	1	0	0	0	0	0.3	1	0	0.3	-1
13	SLV 13	1	1	0	0	0	0	1	-0.3	0	-1	0.3
14	SLV 14	1	1	0	0	0	0	1	-0.3	0	1	-0.3
15	SLV 15	1	1	0	0	0	0	1	0.3	0	-1	0.3
16	SLV 16	1	1	0	0	0	0	1	0.3	0	1	-0.3

Famiglia Calcolo rigidezza torsionale/flessionale di piano

Il nome compatto della famiglia è CRTFP.

Nome	Nome breve	Rig Ux	Rig Uy	Rig Rz
Rig. Ux+	CRTFP Ux+	1	0	0
Rig. Ux-	CRTFP Ux-	-1	0	0
Rig. Uy+	CRTFP Uy+	0	1	0
Rig. Uy-	CRTFP Uy-	0	-1	0
Rig. Rz+	CRTFP Rz+	0	0	1
Rig. Rz-	CRTFP Rz-	0	0	-1

Famiglia P-Delta

Il nome compatto della famiglia è PTH.

Nome	Nome breve	Pesi	Port.	Neve	Vento pressione	Vento depressione	ΔT
Unica per metodo P-Delta	Pd	1	1	1	0	0	0

3.3 Definizioni di carichi superficiali

***Nome**: nome identificativo della definizione di carico.*
***Valori**: valori associati alle condizioni di carico.*
***Condizione**: condizione di carico a cui sono associati i valori.*
***Descrizione**: nome assegnato alla condizione elementare.*
***Valore**: valore del carico per unità di superficie, nel caso il tipo sia "Verticale", "Verticale in proiezione", "Normale alla superficie". [kN/m²]*
***Cp vento**: valore del coefficiente di pressione Cp, nel caso il tipo sia "Cp vento". Il valore è adimensionale.*
***Tipo**: tipo di carico.*

Nome	Valori			
	Condizione	Valore	Cp vento	Tipo
	Descrizione			
Copertura	Pesi strutturali	0.15		Verticale
	Permanenti portati	0.2		Verticale
	Neve	0.55		Verticale
	Vento pressione	0.3		Normale alla superficie
	Vento depressione	-1.3		Normale alla superficie
Flap	Pesi strutturali	0.3		Verticale
	Permanenti portati	0.2		Verticale
	Neve	0		Verticale
	Vento pressione	0.5		Normale alla superficie
	Vento depressione	-1.3		Normale alla superficie

4 Quote

4.1 Livelli

***Descrizione breve**: nome sintetico assegnato al livello.*
***Descrizione**: nome assegnato al livello.*
***Quota**: quota superiore espressa nel sistema di riferimento assoluto. [m]*
***Spessore**: spessore del livello. [m]*

Descrizione breve	Descrizione	Quota	Spessore
L1	Fondazione	0	0
L2	Piano 4	1.2	0
L3	Gronda	4.5	0

Descrizione breve	Descrizione	Quota	Spessore
L4	Colmo	4.92	0
L5	Flap 1	6.3	0

4.2 Falde

***Descrizione breve**: nome sintetico assegnato alla falda.*
***Descrizione**: nome assegnato alla falda.*
***Sp.**: spessore del piano della falda. [m]*
***Primo punto**: primo punto di definizione del piano dell'estradosso della falda.*
***X**: coordinata X. [m]*
***Y**: coordinata Y. [m]*
***Quota**: quota. esprimibile come livello, falda, piano orizzontale alla Z specificata. [m]*
***Secondo punto**: secondo punto di definizione del piano dell'estradosso della falda.*
***X**: coordinata X. [m]*
***Y**: coordinata Y. [m]*
***Quota**: quota. esprimibile come livello, falda, piano orizzontale alla Z specificata. [m]*
***Terzo punto**: terzo punto di definizione del piano dell'estradosso della falda.*
***X**: coordinata X. [m]*
***Y**: coordinata Y. [m]*
***Quota**: quota. esprimibile come livello, falda, piano orizzontale alla Z specificata. [m]*

Descrizione breve	Descrizione	Sp.	Primo punto			Secondo punto			Terzo punto		
			X	Y	Quota	X	Y	Quota	X	Y	Quota
F1	Falda 1	0	0	0.5	Gronda	10	0.5	Gronda	10	6.5	Colmo
F2	Falda 2	0	25	-1	Flap 1	35	-1	Flap 1	25	3.502	Colmo

4.3 Tronchi

***Descrizione breve**: nome sintetico assegnato al tronco.*
***Descrizione**: nome assegnato al tronco.*
***Quota 1**: riferimento della prima quota di definizione del tronco. esprimibile come livello, falda, piano orizzontale alla Z specificata. [m]*
***Quota 2**: riferimento della seconda quota di definizione del tronco. esprimibile come livello, falda, piano orizzontale alla Z specificata. [m]*

Descrizione breve	Descrizione	Quota 1	Quota 2
T1	Fondazione - Intermedio 3	Fondazione	Gronda
T2	Fondazione - Falda 1	Fondazione	Falda 1
T3	Falda 1 - Falda 2	Falda 1	Falda 2
T4	Fondazione - Colmo	Fondazione	Colmo
T5	Colmo - Falda 2	Colmo	Falda 2

5 Elementi di input

5.1 Travi di fondazione

5.1.1 Fondazioni di travi

***Descrizione breve**: descrizione breve usata nelle tabelle dei capitoli delle travi di fondazione.*
***Stratigrafia**: stratigrafia del terreno nel punto medio in pianta dell'elemento.*
***Angolo pendio**: angolo del pendio rispetto l'orizzontale; il valore deve essere positivo per opere in sommità di un pendio mentre deve essere negativo per opere al piede di un pendio. [deg]*
***K verticale**: coefficiente di sottofondo verticale del letto di molle. [kN/m³]*
***Limite compressione**: pressione limite di plasticizzazione a compressione del letto di molle. [kN/m²]*
***Limite trazione**: pressione limite di plasticizzazione a trazione del letto di molle. [kN/m²]*
***Magrone**: presenza e caratteristiche dell'eventuale magrone.*
***Terreno laterale**: caratteristiche del terreno presente lateralmente all'elemento di fondazione. Il suo spessore rappresenta l'approfondimento della fondazione e costituisce un sovraccarico agente sul piano di posa.*

Descrizione breve	Stratigrafia	Angolo pendio	K verticale	Limite compressione	Limite trazione	Magrone	Terreno laterale
FT1	Piu' vicino in sito: 0	0	10000	1000	0.1	No	Si; Default (Ghiaia); Default (50); 0

5.1.2 Travi di fondazione C.A. di piano

***Sezione**: riferimento ad una definizione di sezione C.A..*
***P.i.**: posizione dei punti d'inserimento rispetto alla geometria della sezione. SA=Sinistra anima, CA=Centro anima, DA=Destra anima*
***Liv.**: quota del punto di inserimento iniziale. esprimibile come livello, falda, piano orizzontale alla Z specificata. [m]*
***Punto i.**: punto di inserimento iniziale.*
***X**: coordinata X. [m]*
***Y**: coordinata Y. [m]*
***Punto f.**: punto di inserimento finale.*

***X**: coordinata X. [m]*
***Y**: coordinata Y. [m]*
***Estr.**: distanza dalla quota di inserimento misurata in direzione ortogonale al piano della quota e con verso positivo verso l'alto. [m]*
***Mat.**: riferimento ad una definizione di materiale calcestruzzo.*
***Car.lin.**: riferimento alla definizione di un carico lineare.L: valori del carico espressi nel sistema locale dell'elemento.G: valori del carico espressi nel sistema globale.*
***ΔT**: variazione termica.*
***Sovr.**: aliquota di sovraresistenza da assicurare in verifica.*
***S.Z**: indica se l'elemento deve essere verificato considerando il sisma verticale.*
***C.i.**: svincolo o cerniera da applicare al relativo estremo dell'asta nel modello.*
***C.f.**: svincolo o cerniera da applicare al relativo estremo dell'asta nel modello.*
***P.lin.**: peso per unità di lunghezza. [kN/m]*
***Fond.**: riferimento alla fondazione sottostante l'elemento.*

Sezione	P.i.	Liv.	Punto i.		Punto f.		Estr.	Mat.	Car.lin.	ΔT	Sovr.	S.Z	C.i.	C.f.	P.lin.	Fond.
			X	Y	X	Y										
R 100x50_1	CA	L1	35	0.5	35	6.5	0	C32/40_1	Nessuno; G	Nessuno; Asse locale 2	0	No	No	No	12.5	FT1
R 100x50_1	CA	L1	190	6.5	200	6.5	0	C32/40_1	Nessuno; G	Nessuno; Asse locale 2	0	No	No	No	12.5	FT1
R 100x50_1	CA	L1	190	0.5	200	0.5	0	C32/40_1	Nessuno; G	Nessuno; Asse locale 2	0	No	No	No	12.5	FT1
R 100x50_1	CA	L1	200	0.5	200	6.5	0	C32/40_1	Nessuno; G	Nessuno; Asse locale 2	0	No	No	No	12.5	FT1
R 100x50_1	CA	L1	180	6.5	190	6.5	0	C32/40_1	Nessuno; G	Nessuno; Asse locale 2	0	No	No	No	12.5	FT1
R 100x50_1	CA	L1	180	0.5	190	0.5	0	C32/40_1	Nessuno; G	Nessuno; Asse locale 2	0	No	No	No	12.5	FT1
R 100x50_1	CA	L1	190	0.5	190	6.5	0	C32/40_1	Nessuno; G	Nessuno; Asse locale 2	0	No	No	No	12.5	FT1
R 100x50_1	CA	L1	175	6.5	180	6.5	0	C32/40_1	Nessuno; G	Nessuno; Asse locale 2	0	No	No	No	12.5	FT1
R 100x50_1	CA	L1	175	0.5	180	0.5	0	C32/40_1	Nessuno; G	Nessuno; Asse locale 2	0	No	No	No	12.5	FT1
R 100x50_1	CA	L1	180	0.5	180	6.5	0	C32/40_1	Nessuno; G	Nessuno; Asse locale 2	0	No	No	No	12.5	FT1
R 100x50_1	CA	L1	200	6.5	205	6.5	0	C32/40_1	Nessuno; G	Nessuno; Asse locale 2	0	No	No	No	12.5	FT1
R 100x50_1	CA	L1	160	0.5	165	0.5	0	C32/40_1	Nessuno; G	Nessuno; Asse locale 2	0	No	No	No	12.5	FT1
R 100x50_1	CA	L1	165	0.5	175	0.5	0	C32/40_1	Nessuno; G	Nessuno; Asse locale 2	0	No	No	No	12.5	FT1
R 100x50_1	CA	L1	165	6.5	175	6.5	0	C32/40_1	Nessuno; G	Nessuno; Asse locale 2	0	No	No	No	12.5	FT1
R 100x50_1	CA	L1	165	6.5	165	0.5	0	C32/40_1	Nessuno; G	Nessuno; Asse locale 2	0	No	No	No	12.5	FT1
R 100x50_1	CA	L1	175	0.5	175	6.5	0	C32/40_1	Nessuno; G	Nessuno; Asse locale 2	0	No	No	No	12.5	FT1
R 100x50_1	CA	L1	150	6.5	160	6.5	0	C32/40_1	Nessuno; G	Nessuno; Asse locale 2	0	No	No	No	12.5	FT1
R 100x50_1	CA	L1	150	0.5	160	0.5	0	C32/40_1	Nessuno; G	Nessuno; Asse locale 2	0	No	No	No	12.5	FT1
R 100x50_1	CA	L1	160	0.5	160	6.5	0	C32/40_1	Nessuno; G	Nessuno; Asse locale 2	0	No	No	No	12.5	FT1
R 100x50_1	CA	L1	140	6.5	150	6.5	0	C32/40_1	Nessuno; G	Nessuno; Asse locale 2	0	No	No	No	12.5	FT1
R 100x50_1	CA	L1	140	0.5	150	0.5	0	C32/40_1	Nessuno; G	Nessuno; Asse locale 2	0	No	No	No	12.5	FT1
R 100x50_1	CA	L1	160	6.5	165	6.5	0	C32/40_1	Nessuno; G	Nessuno; Asse locale 2	0	No	No	No	12.5	FT1

			X	Y	X	Y										
R 100x50_1	CA	L1	200	0.5	205	0.5	0	C32/40_1	Nessuno; G	Nessuno ; Asse locale 2	0	No	No	No	12.5	FT1
R 100x50_1	CA	L1	220	0.5	220	6.5	0	C32/40_1	Nessuno; G	Nessuno ; Asse locale 2	0	No	No	No	12.5	FT1
R 100x50_1	CA	L1	215	0.5	220	0.5	0	C32/40_1	Nessuno; G	Nessuno ; Asse locale 2	0	No	No	No	12.5	FT1
R 100x50_1	CA	L1	280	0.5	280	6.5	0	C32/40_1	Nessuno; G	Nessuno ; Asse locale 2	0	No	No	No	12.5	FT1
R 100x50_1	CA	L1	260	6.5	270	6.5	0	C32/40_1	Nessuno; G	Nessuno ; Asse locale 2	0	No	No	No	12.5	FT1
R 100x50_1	CA	L1	260	0.5	270	0.5	0	C32/40_1	Nessuno; G	Nessuno ; Asse locale 2	0	No	No	No	12.5	FT1
R 100x50_1	CA	L1	270	0.5	270	6.5	0	C32/40_1	Nessuno; G	Nessuno ; Asse locale 2	0	No	No	No	12.5	FT1
R 100x50_1	CA	L1	250	6.5	260	6.5	0	C32/40_1	Nessuno; G	Nessuno ; Asse locale 2	0	No	No	No	12.5	FT1
R 100x50_1	CA	L1	250	0.5	260	0.5	0	C32/40_1	Nessuno; G	Nessuno ; Asse locale 2	0	No	No	No	12.5	FT1
R 100x50_1	CA	L1	260	0.5	260	6.5	0	C32/40_1	Nessuno; G	Nessuno ; Asse locale 2	0	No	No	No	12.5	FT1
R 100x50_1	CA	L1	240	6.5	250	6.5	0	C32/40_1	Nessuno; G	Nessuno ; Asse locale 2	0	No	No	No	12.5	FT1
R 100x50_1	CA	L1	240	0.5	250	0.5	0	C32/40_1	Nessuno; G	Nessuno ; Asse locale 2	0	No	No	No	12.5	FT1
R 100x50_1	CA	L1	250	0.5	250	6.5	0	C32/40_1	Nessuno; G	Nessuno ; Asse locale 2	0	No	No	No	12.5	FT1
R 100x50_1	CA	L1	230	6.5	240	6.5	0	C32/40_1	Nessuno; G	Nessuno ; Asse locale 2	0	No	No	No	12.5	FT1
R 100x50_1	CA	L1	230	0.5	240	0.5	0	C32/40_1	Nessuno; G	Nessuno ; Asse locale 2	0	No	No	No	12.5	FT1
R 100x50_1	CA	L1	240	0.5	240	6.5	0	C32/40_1	Nessuno; G	Nessuno ; Asse locale 2	0	No	No	No	12.5	FT1
R 100x50_1	CA	L1	220	6.5	230	6.5	0	C32/40_1	Nessuno; G	Nessuno ; Asse locale 2	0	No	No	No	12.5	FT1
R 100x50_1	CA	L1	220	0.5	230	0.5	0	C32/40_1	Nessuno; G	Nessuno ; Asse locale 2	0	No	No	No	12.5	FT1
R 100x50_1	CA	L1	230	0.5	230	6.5	0	C32/40_1	Nessuno; G	Nessuno ; Asse locale 2	0	No	No	No	12.5	FT1
R 100x50_1	CA	L1	205	6.5	215	6.5	0	C32/40_1	Nessuno; G	Nessuno ; Asse locale 2	0	No	No	No	12.5	FT1
R 100x50_1	CA	L1	205	0.5	215	0.5	0	C32/40_1	Nessuno; G	Nessuno ; Asse locale 2	0	No	No	No	12.5	FT1
R 100x50_1	CA	L1	215	0.5	215	6.5	0	C32/40_1	Nessuno; G	Nessuno ; Asse locale 2	0	No	No	No	12.5	FT1
R 100x50_1	CA	L1	205	0.5	205	6.5	0	C32/40_1	Nessuno; G	Nessuno ; Asse locale 2	0	No	No	No	12.5	FT1
R 100x50_1	CA	L1	215	6.5	220	6.5	0	C32/40_1	Nessuno; G	Nessuno ; Asse locale 2	0	No	No	No	12.5	FT1
R 100x50_1	CA	L1	150	0.5	150	6.5	0	C32/40_1	Nessuno; G	Nessuno ; Asse locale 2	0	No	No	No	12.5	FT1
R 100x50_1	CA	L1	270	0.5	280	0.5	0	C32/40_1	Nessuno; G	Nessuno ; Asse locale 2	0	No	No	No	12.5	FT1
R 100x50_1	CA	L1	130	6.5	140	6.5	0	C32/40_1	Nessuno; G	Nessuno ; Asse locale 2	0	No	No	No	12.5	FT1

			X	Y	X	Y										
R 100x50_1	CA	L1	140	0.5	140	6.5	0	C32/40_1	Nessuno; G	Nessuno ; Asse locale 2	0	No	No	No	12.5	FT1
R 100x50_1	CA	L1	35	0.5	40	0.5	0	C32/40_1	Nessuno; G	Nessuno ; Asse locale 2	0	No	No	No	12.5	FT1
R 100x50_1	CA	L1	40	0.5	40	6.5	0	C32/40_1	Nessuno; G	Nessuno ; Asse locale 2	0	No	No	No	12.5	FT1
R 100x50_1	CA	L1	20	0.5	25	0.5	0	C32/40_1	Nessuno; G	Nessuno ; Asse locale 2	0	No	No	No	12.5	FT1
R 100x50_1	CA	L1	20	6.5	25	6.5	0	C32/40_1	Nessuno; G	Nessuno ; Asse locale 2	0	No	No	No	12.5	FT1
R 100x50_1	CA	L1	20	6.5	20	0.5	0	C32/40_1	Nessuno; G	Nessuno ; Asse locale 2	0	No	No	No	12.5	FT1
R 100x50_1	CA	L1	50	6.5	60	6.5	0	C32/40_1	Nessuno; G	Nessuno ; Asse locale 2	0	No	No	No	12.5	FT1
R 100x50_1	CA	L1	40	6.5	50	6.5	0	C32/40_1	Nessuno; G	Nessuno ; Asse locale 2	0	No	No	No	12.5	FT1
R 100x50_1	CA	L1	50	0.5	60	0.5	0	C32/40_1	Nessuno; G	Nessuno ; Asse locale 2	0	No	No	No	12.5	FT1
R 100x50_1	CA	L1	40	0.5	50	0.5	0	C32/40_1	Nessuno; G	Nessuno ; Asse locale 2	0	No	No	No	12.5	FT1
R 100x50_1	CA	L1	35	6.5	40	6.5	0	C32/40_1	Nessuno; G	Nessuno ; Asse locale 2	0	No	No	No	12.5	FT1
R 100x50_1	CA	L1	25	0.5	35	0.5	0	C32/40_1	Nessuno; G	Nessuno ; Asse locale 2	0	No	No	No	12.5	FT1
R 100x50_1	CA	L1	10	0.5	20	0.5	0	C32/40_1	Nessuno; G	Nessuno ; Asse locale 2	0	No	No	No	12.5	FT1
R 100x50_1	CA	L1	10	6.5	20	6.5	0	C32/40_1	Nessuno; G	Nessuno ; Asse locale 2	0	No	No	No	12.5	FT1
R 100x50_1	CA	L1	0	6.5	10	6.5	0	C32/40_1	Nessuno; G	Nessuno ; Asse locale 2	0	No	No	No	12.5	FT1
R 100x50_1	CA	L1	0	0.5	10	0.5	0	C32/40_1	Nessuno; G	Nessuno ; Asse locale 2	0	No	No	No	12.5	FT1
R 100x50_1	CA	L1	60	0.5	60	6.5	0	C32/40_1	Nessuno; G	Nessuno ; Asse locale 2	0	No	No	No	12.5	FT1
R 100x50_1	CA	L1	50	0.5	50	6.5	0	C32/40_1	Nessuno; G	Nessuno ; Asse locale 2	0	No	No	No	12.5	FT1
R 100x50_1	CA	L1	25	6.5	25	0.5	0	C32/40_1	Nessuno; G	Nessuno ; Asse locale 2	0	No	No	No	12.5	FT1
R 100x50_1	CA	L1	10	6.5	10	0.5	0	C32/40_1	Nessuno; G	Nessuno ; Asse locale 2	0	No	No	No	12.5	FT1
R 100x50_1	CA	L1	0	6.5	0	0.5	0	C32/40_1	Nessuno; G	Nessuno ; Asse locale 2	0	No	No	No	12.5	FT1
R 100x50_1	CA	L1	25	6.5	35	6.5	0	C32/40_1	Nessuno; G	Nessuno ; Asse locale 2	0	No	No	No	12.5	FT1
R 100x50_1	CA	L1	70	0.5	70	6.5	0	C32/40_1	Nessuno; G	Nessuno ; Asse locale 2	0	No	No	No	12.5	FT1
R 100x50_1	CA	L1	60	0.5	70	0.5	0	C32/40_1	Nessuno; G	Nessuno ; Asse locale 2	0	No	No	No	12.5	FT1
R 100x50_1	CA	L1	60	6.5	70	6.5	0	C32/40_1	Nessuno; G	Nessuno ; Asse locale 2	0	No	No	No	12.5	FT1
R 100x50_1	CA	L1	120	6.5	130	6.5	0	C32/40_1	Nessuno; G	Nessuno ; Asse locale 2	0	No	No	No	12.5	FT1
R 100x50_1	CA	L1	120	0.5	130	0.5	0	C32/40_1	Nessuno; G	Nessuno ; Asse locale 2	0	No	No	No	12.5	FT1

			X	Y	X	Y										
R 100x50_1	CA	L1	130	0.5	130	6.5	0	C32/40_1	Nessuno; G	Nessuno ; Asse locale 2	0	No	No	No	12.5	FT1
R 100x50_1	CA	L1	110	6.5	120	6.5	0	C32/40_1	Nessuno; G	Nessuno ; Asse locale 2	0	No	No	No	12.5	FT1
R 100x50_1	CA	L1	110	0.5	120	0.5	0	C32/40_1	Nessuno; G	Nessuno ; Asse locale 2	0	No	No	No	12.5	FT1
R 100x50_1	CA	L1	120	0.5	120	6.5	0	C32/40_1	Nessuno; G	Nessuno ; Asse locale 2	0	No	No	No	12.5	FT1
R 100x50_1	CA	L1	100	6.5	110	6.5	0	C32/40_1	Nessuno; G	Nessuno ; Asse locale 2	0	No	No	No	12.5	FT1
R 100x50_1	CA	L1	100	0.5	110	0.5	0	C32/40_1	Nessuno; G	Nessuno ; Asse locale 2	0	No	No	No	12.5	FT1
R 100x50_1	CA	L1	110	0.5	110	6.5	0	C32/40_1	Nessuno; G	Nessuno ; Asse locale 2	0	No	No	No	12.5	FT1
R 100x50_1	CA	L1	95	6.5	100	6.5	0	C32/40_1	Nessuno; G	Nessuno ; Asse locale 2	0	No	No	No	12.5	FT1
R 100x50_1	CA	L1	95	0.5	100	0.5	0	C32/40_1	Nessuno; G	Nessuno ; Asse locale 2	0	No	No	No	12.5	FT1
R 100x50_1	CA	L1	100	0.5	100	6.5	0	C32/40_1	Nessuno; G	Nessuno ; Asse locale 2	0	No	No	No	12.5	FT1
R 100x50_1	CA	L1	80	0.5	85	0.5	0	C32/40_1	Nessuno; G	Nessuno ; Asse locale 2	0	No	No	No	12.5	FT1
R 100x50_1	CA	L1	80	6.5	85	6.5	0	C32/40_1	Nessuno; G	Nessuno ; Asse locale 2	0	No	No	No	12.5	FT1
R 100x50_1	CA	L1	85	0.5	95	0.5	0	C32/40_1	Nessuno; G	Nessuno ; Asse locale 2	0	No	No	No	12.5	FT1
R 100x50_1	CA	L1	85	6.5	95	6.5	0	C32/40_1	Nessuno; G	Nessuno ; Asse locale 2	0	No	No	No	12.5	FT1
R 100x50_1	CA	L1	85	6.5	85	0.5	0	C32/40_1	Nessuno; G	Nessuno ; Asse locale 2	0	No	No	No	12.5	FT1
R 100x50_1	CA	L1	95	0.5	95	6.5	0	C32/40_1	Nessuno; G	Nessuno ; Asse locale 2	0	No	No	No	12.5	FT1
R 100x50_1	CA	L1	70	6.5	80	6.5	0	C32/40_1	Nessuno; G	Nessuno ; Asse locale 2	0	No	No	No	12.5	FT1
R 100x50_1	CA	L1	70	0.5	80	0.5	0	C32/40_1	Nessuno; G	Nessuno ; Asse locale 2	0	No	No	No	12.5	FT1
R 100x50_1	CA	L1	80	0.5	80	6.5	0	C32/40_1	Nessuno; G	Nessuno ; Asse locale 2	0	No	No	No	12.5	FT1
R 100x50_1	CA	L1	130	0.5	140	0.5	0	C32/40_1	Nessuno; G	Nessuno ; Asse locale 2	0	No	No	No	12.5	FT1
R 100x50_1	CA	L1	270	6.5	280	6.5	0	C32/40_1	Nessuno; G	Nessuno ; Asse locale 2	0	No	No	No	12.5	FT1

5.2 Travi in acciaio

5.2.1 Travi in acciaio di piano

***Sezione**: sezione in acciaio.*
***P.i.**: posizione dei punti d'inserimento rispetto alla geometria della sezione. S=Sinistra, C=Centro, D=Destra*
***Liv.**: quota del punto di inserimento iniziale. esprimibile come livello, falda, piano orizzontale alla Z specificata. [m]*
***Punto i.**: punto di inserimento iniziale.*
  ***X**: coordinata X. [m]*
  ***Y**: coordinata Y. [m]*
***Punto f.**: punto di inserimento finale.*
  ***X**: coordinata X. [m]*
  ***Y**: coordinata Y. [m]*
***Estr.**: distanza dalla quota di inserimento misurata in direzione ortogonale al piano della quota e con verso positivo verso l'alto. [m]*
***Mat.**: riferimento ad una definizione di materiale acciaio.*

***Car.lin.**: riferimento alla definizione di un carico lineare.L: valori del carico espressi nel sistema locale dell'elemento.G: valori del carico espressi nel sistema globale.*
***ΔT**: variazione termica.*
***Sovr.**: aliquota di sovraresistenza da assicurare in verifica.*
***S.Z**: indica se l'elemento deve essere verificato considerando il sisma verticale.*
***C.i.**: svincolo o cerniera da applicare al relativo estremo dell'asta nel modello.*
***C.f.**: svincolo o cerniera da applicare al relativo estremo dell'asta nel modello.*
***P.lin.**: peso per unità di lunghezza. [kN/m]*
***Cal.**: descrizione sintetica dell'eventuale calastrello della sezione accoppiata o composita.*

Sezione	P.i.	Liv.	Punto i.		Punto f.		Estr.	Mat.	Car.lin.	ΔT	Sovr.	S.Z	C.i.	C.f.	P.lin.	Cal.
			X	Y	X	Y										
IPE270	C	L4	0	8	0	-1	0	S275	Nessuno; G	Acciaio esterna; Asse locale 2	0	No	No	No	0.36	
IPE240	C	L4	190	2	200	2	0	S275	Nessuno; G	Acciaio esterna; Asse locale 2	0	No	Svincolo: M2, M3	Svincolo: M2, M3	0.31	
IPE240	C	L4	190	6.5	200	6.5	0	S275	Nessuno; G	Acciaio esterna; Asse locale 2	0	No	Svincolo: M2, M3	Svincolo: M2, M3	0.31	
IPE240	C	L4	190	8	200	8	0	S275	Nessuno; G	Acciaio esterna; Asse locale 2	0	No	Svincolo: M2, M3	Svincolo: M2, M3	0.31	
IPE240	C	L4	190	0.5	200	0.5	0	S275	Nessuno; G	Acciaio esterna; Asse locale 2	0	No	Svincolo: M2, M3	Svincolo: M2, M3	0.31	
IPE240	C	L4	190	-1	200	-1	0	S275	Nessuno; G	Acciaio esterna; Asse locale 2	0	No	Svincolo: M2, M3	Svincolo: M2, M3	0.31	
IPE270	C	L4	200	8	200	-1	0	S275	Nessuno; G	Acciaio esterna; Asse locale 2	0	No	No	No	0.36	
IPE240	C	L4	190	3.5	200	3.5	0	S275	Nessuno; G	Acciaio esterna; Asse locale 2	0	No	Svincolo: M2, M3	Svincolo: M2, M3	0.31	
IPE120	C	L4	185	0.5	185	-1	0	S275	Nessuno; G	Acciaio esterna; Asse locale 2	0	No	No	No	0.1	
IPE120	C	L4	185	2	185	0.5	0	S275	Nessuno; G	Acciaio esterna; Asse locale 2	0	No	No	No	0.1	
IPE240	C	L4	190	5	200	5	0	S275	Nessuno; G	Acciaio esterna; Asse locale 2	0	No	Svincolo: M2, M3	Svincolo: M2, M3	0.31	
IPE120	C	L4	185	3.5	185	2	0	S275	Nessuno; G	Acciaio esterna; Asse locale 2	0	No	No	No	0.1	
IPE120	C	L4	185	6.5	185	5	0	S275	Nessuno; G	Acciaio esterna; Asse locale 2	0	No	No	No	0.1	
IPE120	C	L4	185	8	185	6.5	0	S275	Nessuno; G	Acciaio esterna; Asse locale 2	0	No	No	No	0.1	
IPE240	C	L4	180	5	190	5	0	S275	Nessuno; G	Acciaio esterna; Asse locale 2	0	No	Svincolo: M2, M3	Svincolo: M2, M3	0.31	
IPE240	C	L4	180	2	190	2	0	S275	Nessuno; G	Acciaio esterna; Asse locale 2	0	No	Svincolo: M2, M3	Svincolo: M2, M3	0.31	
IPE240	C	L4	180	6.5	190	6.5	0	S275	Nessuno; G	Acciaio esterna; Asse locale 2	0	No	Svincolo: M2, M3	Svincolo: M2, M3	0.31	
IPE240	C	L4	180	8	190	8	0	S275	Nessuno; G	Acciaio esterna; Asse locale 2	0	No	Svincolo: M2, M3	Svincolo: M2, M3	0.31	
IPE240	C	L4	180	0.5	190	0.5	0	S275	Nessuno; G	Acciaio esterna; Asse locale 2	0	No	Svincolo: M2, M3	Svincolo: M2, M3	0.31	

			X	Y	X	Y										
IPE240	C	L4	180	-1	190	-1	0	S275	Nessuno; G	Acciaio esterna; Asse locale 2	0	No	Svincolo: M2, M3	Svincolo: M2, M3	0.31	
IPE270	C	L4	190	8	190	-1	0	S275	Nessuno; G	Acciaio esterna; Asse locale 2	0	No	No	No	0.36	
IPE120	C	L4	185	5	185	3.5	0	S275	Nessuno; G	Acciaio esterna; Asse locale 2	0	No	No	No	0.1	
IPE120	C	L4	195	8	195	6.5	0	S275	Nessuno; G	Acciaio esterna; Asse locale 2	0	No	No	No	0.1	
IPE120	C	L4	195	6.5	195	5	0	S275	Nessuno; G	Acciaio esterna; Asse locale 2	0	No	No	No	0.1	
IPE120	C	L4	195	5	195	3.5	0	S275	Nessuno; G	Acciaio esterna; Asse locale 2	0	No	No	No	0.1	
IPE240	C	L4	205	0.5	215	0.5	0	S275	Nessuno; G	Acciaio esterna; Asse locale 2	0	No	Svincolo: M2, M3	Svincolo: M2, M3	0.31	
IPE240	C	L4	205	-1	215	-1	0	S275	Nessuno; G	Acciaio esterna; Asse locale 2	0	No	Svincolo: M2, M3	Svincolo: M2, M3	0.31	
IPE270	C	L4	215	8	215	-1	0	S275	Nessuno; G	Acciaio esterna; Asse locale 2	0	No	No	No	0.36	
IPE240	C	L4	205	3.5	215	3.5	0	S275	Nessuno; G	Acciaio esterna; Asse locale 2	0	No	Svincolo: M2, M3	Svincolo: M2, M3	0.31	
IPE270	C	L4	205	8	205	-1	0	S275	Nessuno; G	Acciaio esterna; Asse locale 2	0	No	No	No	0.36	
IPE240	C	L4	215	0.5	220	0.5	0	S275	Nessuno; G	Acciaio esterna; Asse locale 2	0	No	Svincolo: M2, M3	Svincolo: M2, M3	0.31	
IPE240	C	L4	215	2	220	2	0	S275	Nessuno; G	Acciaio esterna; Asse locale 2	0	No	Svincolo: M2, M3	Svincolo: M2, M3	0.31	
IPE240	C	L4	215	3.5	220	3.5	0	S275	Nessuno; G	Acciaio esterna; Asse locale 2	0	No	Svincolo: M2, M3	Svincolo: M2, M3	0.31	
IPE240	C	L4	215	5	220	5	0	S275	Nessuno; G	Acciaio esterna; Asse locale 2	0	No	Svincolo: M2, M3	Svincolo: M2, M3	0.31	
IPE240	C	L4	215	6.5	220	6.5	0	S275	Nessuno; G	Acciaio esterna; Asse locale 2	0	No	Svincolo: M2, M3	Svincolo: M2, M3	0.31	
IPE240	C	L4	215	8	220	8	0	S275	Nessuno; G	Acciaio esterna; Asse locale 2	0	No	Svincolo: M2, M3	Svincolo: M2, M3	0.31	
IPE270	C	L4	220	8	220	-1	0	S275	Nessuno; G	Acciaio esterna; Asse locale 2	0	No	No	No	0.36	
IPE240	C	L4	200	0.5	205	0.5	0	S275	Nessuno; G	Acciaio esterna; Asse locale 2	0	No	Svincolo: M2, M3	Svincolo: M2, M3	0.31	
IPE240	C	L4	200	2	205	2	0	S275	Nessuno; G	Acciaio esterna; Asse locale 2	0	No	Svincolo: M2, M3	Svincolo: M2, M3	0.31	
IPE240	C	L4	200	3.5	205	3.5	0	S275	Nessuno; G	Acciaio esterna; Asse locale 2	0	No	Svincolo: M2, M3	Svincolo: M2, M3	0.31	
IPE240	C	L4	200	5	205	5	0	S275	Nessuno; G	Acciaio esterna; Asse locale 2	0	No	Svincolo: M2, M3	Svincolo: M2, M3	0.31	

			X	Y	X	Y										
IPE240	C	L4	200	6.5	205	6.5	0	S275	Nessuno; G	Acciaio esterna; Asse locale 2	0	No	Svincolo: M2, M3	Svincolo: M2, M3	0.31	
IPE240	C	L4	200	8	205	8	0	S275	Nessuno; G	Acciaio esterna; Asse locale 2	0	No	Svincolo: M2, M3	Svincolo: M2, M3	0.31	
IPE120	C	L4	195	0.5	195	-1	0	S275	Nessuno; G	Acciaio esterna; Asse locale 2	0	No	No	No	0.1	
IPE120	C	L4	195	2	195	0.5	0	S275	Nessuno; G	Acciaio esterna; Asse locale 2	0	No	No	No	0.1	
IPE120	C	L4	195	3.5	195	2	0	S275	Nessuno; G	Acciaio esterna; Asse locale 2	0	No	No	No	0.1	
IPE240	C	L4	180	3.5	190	3.5	0	S275	Nessuno; G	Acciaio esterna; Asse locale 2	0	No	Svincolo: M2, M3	Svincolo: M2, M3	0.31	
IPE270	C	L4	175	3.5	175	0.5	0	S275	Nessuno; G	Acciaio esterna; Asse locale 2	0	No	No	No	0.36	
IPE240	C	L4	175	0.5	180	0.5	0	S275	Nessuno; G	Acciaio esterna; Asse locale 2	0	No	Svincolo: M2, M3	Svincolo: M2, M3	0.31	
IPE240	C	L4	175	2	180	2	0	S275	Nessuno; G	Acciaio esterna; Asse locale 2	0	No	Svincolo: M2, M3	Svincolo: M2, M3	0.31	
IPE120	C	L4	155	6.5	155	5	0	S275	Nessuno; G	Acciaio esterna; Asse locale 2	0	No	No	No	0.1	
IPE120	C	L4	155	8	155	6.5	0	S275	Nessuno; G	Acciaio esterna; Asse locale 2	0	No	No	No	0.1	
IPE240	C	L4	150	5	160	5	0	S275	Nessuno; G	Acciaio esterna; Asse locale 2	0	No	Svincolo: M2, M3	Svincolo: M2, M3	0.31	
IPE240	C	L4	150	2	160	2	0	S275	Nessuno; G	Acciaio esterna; Asse locale 2	0	No	Svincolo: M2, M3	Svincolo: M2, M3	0.31	
IPE240	C	L4	150	6.5	160	6.5	0	S275	Nessuno; G	Acciaio esterna; Asse locale 2	0	No	Svincolo: M2, M3	Svincolo: M2, M3	0.31	
IPE240	C	L4	150	8	160	8	0	S275	Nessuno; G	Acciaio esterna; Asse locale 2	0	No	Svincolo: M2, M3	Svincolo: M2, M3	0.31	
IPE240	C	L4	150	0.5	160	0.5	0	S275	Nessuno; G	Acciaio esterna; Asse locale 2	0	No	Svincolo: M2, M3	Svincolo: M2, M3	0.31	
IPE240	C	L4	150	-1	160	-1	0	S275	Nessuno; G	Acciaio esterna; Asse locale 2	0	No	Svincolo: M2, M3	Svincolo: M2, M3	0.31	
IPE270	C	L4	160	8	160	-1	0	S275	Nessuno; G	Acciaio esterna; Asse locale 2	0	No	No	No	0.36	
IPE240	C	L4	150	3.5	160	3.5	0	S275	Nessuno; G	Acciaio esterna; Asse locale 2	0	No	Svincolo: M2, M3	Svincolo: M2, M3	0.31	
IPE120	C	L4	145	0.5	145	-1	0	S275	Nessuno; G	Acciaio esterna; Asse locale 2	0	No	No	No	0.1	
IPE120	C	L4	145	2	145	0.5	0	S275	Nessuno; G	Acciaio esterna; Asse locale 2	0	No	No	No	0.1	
IPE120	C	L4	145	3.5	145	2	0	S275	Nessuno; G	Acciaio esterna; Asse locale 2	0	No	No	No	0.1	

			X	Y	X	Y										
IPE120	C	L4	145	5	145	3.5	0	S275	Nessuno; G	Acciaio esterna; Asse locale 2	0	No	No	No	0.1	
IPE120	C	L4	145	6.5	145	5	0	S275	Nessuno; G	Acciaio esterna; Asse locale 2	0	No	No	No	0.1	
IPE120	C	L4	145	8	145	6.5	0	S275	Nessuno; G	Acciaio esterna; Asse locale 2	0	No	No	No	0.1	
IPE240	C	L4	140	5	150	5	0	S275	Nessuno; G	Acciaio esterna; Asse locale 2	0	No	Svincolo: M2, M3	Svincolo: M2, M3	0.31	
IPE240	C	L4	140	2	150	2	0	S275	Nessuno; G	Acciaio esterna; Asse locale 2	0	No	Svincolo: M2, M3	Svincolo: M2, M3	0.31	
IPE240	C	L4	140	6.5	150	6.5	0	S275	Nessuno; G	Acciaio esterna; Asse locale 2	0	No	Svincolo: M2, M3	Svincolo: M2, M3	0.31	
IPE240	C	L4	140	8	150	8	0	S275	Nessuno; G	Acciaio esterna; Asse locale 2	0	No	Svincolo: M2, M3	Svincolo: M2, M3	0.31	
IPE240	C	L4	140	0.5	150	0.5	0	S275	Nessuno; G	Acciaio esterna; Asse locale 2	0	No	Svincolo: M2, M3	Svincolo: M2, M3	0.31	
IPE120	C	L4	155	5	155	3.5	0	S275	Nessuno; G	Acciaio esterna; Asse locale 2	0	No	No	No	0.1	
IPE240	C	L4	205	8	215	8	0	S275	Nessuno; G	Acciaio esterna; Asse locale 2	0	No	Svincolo: M2, M3	Svincolo: M2, M3	0.31	
IPE120	C	L4	155	3.5	155	2	0	S275	Nessuno; G	Acciaio esterna; Asse locale 2	0	No	No	No	0.1	
IPE120	C	L4	155	0.5	155	-1	0	S275	Nessuno; G	Acciaio esterna; Asse locale 2	0	No	No	No	0.1	
IPE240	C	L4	175	3.5	180	3.5	0	S275	Nessuno; G	Acciaio esterna; Asse locale 2	0	No	Svincolo: M2, M3	Svincolo: M2, M3	0.31	
IPE240	C	L4	175	5	180	5	0	S275	Nessuno; G	Acciaio esterna; Asse locale 2	0	No	Svincolo: M2, M3	Svincolo: M2, M3	0.31	
IPE240	C	L4	175	6.5	180	6.5	0	S275	Nessuno; G	Acciaio esterna; Asse locale 2	0	No	Svincolo: M2, M3	Svincolo: M2, M3	0.31	
IPE240	C	L4	175	8	180	8	0	S275	Nessuno; G	Acciaio esterna; Asse locale 2	0	No	Svincolo: M2, M3	Svincolo: M2, M3	0.31	
IPE270	C	L4	180	8	180	-1	0	S275	Nessuno; G	Acciaio esterna; Asse locale 2	0	No	No	No	0.36	
IPE240	C	L4	160	0.5	165	0.5	0	S275	Nessuno; G	Acciaio esterna; Asse locale 2	0	No	Svincolo: M2, M3	Svincolo: M2, M3	0.31	
IPE240	C	L4	160	2	165	2	0	S275	Nessuno; G	Acciaio esterna; Asse locale 2	0	No	Svincolo: M2, M3	Svincolo: M2, M3	0.31	
IPE240	C	L4	160	3.5	165	3.5	0	S275	Nessuno; G	Acciaio esterna; Asse locale 2	0	No	Svincolo: M2, M3	Svincolo: M2, M3	0.31	
IPE240	C	L4	160	5	165	5	0	S275	Nessuno; G	Acciaio esterna; Asse locale 2	0	No	Svincolo: M2, M3	Svincolo: M2, M3	0.31	
IPE240	C	L4	160	6.5	165	6.5	0	S275	Nessuno; G	Acciaio esterna; Asse locale 2	0	No	Svincolo: M2, M3	Svincolo: M2, M3	0.31	

			X	Y	X	Y										
IPE240	C	L4	160	8	165	8	0	S275	Nessuno; G	Acciaio esterna; Asse locale 2	0	No	Svincolo: M2, M3	Svincolo: M2, M3	0.31	
IPE270	C	L4	165	3.5	165	0.5	0	S275	Nessuno; G	Acciaio esterna; Asse locale 2	0	No	No	No	0.36	
IPE120	C	L4	170	5	170	3.5	0	S275	Nessuno; G	Acciaio esterna; Asse locale 2	0	No	No	No	0.1	
IPE120	C	L4	170	6.5	170	5	0	S275	Nessuno; G	Acciaio esterna; Asse locale 2	0	No	No	No	0.1	
IPE120	C	L4	170	8	170	6.5	0	S275	Nessuno; G	Acciaio esterna; Asse locale 2	0	No	No	No	0.1	
IPE240	C	L4	165	5	175	5	0	S275	Nessuno; G	Acciaio esterna; Asse locale 2	0	No	Svincolo: M2, M3	Svincolo: M2, M3	0.31	
IPE240	C	L4	165	6.5	175	6.5	0	S275	Nessuno; G	Acciaio esterna; Asse locale 2	0	No	Svincolo: M2, M3	Svincolo: M2, M3	0.31	
IPE240	C	L4	165	8	175	8	0	S275	Nessuno; G	Acciaio esterna; Asse locale 2	0	No	Svincolo: M2, M3	Svincolo: M2, M3	0.31	
IPE270	C	L4	175	8	175	3.5	0	S275	Nessuno; G	Acciaio esterna; Asse locale 2	0	No	No	No	0.36	
IPE240	C	L4	165	3.5	175	3.5	0	S275	Nessuno; G	Acciaio esterna; Asse locale 2	0	No	Svincolo: M2, M3	Svincolo: M2, M3	0.31	
IPE270	C	L4	165	8	165	3.5	0	S275	Nessuno; G	Acciaio esterna; Asse locale 2	0	No	No	No	0.36	
IPE120	C	L4	155	2	155	0.5	0	S275	Nessuno; G	Acciaio esterna; Asse locale 2	0	No	No	No	0.1	
IPE240	C	L4	205	6.5	215	6.5	0	S275	Nessuno; G	Acciaio esterna; Asse locale 2	0	No	Svincolo: M2, M3	Svincolo: M2, M3	0.31	
IPE240	C	L4	205	2	215	2	0	S275	Nessuno; G	Acciaio esterna; Asse locale 2	0	No	Svincolo: M2, M3	Svincolo: M2, M3	0.31	
IPE240	C	L4	205	5	215	5	0	S275	Nessuno; G	Acciaio esterna; Asse locale 2	0	No	Svincolo: M2, M3	Svincolo: M2, M3	0.31	
IPE120	C	L4	265	8	265	6.5	0	S275	Nessuno; G	Acciaio esterna; Asse locale 2	0	No	No	No	0.1	
IPE240	C	L4	260	5	270	5	0	S275	Nessuno; G	Acciaio esterna; Asse locale 2	0	No	Svincolo: M2, M3	Svincolo: M2, M3	0.31	
IPE240	C	L4	260	2	270	2	0	S275	Nessuno; G	Acciaio esterna; Asse locale 2	0	No	Svincolo: M2, M3	Svincolo: M2, M3	0.31	
IPE240	C	L4	260	6.5	270	6.5	0	S275	Nessuno; G	Acciaio esterna; Asse locale 2	0	No	Svincolo: M2, M3	Svincolo: M2, M3	0.31	
IPE240	C	L4	260	8	270	8	0	S275	Nessuno; G	Acciaio esterna; Asse locale 2	0	No	Svincolo: M2, M3	Svincolo: M2, M3	0.31	
IPE240	C	L4	260	0.5	270	0.5	0	S275	Nessuno; G	Acciaio esterna; Asse locale 2	0	No	Svincolo: M2, M3	Svincolo: M2, M3	0.31	
IPE240	C	L4	260	-1	270	-1	0	S275	Nessuno; G	Acciaio esterna; Asse locale 2	0	No	Svincolo: M2, M3	Svincolo: M2, M3	0.31	

			X	Y	X	Y										
IPE270	C	L4	270	8	270	-1	0	S275	Nessuno; G	Acciaio esterna; Asse locale 2	0	No	No	No	0.36	
IPE240	C	L4	260	3.5	270	3.5	0	S275	Nessuno; G	Acciaio esterna; Asse locale 2	0	No	Svincolo: M2, M3	Svincolo: M2, M3	0.31	
IPE120	C	L4	255	0.5	255	-1	0	S275	Nessuno; G	Acciaio esterna; Asse locale 2	0	No	No	No	0.1	
IPE120	C	L4	255	2	255	0.5	0	S275	Nessuno; G	Acciaio esterna; Asse locale 2	0	No	No	No	0.1	
IPE120	C	L4	255	3.5	255	2	0	S275	Nessuno; G	Acciaio esterna; Asse locale 2	0	No	No	No	0.1	
IPE120	C	L4	255	5	255	3.5	0	S275	Nessuno; G	Acciaio esterna; Asse locale 2	0	No	No	No	0.1	
IPE120	C	L4	255	6.5	255	5	0	S275	Nessuno; G	Acciaio esterna; Asse locale 2	0	No	No	No	0.1	
IPE120	C	L4	255	8	255	6.5	0	S275	Nessuno; G	Acciaio esterna; Asse locale 2	0	No	No	No	0.1	
IPE240	C	L4	250	5	260	5	0	S275	Nessuno; G	Acciaio esterna; Asse locale 2	0	No	Svincolo: M2, M3	Svincolo: M2, M3	0.31	
IPE240	C	L4	250	2	260	2	0	S275	Nessuno; G	Acciaio esterna; Asse locale 2	0	No	Svincolo: M2, M3	Svincolo: M2, M3	0.31	
IPE240	C	L4	250	6.5	260	6.5	0	S275	Nessuno; G	Acciaio esterna; Asse locale 2	0	No	Svincolo: M2, M3	Svincolo: M2, M3	0.31	
IPE240	C	L4	250	8	260	8	0	S275	Nessuno; G	Acciaio esterna; Asse locale 2	0	No	Svincolo: M2, M3	Svincolo: M2, M3	0.31	
IPE240	C	L4	250	0.5	260	0.5	0	S275	Nessuno; G	Acciaio esterna; Asse locale 2	0	No	Svincolo: M2, M3	Svincolo: M2, M3	0.31	
IPE240	C	L4	250	-1	260	-1	0	S275	Nessuno; G	Acciaio esterna; Asse locale 2	0	No	Svincolo: M2, M3	Svincolo: M2, M3	0.31	
IPE120	C	L4	265	6.5	265	5	0	S275	Nessuno; G	Acciaio esterna; Asse locale 2	0	No	No	No	0.1	
IPE270	C	L4	260	8	260	-1	0	S275	Nessuno; G	Acciaio esterna; Asse locale 2	0	No	No	No	0.36	
IPE120	C	L4	265	5	265	3.5	0	S275	Nessuno; G	Acciaio esterna; Asse locale 2	0	No	No	No	0.1	
IPE120	C	L4	265	2	265	0.5	0	S275	Nessuno; G	Acciaio esterna; Asse locale 2	0	No	No	No	0.1	
IPE240	C	L4	280	0.5	281.23	0.5	0	S275	Nessuno; G	Acciaio esterna; Asse locale 2	0	No	No	No	0.31	
IPE240	C	L4	280	2	281.23	2	0	S275	Nessuno; G	Acciaio esterna; Asse locale 2	0	No	No	No	0.31	
IPE240	C	L4	280	3.5	281.23	3.5	0	S275	Nessuno; G	Acciaio esterna; Asse locale 2	0	No	No	No	0.31	
IPE240	C	L4	280	5	281.23	5	0	S275	Nessuno; G	Acciaio esterna; Asse locale 2	0	No	No	No	0.31	

			X	Y	X	Y										
IPE240	C	L4	280	6.5	281.23	6.5	0	S275	Nessuno; G	Acciaio esterna; Asse locale 2	0	No	No	No	0.31	
IPE240	C	L4	280	8	281.23	8	0	S275	Nessuno; G	Acciaio esterna; Asse locale 2	0	No	No	No	0.31	
IPE120	C	L4	275	0.5	275	-1	0	S275	Nessuno; G	Acciaio esterna; Asse locale 2	0	No	No	No	0.1	
IPE120	C	L4	275	2	275	0.5	0	S275	Nessuno; G	Acciaio esterna; Asse locale 2	0	No	No	No	0.1	
IPE120	C	L4	275	3.5	275	2	0	S275	Nessuno; G	Acciaio esterna; Asse locale 2	0	No	No	No	0.1	
IPE120	C	L4	275	5	275	3.5	0	S275	Nessuno; G	Acciaio esterna; Asse locale 2	0	No	No	No	0.1	
IPE120	C	L4	275	6.5	275	5	0	S275	Nessuno; G	Acciaio esterna; Asse locale 2	0	No	No	No	0.1	
IPE120	C	L4	275	8	275	6.5	0	S275	Nessuno; G	Acciaio esterna; Asse locale 2	0	No	No	No	0.1	
IPE240	C	L4	270	5	280	5	0	S275	Nessuno; G	Acciaio esterna; Asse locale 2	0	No	Svincolo: M2, M3	No	0.31	
IPE240	C	L4	270	2	280	2	0	S275	Nessuno; G	Acciaio esterna; Asse locale 2	0	No	Svincolo: M2, M3	No	0.31	
IPE240	C	L4	270	6.5	280	6.5	0	S275	Nessuno; G	Acciaio esterna; Asse locale 2	0	No	Svincolo: M2, M3	No	0.31	
IPE240	C	L4	270	8	280	8	0	S275	Nessuno; G	Acciaio esterna; Asse locale 2	0	No	Svincolo: M2, M3	No	0.31	
IPE240	C	L4	270	0.5	280	0.5	0	S275	Nessuno; G	Acciaio esterna; Asse locale 2	0	No	Svincolo: M2, M3	No	0.31	
IPE240	C	L4	270	-1	280	-1	0	S275	Nessuno; G	Acciaio esterna; Asse locale 2	0	No	Svincolo: M2, M3	No	0.31	
IPE270	C	L4	280	8	280	-1	0	S275	Nessuno; G	Acciaio esterna; Asse locale 2	0	No	No	No	0.36	
IPE240	C	L4	270	3.5	280	3.5	0	S275	Nessuno; G	Acciaio esterna; Asse locale 2	0	No	Svincolo: M2, M3	No	0.31	
IPE120	C	L4	265	0.5	265	-1	0	S275	Nessuno; G	Acciaio esterna; Asse locale 2	0	No	No	No	0.1	
IPE120	C	L4	265	3.5	265	2	0	S275	Nessuno; G	Acciaio esterna; Asse locale 2	0	No	No	No	0.1	
IPE240	C	L4	140	-1	150	-1	0	S275	Nessuno; G	Acciaio esterna; Asse locale 2	0	No	Svincolo: M2, M3	Svincolo: M2, M3	0.31	
IPE240	C	L4	250	3.5	260	3.5	0	S275	Nessuno; G	Acciaio esterna; Asse locale 2	0	No	Svincolo: M2, M3	Svincolo: M2, M3	0.31	
IPE120	C	L4	245	2	245	0.5	0	S275	Nessuno; G	Acciaio esterna; Asse locale 2	0	No	No	No	0.1	
IPE240	C	L4	230	3.5	240	3.5	0	S275	Nessuno; G	Acciaio esterna; Asse locale 2	0	No	Svincolo: M2, M3	Svincolo: M2, M3	0.31	

			X	Y	X	Y										
IPE120	C	L4	225	0.5	225	-1	0	S275	Nessuno; G	Acciaio esterna; Asse locale 2	0	No	No	No	0.1	
IPE120	C	L4	225	2	225	0.5	0	S275	Nessuno; G	Acciaio esterna; Asse locale 2	0	No	No	No	0.1	
IPE120	C	L4	225	3.5	225	2	0	S275	Nessuno; G	Acciaio esterna; Asse locale 2	0	No	No	No	0.1	
IPE120	C	L4	225	5	225	3.5	0	S275	Nessuno; G	Acciaio esterna; Asse locale 2	0	No	No	No	0.1	
IPE120	C	L4	225	6.5	225	5	0	S275	Nessuno; G	Acciaio esterna; Asse locale 2	0	No	No	No	0.1	
IPE120	C	L4	225	8	225	6.5	0	S275	Nessuno; G	Acciaio esterna; Asse locale 2	0	No	No	No	0.1	
IPE240	C	L4	220	5	230	5	0	S275	Nessuno; G	Acciaio esterna; Asse locale 2	0	No	Svincolo: M2, M3	Svincolo: M2, M3	0.31	
IPE240	C	L4	220	2	230	2	0	S275	Nessuno; G	Acciaio esterna; Asse locale 2	0	No	Svincolo: M2, M3	Svincolo: M2, M3	0.31	
IPE240	C	L4	220	6.5	230	6.5	0	S275	Nessuno; G	Acciaio esterna; Asse locale 2	0	No	Svincolo: M2, M3	Svincolo: M2, M3	0.31	
IPE240	C	L4	220	8	230	8	0	S275	Nessuno; G	Acciaio esterna; Asse locale 2	0	No	Svincolo: M2, M3	Svincolo: M2, M3	0.31	
IPE240	C	L4	220	0.5	230	0.5	0	S275	Nessuno; G	Acciaio esterna; Asse locale 2	0	No	Svincolo: M2, M3	Svincolo: M2, M3	0.31	
IPE240	C	L4	220	-1	230	-1	0	S275	Nessuno; G	Acciaio esterna; Asse locale 2	0	No	Svincolo: M2, M3	Svincolo: M2, M3	0.31	
IPE270	C	L4	230	8	230	-1	0	S275	Nessuno; G	Acciaio esterna; Asse locale 2	0	No	No	No	0.36	
IPE240	C	L4	220	3.5	230	3.5	0	S275	Nessuno; G	Acciaio esterna; Asse locale 2	0	No	Svincolo: M2, M3	Svincolo: M2, M3	0.31	
IPE120	C	L4	210	0.5	210	-1	0	S275	Nessuno; G	Acciaio esterna; Asse locale 2	0	No	No	No	0.1	
IPE120	C	L4	210	2	210	0.5	0	S275	Nessuno; G	Acciaio esterna; Asse locale 2	0	No	No	No	0.1	
IPE120	C	L4	210	3.5	210	2	0	S275	Nessuno; G	Acciaio esterna; Asse locale 2	0	No	No	No	0.1	
IPE120	C	L4	210	5	210	3.5	0	S275	Nessuno; G	Acciaio esterna; Asse locale 2	0	No	No	No	0.1	
IPE120	C	L4	210	6.5	210	5	0	S275	Nessuno; G	Acciaio esterna; Asse locale 2	0	No	No	No	0.1	
IPE120	C	L4	210	8	210	6.5	0	S275	Nessuno; G	Acciaio esterna; Asse locale 2	0	No	No	No	0.1	
IPE270	C	L4	240	8	240	-1	0	S275	Nessuno; G	Acciaio esterna; Asse locale 2	0	No	No	No	0.36	
IPE120	C	L4	245	0.5	245	-1	0	S275	Nessuno; G	Acciaio esterna; Asse locale 2	0	No	No	No	0.1	

			X	Y	X	Y										
IPE240	C	L4	230	-1	240	-1	0	S275	Nessuno; G	Acciaio esterna; Asse locale 2	0	No	Svincolo: M2, M3	Svincolo: M2, M3	0.31	
IPE240	C	L4	230	8	240	8	0	S275	Nessuno; G	Acciaio esterna; Asse locale 2	0	No	Svincolo: M2, M3	Svincolo: M2, M3	0.31	
IPE120	C	L4	245	3.5	245	2	0	S275	Nessuno; G	Acciaio esterna; Asse locale 2	0	No	No	No	0.1	
IPE120	C	L4	245	5	245	3.5	0	S275	Nessuno; G	Acciaio esterna; Asse locale 2	0	No	No	No	0.1	
IPE120	C	L4	245	6.5	245	5	0	S275	Nessuno; G	Acciaio esterna; Asse locale 2	0	No	No	No	0.1	
IPE120	C	L4	245	8	245	6.5	0	S275	Nessuno; G	Acciaio esterna; Asse locale 2	0	No	No	No	0.1	
IPE240	C	L4	240	5	250	5	0	S275	Nessuno; G	Acciaio esterna; Asse locale 2	0	No	Svincolo: M2, M3	Svincolo: M2, M3	0.31	
IPE240	C	L4	240	2	250	2	0	S275	Nessuno; G	Acciaio esterna; Asse locale 2	0	No	Svincolo: M2, M3	Svincolo: M2, M3	0.31	
IPE240	C	L4	240	6.5	250	6.5	0	S275	Nessuno; G	Acciaio esterna; Asse locale 2	0	No	Svincolo: M2, M3	Svincolo: M2, M3	0.31	
IPE240	C	L4	240	8	250	8	0	S275	Nessuno; G	Acciaio esterna; Asse locale 2	0	No	Svincolo: M2, M3	Svincolo: M2, M3	0.31	
IPE240	C	L4	240	0.5	250	0.5	0	S275	Nessuno; G	Acciaio esterna; Asse locale 2	0	No	Svincolo: M2, M3	Svincolo: M2, M3	0.31	
IPE240	C	L4	240	-1	250	-1	0	S275	Nessuno; G	Acciaio esterna; Asse locale 2	0	No	Svincolo: M2, M3	Svincolo: M2, M3	0.31	
IPE270	C	L4	250	8	250	-1	0	S275	Nessuno; G	Acciaio esterna; Asse locale 2	0	No	No	No	0.36	
IPE240	C	L4	240	3.5	250	3.5	0	S275	Nessuno; G	Acciaio esterna; Asse locale 2	0	No	Svincolo: M2, M3	Svincolo: M2, M3	0.31	
IPE120	C	L4	235	0.5	235	-1	0	S275	Nessuno; G	Acciaio esterna; Asse locale 2	0	No	No	No	0.1	
IPE120	C	L4	235	2	235	0.5	0	S275	Nessuno; G	Acciaio esterna; Asse locale 2	0	No	No	No	0.1	
IPE120	C	L4	235	3.5	235	2	0	S275	Nessuno; G	Acciaio esterna; Asse locale 2	0	No	No	No	0.1	
IPE120	C	L4	235	5	235	3.5	0	S275	Nessuno; G	Acciaio esterna; Asse locale 2	0	No	No	No	0.1	
IPE120	C	L4	235	6.5	235	5	0	S275	Nessuno; G	Acciaio esterna; Asse locale 2	0	No	No	No	0.1	
IPE120	C	L4	235	8	235	6.5	0	S275	Nessuno; G	Acciaio esterna; Asse locale 2	0	No	No	No	0.1	
IPE240	C	L4	230	5	240	5	0	S275	Nessuno; G	Acciaio esterna; Asse locale 2	0	No	Svincolo: M2, M3	Svincolo: M2, M3	0.31	
IPE240	C	L4	230	2	240	2	0	S275	Nessuno; G	Acciaio esterna; Asse locale 2	0	No	Svincolo: M2, M3	Svincolo: M2, M3	0.31	

			X	Y	X	Y										
IPE240	C	L4	230	6.5	240	6.5	0	S275	Nessuno; G	Acciaio esterna; Asse locale 2	0	No	Svincolo: M2, M3	Svincolo: M2, M3	0.31	
IPE240	C	L4	230	0.5	240	0.5	0	S275	Nessuno; G	Acciaio esterna; Asse locale 2	0	No	Svincolo: M2, M3	Svincolo: M2, M3	0.31	
IPE240	C	L4	280	-1	281.23	-1	0	S275	Nessuno; G	Acciaio esterna; Asse locale 2	0	No	No	No	0.31	
IPE270	C	L4	150	8	150	-1	0	S275	Nessuno; G	Acciaio esterna; Asse locale 2	0	No	No	No	0.36	
IPE120	C	L4	135	0.5	135	-1	0	S275	Nessuno; G	Acciaio esterna; Asse locale 2	0	No	No	No	0.1	
IPE240	C	L4	0	6.5	-1.23	6.5	0	S275	Nessuno; G	Acciaio esterna; Asse locale 2	0	No	No	No	0.31	
IPE240	C	L4	0	8	-1.23	8	0	S275	Nessuno; G	Acciaio esterna; Asse locale 2	0	No	No	No	0.31	
IPE270	C	L4	35	3.5	35	0.5	0	S275	Nessuno; G	Acciaio esterna; Asse locale 2	0	No	No	No	0.36	
IPE240	C	L4	35	0.5	40	0.5	0	S275	Nessuno; G	Acciaio esterna; Asse locale 2	0	No	Svincolo: M2, M3	Svincolo: M2, M3	0.31	
IPE240	C	L4	35	2	40	2	0	S275	Nessuno; G	Acciaio esterna; Asse locale 2	0	No	Svincolo: M2, M3	Svincolo: M2, M3	0.31	
IPE240	C	L4	35	3.5	40	3.5	0	S275	Nessuno; G	Acciaio esterna; Asse locale 2	0	No	Svincolo: M2, M3	Svincolo: M2, M3	0.31	
IPE240	C	L4	35	5	40	5	0	S275	Nessuno; G	Acciaio esterna; Asse locale 2	0	No	Svincolo: M2, M3	Svincolo: M2, M3	0.31	
IPE240	C	L4	35	6.5	40	6.5	0	S275	Nessuno; G	Acciaio esterna; Asse locale 2	0	No	Svincolo: M2, M3	Svincolo: M2, M3	0.31	
IPE240	C	L4	35	8	40	8	0	S275	Nessuno; G	Acciaio esterna; Asse locale 2	0	No	Svincolo: M2, M3	Svincolo: M2, M3	0.31	
IPE240	C	L4	0	5	-1.23	5	0	S275	Nessuno; G	Acciaio esterna; Asse locale 2	0	No	No	No	0.31	
IPE270	C	L4	40	8	40	-1	0	S275	Nessuno; G	Acciaio esterna; Asse locale 2	0	No	No	No	0.36	
IPE240	C	L4	20	2	25	2	0	S275	Nessuno; G	Acciaio esterna; Asse locale 2	0	No	Svincolo: M2, M3	Svincolo: M2, M3	0.31	
IPE240	C	L4	20	3.5	25	3.5	0	S275	Nessuno; G	Acciaio esterna; Asse locale 2	0	No	Svincolo: M2, M3	Svincolo: M2, M3	0.31	
IPE240	C	L4	20	5	25	5	0	S275	Nessuno; G	Acciaio esterna; Asse locale 2	0	No	Svincolo: M2, M3	Svincolo: M2, M3	0.31	
IPE240	C	L4	20	6.5	25	6.5	0	S275	Nessuno; G	Acciaio esterna; Asse locale 2	0	No	Svincolo: M2, M3	Svincolo: M2, M3	0.31	
IPE240	C	L4	20	8	25	8	0	S275	Nessuno; G	Acciaio esterna; Asse locale 2	0	No	Svincolo: M2, M3	Svincolo: M2, M3	0.31	
IPE270	C	L4	20	8	20	-1	0	S275	Nessuno; G	Acciaio esterna; Asse locale 2	0	No	No	No	0.36	

			X	Y	X	Y										
IPE270	C	L4	25	3.5	25	0.5	0	S275	Nessuno; G	Acciaio esterna; Asse locale 2	0	No	No	No	0.36	
IPE120	C	L4	55	0.5	55	-1	0	S275	Nessuno; G	Acciaio esterna; Asse locale 2	0	No	No	No	0.1	
IPE120	C	L4	55	2	55	0.5	0	S275	Nessuno; G	Acciaio esterna; Asse locale 2	0	No	No	No	0.1	
IPE240	C	L4	20	0.5	25	0.5	0	S275	Nessuno; G	Acciaio esterna; Asse locale 2	0	No	Svincolo: M2, M3	Svincolo: M2, M3	0.31	
IPE240	C	L4	0	3.5	-1.23	3.5	0	S275	Nessuno; G	Acciaio esterna; Asse locale 2	0	No	No	No	0.31	
IPE240	C	L4	0	2	-1.23	2	0	S275	Nessuno; G	Acciaio esterna; Asse locale 2	0	No	No	No	0.31	
IPE240	C	L4	0	0.5	-1.23	0.5	0	S275	Nessuno; G	Acciaio esterna; Asse locale 2	0	No	No	No	0.31	
IPE240	C	L4	60	2	70	2	0	S275	Nessuno; G	Acciaio esterna; Asse locale 2	0	No	Svincolo: M2, M3	Svincolo: M2, M3	0.31	
IPE240	C	L4	60	6.5	70	6.5	0	S275	Nessuno; G	Acciaio esterna; Asse locale 2	0	No	Svincolo: M2, M3	Svincolo: M2, M3	0.31	
IPE240	C	L4	60	8	70	8	0	S275	Nessuno; G	Acciaio esterna; Asse locale 2	0	No	Svincolo: M2, M3	Svincolo: M2, M3	0.31	
IPE240	C	L4	60	0.5	70	0.5	0	S275	Nessuno; G	Acciaio esterna; Asse locale 2	0	No	Svincolo: M2, M3	Svincolo: M2, M3	0.31	
IPE240	C	L4	60	-1	70	-1	0	S275	Nessuno; G	Acciaio esterna; Asse locale 2	0	No	Svincolo: M2, M3	Svincolo: M2, M3	0.31	
IPE270	C	L4	70	8	70	-1	0	S275	Nessuno; G	Acciaio esterna; Asse locale 2	0	No	No	No	0.36	
IPE240	C	L4	60	3.5	70	3.5	0	S275	Nessuno; G	Acciaio esterna; Asse locale 2	0	No	Svincolo: M2, M3	Svincolo: M2, M3	0.31	
IPE120	C	L4	15	0.5	15	-1	0	S275	Nessuno; G	Acciaio esterna; Asse locale 2	0	No	No	No	0.1	
IPE120	C	L4	15	2	15	0.5	0	S275	Nessuno; G	Acciaio esterna; Asse locale 2	0	No	No	No	0.1	
IPE120	C	L4	15	3.5	15	2	0	S275	Nessuno; G	Acciaio esterna; Asse locale 2	0	No	No	No	0.1	
IPE120	C	L4	15	5	15	3.5	0	S275	Nessuno; G	Acciaio esterna; Asse locale 2	0	No	No	No	0.1	
IPE120	C	L4	15	8	15	6.5	0	S275	Nessuno; G	Acciaio esterna; Asse locale 2	0	No	No	No	0.1	
IPE120	C	L4	15	6.5	15	5	0	S275	Nessuno; G	Acciaio esterna; Asse locale 2	0	No	No	No	0.1	
IPE120	C	L4	5	0.5	5	-1	0	S275	Nessuno; G	Acciaio esterna; Asse locale 2	0	No	No	No	0.1	
IPE120	C	L4	5	2	5	0.5	0	S275	Nessuno; G	Acciaio esterna; Asse locale 2	0	No	No	No	0.1	

			X	Y	X	Y										
IPE120	C	L4	5	3.5	5	2	0	S275	Nessuno; G	Acciaio esterna; Asse locale 2	0	No	No	No	0.1	
IPE120	C	L4	5	5	5	3.5	0	S275	Nessuno; G	Acciaio esterna; Asse locale 2	0	No	No	No	0.1	
IPE120	C	L4	5	6.5	5	5	0	S275	Nessuno; G	Acciaio esterna; Asse locale 2	0	No	No	No	0.1	
IPE120	C	L4	5	8	5	6.5	0	S275	Nessuno; G	Acciaio esterna; Asse locale 2	0	No	No	No	0.1	
UPN240_1	C	L4	-1.23	8	-1.23	-1	0	S275	Nessuno; G	Acciaio esterna; Asse locale 2	0	No	No	No	0.33	
IPE240	C	L4	0	-1	-1.23	-1	0	S275	Nessuno; G	Acciaio esterna; Asse locale 2	0	No	No	No	0.31	
IPE120	C	L4	55	3.5	55	2	0	S275	Nessuno; G	Acciaio esterna; Asse locale 2	0	No	No	No	0.1	
IPE120	C	L4	55	5	55	3.5	0	S275	Nessuno; G	Acciaio esterna; Asse locale 2	0	No	No	No	0.1	
IPE120	C	L4	55	6.5	55	5	0	S275	Nessuno; G	Acciaio esterna; Asse locale 2	0	No	No	No	0.1	
IPE120	C	L4	55	8	55	6.5	0	S275	Nessuno; G	Acciaio esterna; Asse locale 2	0	No	No	No	0.1	
IPE240	C	L4	25	5	35	5	0	S275	Nessuno; G	Acciaio esterna; Asse locale 2	0	No	Svincolo: M2, M3	Svincolo: M2, M3	0.31	
IPE240	C	L4	25	6.5	35	6.5	0	S275	Nessuno; G	Acciaio esterna; Asse locale 2	0	No	Svincolo: M2, M3	Svincolo: M2, M3	0.31	
IPE240	C	L4	25	8	35	8	0	S275	Nessuno; G	Acciaio esterna; Asse locale 2	0	No	Svincolo: M2, M3	Svincolo: M2, M3	0.31	
IPE270	C	L4	35	8	35	3.5	0	S275	Nessuno; G	Acciaio esterna; Asse locale 2	0	No	No	No	0.36	
IPE240	C	L4	25	3.5	35	3.5	0	S275	Nessuno; G	Acciaio esterna; Asse locale 2	0	No	Svincolo: M2, M3	Svincolo: M2, M3	0.31	
IPE240	C	L4	10	5	20	5	0	S275	Nessuno; G	Acciaio esterna; Asse locale 2	0	No	Svincolo: M2, M3	Svincolo: M2, M3	0.31	
IPE240	C	L4	10	2	20	2	0	S275	Nessuno; G	Acciaio esterna; Asse locale 2	0	No	Svincolo: M2, M3	Svincolo: M2, M3	0.31	
IPE240	C	L4	10	6.5	20	6.5	0	S275	Nessuno; G	Acciaio esterna; Asse locale 2	0	No	Svincolo: M2, M3	Svincolo: M2, M3	0.31	
IPE240	C	L4	10	8	20	8	0	S275	Nessuno; G	Acciaio esterna; Asse locale 2	0	No	Svincolo: M2, M3	Svincolo: M2, M3	0.31	
IPE240	C	L4	10	0.5	20	0.5	0	S275	Nessuno; G	Acciaio esterna; Asse locale 2	0	No	Svincolo: M2, M3	Svincolo: M2, M3	0.31	
IPE240	C	L4	10	-1	20	-1	0	S275	Nessuno; G	Acciaio esterna; Asse locale 2	0	No	Svincolo: M2, M3	Svincolo: M2, M3	0.31	
IPE270	C	L4	25	8	25	3.5	0	S275	Nessuno; G	Acciaio esterna; Asse locale 2	0	No	No	No	0.36	

			X	Y	X	Y										
IPE240	C	L4	10	3.5	20	3.5	0	S275	Nessuno; G	Acciaio esterna; Asse locale 2	0	No	Svincolo: M2, M3	Svincolo: M2, M3	0.31	
IPE240	C	L4	0	5	10	5	0	S275	Nessuno; G	Acciaio esterna; Asse locale 2	0	No	No	Svincolo: M2, M3	0.31	
IPE240	C	L4	0	2	10	2	0	S275	Nessuno; G	Acciaio esterna; Asse locale 2	0	No	No	Svincolo: M2, M3	0.31	
IPE240	C	L4	0	6.5	10	6.5	0	S275	Nessuno; G	Acciaio esterna; Asse locale 2	0	No	No	Svincolo: M2, M3	0.31	
IPE240	C	L4	0	8	10	8	0	S275	Nessuno; G	Acciaio esterna; Asse locale 2	0	No	No	Svincolo: M2, M3	0.31	
IPE240	C	L4	0	0.5	10	0.5	0	S275	Nessuno; G	Acciaio esterna; Asse locale 2	0	No	No	Svincolo: M2, M3	0.31	
IPE240	C	L4	0	-1	10	-1	0	S275	Nessuno; G	Acciaio esterna; Asse locale 2	0	No	No	Svincolo: M2, M3	0.31	
IPE240	C	L4	0	3.5	10	3.5	0	S275	Nessuno; G	Acciaio esterna; Asse locale 2	0	No	No	Svincolo: M2, M3	0.31	
IPE270	C	L4	10	8	10	-1	0	S275	Nessuno; G	Acciaio esterna; Asse locale 2	0	No	No	No	0.36	
IPE120	C	L4	30	8	30	6.5	0	S275	Nessuno; G	Acciaio esterna; Asse locale 2	0	No	No	No	0.1	
IPE240	C	L4	60	5	70	5	0	S275	Nessuno; G	Acciaio esterna; Asse locale 2	0	No	Svincolo: M2, M3	Svincolo: M2, M3	0.31	
IPE120	C	L4	30	6.5	30	5	0	S275	Nessuno; G	Acciaio esterna; Asse locale 2	0	No	No	No	0.1	
IPE240	C	L4	40	3.5	50	3.5	0	S275	Nessuno; G	Acciaio esterna; Asse locale 2	0	No	Svincolo: M2, M3	Svincolo: M2, M3	0.31	
IPE240	C	L4	50	5	60	5	0	S275	Nessuno; G	Acciaio esterna; Asse locale 2	0	No	Svincolo: M2, M3	Svincolo: M2, M3	0.31	
IPE240	C	L4	50	2	60	2	0	S275	Nessuno; G	Acciaio esterna; Asse locale 2	0	No	Svincolo: M2, M3	Svincolo: M2, M3	0.31	
IPE240	C	L4	50	6.5	60	6.5	0	S275	Nessuno; G	Acciaio esterna; Asse locale 2	0	No	Svincolo: M2, M3	Svincolo: M2, M3	0.31	
IPE240	C	L4	50	8	60	8	0	S275	Nessuno; G	Acciaio esterna; Asse locale 2	0	No	Svincolo: M2, M3	Svincolo: M2, M3	0.31	
IPE240	C	L4	50	0.5	60	0.5	0	S275	Nessuno; G	Acciaio esterna; Asse locale 2	0	No	Svincolo: M2, M3	Svincolo: M2, M3	0.31	
IPE240	C	L4	50	-1	60	-1	0	S275	Nessuno; G	Acciaio esterna; Asse locale 2	0	No	Svincolo: M2, M3	Svincolo: M2, M3	0.31	
IPE270	C	L4	60	8	60	-1	0	S275	Nessuno; G	Acciaio esterna; Asse locale 2	0	No	No	No	0.36	
IPE240	C	L4	50	3.5	60	3.5	0	S275	Nessuno; G	Acciaio esterna; Asse locale 2	0	No	Svincolo: M2, M3	Svincolo: M2, M3	0.31	
IPE120	C	L4	45	0.5	45	-1	0	S275	Nessuno; G	Acciaio esterna; Asse locale 2	0	No	No	No	0.1	

			X	Y	X	Y										
IPE120	C	L4	45	2	45	0.5	0	S275	Nessuno; G	Acciaio esterna; Asse locale 2	0	No	No	No	0.1	
IPE120	C	L4	45	3.5	45	2	0	S275	Nessuno; G	Acciaio esterna; Asse locale 2	0	No	No	No	0.1	
IPE120	C	L4	45	5	45	3.5	0	S275	Nessuno; G	Acciaio esterna; Asse locale 2	0	No	No	No	0.1	
IPE120	C	L4	45	6.5	45	5	0	S275	Nessuno; G	Acciaio esterna; Asse locale 2	0	No	No	No	0.1	
IPE120	C	L4	45	8	45	6.5	0	S275	Nessuno; G	Acciaio esterna; Asse locale 2	0	No	No	No	0.1	
IPE240	C	L4	40	5	50	5	0	S275	Nessuno; G	Acciaio esterna; Asse locale 2	0	No	Svincolo: M2, M3	Svincolo: M2, M3	0.31	
IPE240	C	L4	40	2	50	2	0	S275	Nessuno; G	Acciaio esterna; Asse locale 2	0	No	Svincolo: M2, M3	Svincolo: M2, M3	0.31	
IPE240	C	L4	40	6.5	50	6.5	0	S275	Nessuno; G	Acciaio esterna; Asse locale 2	0	No	Svincolo: M2, M3	Svincolo: M2, M3	0.31	
IPE240	C	L4	40	8	50	8	0	S275	Nessuno; G	Acciaio esterna; Asse locale 2	0	No	Svincolo: M2, M3	Svincolo: M2, M3	0.31	
IPE240	C	L4	40	0.5	50	0.5	0	S275	Nessuno; G	Acciaio esterna; Asse locale 2	0	No	Svincolo: M2, M3	Svincolo: M2, M3	0.31	
IPE240	C	L4	40	-1	50	-1	0	S275	Nessuno; G	Acciaio esterna; Asse locale 2	0	No	Svincolo: M2, M3	Svincolo: M2, M3	0.31	
IPE270	C	L4	50	8	50	-1	0	S275	Nessuno; G	Acciaio esterna; Asse locale 2	0	No	No	No	0.36	
IPE120	C	L4	30	5	30	3.5	0	S275	Nessuno; G	Acciaio esterna; Asse locale 2	0	No	No	No	0.1	
IPE120	C	L4	65	8	65	6.5	0	S275	Nessuno; G	Acciaio esterna; Asse locale 2	0	No	No	No	0.1	
IPE120	C	L4	65	6.5	65	5	0	S275	Nessuno; G	Acciaio esterna; Asse locale 2	0	No	No	No	0.1	
IPE120	C	L4	65	5	65	3.5	0	S275	Nessuno; G	Acciaio esterna; Asse locale 2	0	No	No	No	0.1	
IPE270	C	L4	130	8	130	-1	0	S275	Nessuno; G	Acciaio esterna; Asse locale 2	0	No	No	No	0.36	
IPE240	C	L4	120	3.5	130	3.5	0	S275	Nessuno; G	Acciaio esterna; Asse locale 2	0	No	Svincolo: M2, M3	Svincolo: M2, M3	0.31	
IPE120	C	L4	115	0.5	115	-1	0	S275	Nessuno; G	Acciaio esterna; Asse locale 2	0	No	No	No	0.1	
IPE120	C	L4	115	2	115	0.5	0	S275	Nessuno; G	Acciaio esterna; Asse locale 2	0	No	No	No	0.1	
IPE120	C	L4	115	3.5	115	2	0	S275	Nessuno; G	Acciaio esterna; Asse locale 2	0	No	No	No	0.1	
IPE120	C	L4	115	5	115	3.5	0	S275	Nessuno; G	Acciaio esterna; Asse locale 2	0	No	No	No	0.1	

			X	Y	X	Y										
IPE120	C	L4	115	6.5	115	5	0	S275	Nessuno; G	Acciaio esterna; Asse locale 2	0	No	No	No	0.1	
IPE120	C	L4	115	8	115	6.5	0	S275	Nessuno; G	Acciaio esterna; Asse locale 2	0	No	No	No	0.1	
IPE240	C	L4	110	5	120	5	0	S275	Nessuno; G	Acciaio esterna; Asse locale 2	0	No	Svincolo: M2, M3	Svincolo: M2, M3	0.31	
IPE240	C	L4	110	2	120	2	0	S275	Nessuno; G	Acciaio esterna; Asse locale 2	0	No	Svincolo: M2, M3	Svincolo: M2, M3	0.31	
IPE240	C	L4	110	6.5	120	6.5	0	S275	Nessuno; G	Acciaio esterna; Asse locale 2	0	No	Svincolo: M2, M3	Svincolo: M2, M3	0.31	
IPE240	C	L4	110	8	120	8	0	S275	Nessuno; G	Acciaio esterna; Asse locale 2	0	No	Svincolo: M2, M3	Svincolo: M2, M3	0.31	
IPE240	C	L4	110	0.5	120	0.5	0	S275	Nessuno; G	Acciaio esterna; Asse locale 2	0	No	Svincolo: M2, M3	Svincolo: M2, M3	0.31	
IPE240	C	L4	110	-1	120	-1	0	S275	Nessuno; G	Acciaio esterna; Asse locale 2	0	No	Svincolo: M2, M3	Svincolo: M2, M3	0.31	
IPE270	C	L4	120	8	120	-1	0	S275	Nessuno; G	Acciaio esterna; Asse locale 2	0	No	No	No	0.36	
IPE240	C	L4	110	3.5	120	3.5	0	S275	Nessuno; G	Acciaio esterna; Asse locale 2	0	No	Svincolo: M2, M3	Svincolo: M2, M3	0.31	
IPE120	C	L4	105	0.5	105	-1	0	S275	Nessuno; G	Acciaio esterna; Asse locale 2	0	No	No	No	0.1	
IPE120	C	L4	105	2	105	0.5	0	S275	Nessuno; G	Acciaio esterna; Asse locale 2	0	No	No	No	0.1	
IPE120	C	L4	105	3.5	105	2	0	S275	Nessuno; G	Acciaio esterna; Asse locale 2	0	No	No	No	0.1	
IPE120	C	L4	105	5	105	3.5	0	S275	Nessuno; G	Acciaio esterna; Asse locale 2	0	No	No	No	0.1	
IPE120	C	L4	105	6.5	105	5	0	S275	Nessuno; G	Acciaio esterna; Asse locale 2	0	No	No	No	0.1	
IPE240	C	L4	120	-1	130	-1	0	S275	Nessuno; G	Acciaio esterna; Asse locale 2	0	No	Svincolo: M2, M3	Svincolo: M2, M3	0.31	
IPE120	C	L4	105	8	105	6.5	0	S275	Nessuno; G	Acciaio esterna; Asse locale 2	0	No	No	No	0.1	
IPE240	C	L4	120	0.5	130	0.5	0	S275	Nessuno; G	Acciaio esterna; Asse locale 2	0	No	Svincolo: M2, M3	Svincolo: M2, M3	0.31	
IPE240	C	L4	120	6.5	130	6.5	0	S275	Nessuno; G	Acciaio esterna; Asse locale 2	0	No	Svincolo: M2, M3	Svincolo: M2, M3	0.31	
IPE120	C	L4	135	2	135	0.5	0	S275	Nessuno; G	Acciaio esterna; Asse locale 2	0	No	No	No	0.1	
IPE120	C	L4	135	3.5	135	2	0	S275	Nessuno; G	Acciaio esterna; Asse locale 2	0	No	No	No	0.1	
IPE120	C	L4	135	5	135	3.5	0	S275	Nessuno; G	Acciaio esterna; Asse locale 2	0	No	No	No	0.1	

			X	Y	X	Y										
IPE120	C	L4	135	6.5	135	5	0	S275	Nessuno; G	Acciaio esterna; Asse locale 2	0	No	No	No	0.1	
IPE120	C	L4	135	8	135	6.5	0	S275	Nessuno; G	Acciaio esterna; Asse locale 2	0	No	No	No	0.1	
IPE240	C	L4	130	5	140	5	0	S275	Nessuno; G	Acciaio esterna; Asse locale 2	0	No	Svincolo: M2, M3	Svincolo: M2, M3	0.31	
IPE240	C	L4	130	2	140	2	0	S275	Nessuno; G	Acciaio esterna; Asse locale 2	0	No	Svincolo: M2, M3	Svincolo: M2, M3	0.31	
IPE240	C	L4	130	6.5	140	6.5	0	S275	Nessuno; G	Acciaio esterna; Asse locale 2	0	No	Svincolo: M2, M3	Svincolo: M2, M3	0.31	
IPE240	C	L4	130	8	140	8	0	S275	Nessuno; G	Acciaio esterna; Asse locale 2	0	No	Svincolo: M2, M3	Svincolo: M2, M3	0.31	
IPE240	C	L4	130	0.5	140	0.5	0	S275	Nessuno; G	Acciaio esterna; Asse locale 2	0	No	Svincolo: M2, M3	Svincolo: M2, M3	0.31	
IPE240	C	L4	130	-1	140	-1	0	S275	Nessuno; G	Acciaio esterna; Asse locale 2	0	No	Svincolo: M2, M3	Svincolo: M2, M3	0.31	
IPE270	C	L4	140	8	140	-1	0	S275	Nessuno; G	Acciaio esterna; Asse locale 2	0	No	No	No	0.36	
IPE240	C	L4	130	3.5	140	3.5	0	S275	Nessuno; G	Acciaio esterna; Asse locale 2	0	No	Svincolo: M2, M3	Svincolo: M2, M3	0.31	
IPE120	C	L4	125	0.5	125	-1	0	S275	Nessuno; G	Acciaio esterna; Asse locale 2	0	No	No	No	0.1	
IPE120	C	L4	125	2	125	0.5	0	S275	Nessuno; G	Acciaio esterna; Asse locale 2	0	No	No	No	0.1	
IPE120	C	L4	125	3.5	125	2	0	S275	Nessuno; G	Acciaio esterna; Asse locale 2	0	No	No	No	0.1	
IPE120	C	L4	125	5	125	3.5	0	S275	Nessuno; G	Acciaio esterna; Asse locale 2	0	No	No	No	0.1	
IPE120	C	L4	125	6.5	125	5	0	S275	Nessuno; G	Acciaio esterna; Asse locale 2	0	No	No	No	0.1	
IPE120	C	L4	125	8	125	6.5	0	S275	Nessuno; G	Acciaio esterna; Asse locale 2	0	No	No	No	0.1	
IPE240	C	L4	120	5	130	5	0	S275	Nessuno; G	Acciaio esterna; Asse locale 2	0	No	Svincolo: M2, M3	Svincolo: M2, M3	0.31	
IPE240	C	L4	120	2	130	2	0	S275	Nessuno; G	Acciaio esterna; Asse locale 2	0	No	Svincolo: M2, M3	Svincolo: M2, M3	0.31	
IPE240	C	L4	120	8	130	8	0	S275	Nessuno; G	Acciaio esterna; Asse locale 2	0	No	Svincolo: M2, M3	Svincolo: M2, M3	0.31	
IPE240	C	L4	140	3.5	150	3.5	0	S275	Nessuno; G	Acciaio esterna; Asse locale 2	0	No	Svincolo: M2, M3	Svincolo: M2, M3	0.31	
IPE240	C	L4	100	5	110	5	0	S275	Nessuno; G	Acciaio esterna; Asse locale 2	0	No	Svincolo: M2, M3	Svincolo: M2, M3	0.31	
IPE240	C	L4	100	6.5	110	6.5	0	S275	Nessuno; G	Acciaio esterna; Asse locale 2	0	No	Svincolo: M2, M3	Svincolo: M2, M3	0.31	

			X	Y	X	Y										
IPE240	C	L4	85	8	95	8	0	S275	Nessuno; G	Acciaio esterna; Asse locale 2	0	No	Svincolo: M2, M3	Svincolo: M2, M3	0.31	
IPE270	C	L4	95	8	95	3.5	0	S275	Nessuno; G	Acciaio esterna; Asse locale 2	0	No	No	No	0.36	
IPE240	C	L4	85	3.5	95	3.5	0	S275	Nessuno; G	Acciaio esterna; Asse locale 2	0	No	Svincolo: M2, M3	Svincolo: M2, M3	0.31	
IPE270	C	L4	85	8	85	3.5	0	S275	Nessuno; G	Acciaio esterna; Asse locale 2	0	No	No	No	0.36	
IPE120	C	L4	75	0.5	75	-1	0	S275	Nessuno; G	Acciaio esterna; Asse locale 2	0	No	No	No	0.1	
IPE120	C	L4	75	2	75	0.5	0	S275	Nessuno; G	Acciaio esterna; Asse locale 2	0	No	No	No	0.1	
IPE120	C	L4	75	3.5	75	2	0	S275	Nessuno; G	Acciaio esterna; Asse locale 2	0	No	No	No	0.1	
IPE120	C	L4	75	5	75	3.5	0	S275	Nessuno; G	Acciaio esterna; Asse locale 2	0	No	No	No	0.1	
IPE120	C	L4	75	6.5	75	5	0	S275	Nessuno; G	Acciaio esterna; Asse locale 2	0	No	No	No	0.1	
IPE120	C	L4	75	8	75	6.5	0	S275	Nessuno; G	Acciaio esterna; Asse locale 2	0	No	No	No	0.1	
IPE240	C	L4	70	5	80	5	0	S275	Nessuno; G	Acciaio esterna; Asse locale 2	0	No	Svincolo: M2, M3	Svincolo: M2, M3	0.31	
IPE240	C	L4	70	2	80	2	0	S275	Nessuno; G	Acciaio esterna; Asse locale 2	0	No	Svincolo: M2, M3	Svincolo: M2, M3	0.31	
IPE240	C	L4	70	6.5	80	6.5	0	S275	Nessuno; G	Acciaio esterna; Asse locale 2	0	No	Svincolo: M2, M3	Svincolo: M2, M3	0.31	
IPE240	C	L4	70	8	80	8	0	S275	Nessuno; G	Acciaio esterna; Asse locale 2	0	No	Svincolo: M2, M3	Svincolo: M2, M3	0.31	
IPE240	C	L4	70	0.5	80	0.5	0	S275	Nessuno; G	Acciaio esterna; Asse locale 2	0	No	Svincolo: M2, M3	Svincolo: M2, M3	0.31	
IPE240	C	L4	70	-1	80	-1	0	S275	Nessuno; G	Acciaio esterna; Asse locale 2	0	No	Svincolo: M2, M3	Svincolo: M2, M3	0.31	
IPE270	C	L4	80	8	80	-1	0	S275	Nessuno; G	Acciaio esterna; Asse locale 2	0	No	No	No	0.36	
IPE240	C	L4	70	3.5	80	3.5	0	S275	Nessuno; G	Acciaio esterna; Asse locale 2	0	No	Svincolo: M2, M3	Svincolo: M2, M3	0.31	
IPE120	C	L4	65	0.5	65	-1	0	S275	Nessuno; G	Acciaio esterna; Asse locale 2	0	No	No	No	0.1	
IPE120	C	L4	65	2	65	0.5	0	S275	Nessuno; G	Acciaio esterna; Asse locale 2	0	No	No	No	0.1	
IPE120	C	L4	65	3.5	65	2	0	S275	Nessuno; G	Acciaio esterna; Asse locale 2	0	No	No	No	0.1	
IPE240	C	L4	85	6.5	95	6.5	0	S275	Nessuno; G	Acciaio esterna; Asse locale 2	0	No	Svincolo: M2, M3	Svincolo: M2, M3	0.31	

			X	Y	X	Y										
IPE240	C	L4	100	2	110	2	0	S275	Nessuno; G	Acciaio esterna; Asse locale 2	0	No	Svincolo: M2, M3	Svincolo: M2, M3	0.31	
IPE240	C	L4	85	5	95	5	0	S275	Nessuno; G	Acciaio esterna; Asse locale 2	0	No	Svincolo: M2, M3	Svincolo: M2, M3	0.31	
IPE120	C	L4	90	6.5	90	5	0	S275	Nessuno; G	Acciaio esterna; Asse locale 2	0	No	No	No	0.1	
IPE240	C	L4	100	8	110	8	0	S275	Nessuno; G	Acciaio esterna; Asse locale 2	0	No	Svincolo: M2, M3	Svincolo: M2, M3	0.31	
IPE240	C	L4	100	0.5	110	0.5	0	S275	Nessuno; G	Acciaio esterna; Asse locale 2	0	No	Svincolo: M2, M3	Svincolo: M2, M3	0.31	
IPE240	C	L4	100	-1	110	-1	0	S275	Nessuno; G	Acciaio esterna; Asse locale 2	0	No	Svincolo: M2, M3	Svincolo: M2, M3	0.31	
IPE270	C	L4	110	8	110	-1	0	S275	Nessuno; G	Acciaio esterna; Asse locale 2	0	No	No	No	0.36	
IPE240	C	L4	100	3.5	110	3.5	0	S275	Nessuno; G	Acciaio esterna; Asse locale 2	0	No	Svincolo: M2, M3	Svincolo: M2, M3	0.31	
IPE270	C	L4	95	3.5	95	0.5	0	S275	Nessuno; G	Acciaio esterna; Asse locale 2	0	No	No	No	0.36	
IPE240	C	L4	95	0.5	100	0.5	0	S275	Nessuno; G	Acciaio esterna; Asse locale 2	0	No	Svincolo: M2, M3	Svincolo: M2, M3	0.31	
IPE240	C	L4	95	2	100	2	0	S275	Nessuno; G	Acciaio esterna; Asse locale 2	0	No	Svincolo: M2, M3	Svincolo: M2, M3	0.31	
IPE240	C	L4	95	3.5	100	3.5	0	S275	Nessuno; G	Acciaio esterna; Asse locale 2	0	No	Svincolo: M2, M3	Svincolo: M2, M3	0.31	
IPE240	C	L4	95	5	100	5	0	S275	Nessuno; G	Acciaio esterna; Asse locale 2	0	No	Svincolo: M2, M3	Svincolo: M2, M3	0.31	
IPE240	C	L4	95	6.5	100	6.5	0	S275	Nessuno; G	Acciaio esterna; Asse locale 2	0	No	Svincolo: M2, M3	Svincolo: M2, M3	0.31	
IPE240	C	L4	95	8	100	8	0	S275	Nessuno; G	Acciaio esterna; Asse locale 2	0	No	Svincolo: M2, M3	Svincolo: M2, M3	0.31	
IPE270	C	L4	100	8	100	-1	0	S275	Nessuno; G	Acciaio esterna; Asse locale 2	0	No	No	No	0.36	
IPE240	C	L4	80	0.5	85	0.5	0	S275	Nessuno; G	Acciaio esterna; Asse locale 2	0	No	Svincolo: M2, M3	Svincolo: M2, M3	0.31	
IPE240	C	L4	80	2	85	2	0	S275	Nessuno; G	Acciaio esterna; Asse locale 2	0	No	Svincolo: M2, M3	Svincolo: M2, M3	0.31	
IPE240	C	L4	80	3.5	85	3.5	0	S275	Nessuno; G	Acciaio esterna; Asse locale 2	0	No	Svincolo: M2, M3	Svincolo: M2, M3	0.31	
IPE240	C	L4	80	5	85	5	0	S275	Nessuno; G	Acciaio esterna; Asse locale 2	0	No	Svincolo: M2, M3	Svincolo: M2, M3	0.31	
IPE240	C	L4	80	6.5	85	6.5	0	S275	Nessuno; G	Acciaio esterna; Asse locale 2	0	No	Svincolo: M2, M3	Svincolo: M2, M3	0.31	
IPE240	C	L4	80	8	85	8	0	S275	Nessuno; G	Acciaio esterna; Asse locale 2	0	No	Svincolo: M2, M3	Svincolo: M2, M3	0.31	

			X	Y	X	Y										
IPE270	C	L4	85	3.5	85	0.5	0	S275	Nessuno; G	Acciaio esterna; Asse locale 2	0	No	No	No	0.36	
IPE120	C	L4	90	5	90	3.5	0	S275	Nessuno; G	Acciaio esterna; Asse locale 2	0	No	No	No	0.1	
IPE120	C	L4	90	8	90	6.5	0	S275	Nessuno; G	Acciaio esterna; Asse locale 2	0	No	No	No	0.1	
UPN240_1	C	L4	281.23	8	281.23	-1	0	S275	Nessuno; G	Acciaio esterna; Asse locale 2	0	No	No	No	0.33	

5.2.2 Travi in acciaio di falda

***Sezione**: sezione in acciaio.*
***P.i.**: posizione dei punti d'inserimento rispetto alla geometria della sezione. S=Sinistra, C=Centro, D=Destra*
***Fal.**: quota del punto di inserimento iniziale. esprimibile come livello, falda, piano orizzontale alla Z specificata. [m]*
***Punto i.**: punto di inserimento iniziale.*
***X**: coordinata X. [m]*
***Y**: coordinata Y. [m]*
***Punto f.**: punto di inserimento finale.*
***X**: coordinata X. [m]*
***Y**: coordinata Y. [m]*
***Estr.**: distanza dalla quota di inserimento misurata in direzione ortogonale al piano della quota e con verso positivo verso l'alto. [m]*
***Sopraf.**: posizionamento sopra falda della trave di falda.*
***Mat.**: riferimento ad una definizione di materiale acciaio.*
***Car.lin.**: riferimento alla definizione di un carico lineare.L: valori del carico espressi nel sistema locale dell'elemento.G: valori del carico espressi nel sistema globale.*
***ΔT**: variazione termica.*
***Sovr.**: aliquota di sovraresistenza da assicurare in verifica.*
***S.Z**: indica se l'elemento deve essere verificato considerando il sisma verticale.*
***C.i.**: svincolo o cerniera da applicare al relativo estremo dell'asta nel modello.*
***C.f.**: svincolo o cerniera da applicare al relativo estremo dell'asta nel modello.*
***P.lin.**: peso per unità di lunghezza. [kN/m]*
***Cal.**: descrizione sintetica dell'eventuale calastrello della sezione accoppiata o composita.*

Sezione	P.i.	Fal.	Punto i.		Punto f.		Estr.	Sopra f.	Mat.	Car.lin.	ΔT	Sovr.	S.Z	C.i.	C.f.	P.lin.	Cal.
			X	Y	X	Y											
HEA220_1	C	F2	25	-1	35	-1	0	Si	S275	Nessuno; G	Acciaio esterna; Asse locale 2	0	No	No	No	0.51	
IPE120	C	F2	170	3	170	1.67	0	Si	S275	Nessuno; G	Acciaio esterna; Asse locale 2	0	No	No	No	0.1	
HEA220_1	C	F2	165	0.338	175	0.338	0	Si	S275	Nessuno; G	Acciaio esterna; Asse locale 2	0	No	No	No	0.51	
HEA220_1	C	F2	165	1.67	175	1.67	0	Si	S275	Nessuno; G	Acciaio esterna; Asse locale 2	0	No	No	No	0.51	
HEA220_1	C	F2	165	3	175	3	0	Si	S275	Nessuno; G	Acciaio esterna; Asse locale 2	0	No	No	No	0.51	
IPE270	C	F2	175	-1	175	3.5	0	Si	S275	Nessuno; G	Acciaio esterna; Asse locale 2	0	No	No	Svincolo: M2, M3	0.36	
IPE270	C	F2	165	-1	165	3.5	0	Si	S275	Nessuno; G	Acciaio esterna; Asse locale 2	0	No	No	Svincolo: M2, M3	0.36	
HEA220_1	C	F2	165	-1	175	-1	0	Si	S275	Nessuno; G	Acciaio esterna; Asse locale 2	0	No	No	No	0.51	
IPE120	C	F2	90	0.338	90	-1	0	Si	S275	Nessuno; G	Acciaio esterna; Asse locale 2	0	No	No	No	0.1	
IPE120	C	F2	90	1.67	90	0.338	0	Si	S275	Nessuno; G	Acciaio esterna; Asse locale 2	0	No	No	No	0.1	

			X	Y	X	Y											
IPE120	C	F2	90	3	90	1.67	0	Si	S275	Nessuno; G	Acciaio esterna; Asse locale 2	0	No	No	No	0.1	
HEA220_1	C	F2	85	0.338	95	0.338	0	Si	S275	Nessuno; G	Acciaio esterna; Asse locale 2	0	No	No	No	0.51	
IPE120	C	F2	170	1.67	170	0.338	0	Si	S275	Nessuno; G	Acciaio esterna; Asse locale 2	0	No	No	No	0.1	
HEA220_1	C	F2	85	1.67	95	1.67	0	Si	S275	Nessuno; G	Acciaio esterna; Asse locale 2	0	No	No	No	0.51	
IPE270	C	F2	95	-1	95	3.5	0	Si	S275	Nessuno; G	Acciaio esterna; Asse locale 2	0	No	No	Svincolo: M2, M3	0.36	
IPE270	C	F2	85	-1	85	3.5	0	Si	S275	Nessuno; G	Acciaio esterna; Asse locale 2	0	No	No	Svincolo: M2, M3	0.36	
HEA220_1	C	F2	85	-1	95	-1	0	Si	S275	Nessuno; G	Acciaio esterna; Asse locale 2	0	No	No	No	0.51	
IPE120	C	F2	30	0.338	30	-1	0	Si	S275	Nessuno; G	Acciaio esterna; Asse locale 2	0	No	No	No	0.1	
IPE120	C	F2	30	1.67	30	0.338	0	Si	S275	Nessuno; G	Acciaio esterna; Asse locale 2	0	No	No	No	0.1	
IPE120	C	F2	30	3	30	1.67	0	Si	S275	Nessuno; G	Acciaio esterna; Asse locale 2	0	No	No	No	0.1	
HEA220_1	C	F2	25	0.338	35	0.338	0	Si	S275	Nessuno; G	Acciaio esterna; Asse locale 2	0	No	No	No	0.51	
HEA220_1	C	F2	25	1.67	35	1.67	0	Si	S275	Nessuno; G	Acciaio esterna; Asse locale 2	0	No	No	No	0.51	
HEA220_1	C	F2	25	3	35	3	0	Si	S275	Nessuno; G	Acciaio esterna; Asse locale 2	0	No	No	No	0.51	
IPE270	C	F2	35	-1	35	3.5	0	Si	S275	Nessuno; G	Acciaio esterna; Asse locale 2	0	No	No	Svincolo: M2, M3	0.36	
IPE270	C	F2	25	-1	25	3.5	0	Si	S275	Nessuno; G	Acciaio esterna; Asse locale 2	0	No	No	Svincolo: M2, M3	0.36	
HEA220_1	C	F2	85	3	95	3	0	Si	S275	Nessuno; G	Acciaio esterna; Asse locale 2	0	No	No	No	0.51	
IPE120	C	F2	170	0.338	170	-1	0	Si	S275	Nessuno; G	Acciaio esterna; Asse locale 2	0	No	No	No	0.1	

5.2.3 Travi in acciaio tra quote

***Sezione**: sezione in acciaio.*
***P.i.**: posizione dei punti d'inserimento rispetto alla geometria della sezione. S=Sinistra, C=Centro, D=Destra*
***Quota i.**: quota del punto di inserimento iniziale. esprimibile come livello, falda, piano orizzontale alla Z specificata. [m]*
***Quota f.**: quota del punto di inserimento finale. esprimibile come livello, falda, piano orizzontale alla Z specificata. [m]*
***Punto i.**: punto di inserimento iniziale.*
***X**: coordinata X. [m]*
***Y**: coordinata Y. [m]*
***Punto f.**: punto di inserimento finale.*
***X**: coordinata X. [m]*
***Y**: coordinata Y. [m]*
***Mat.**: riferimento ad una definizione di materiale acciaio.*
***Car.lin.**: riferimento alla definizione di un carico lineare.L: valori del carico espressi nel sistema locale dell'elemento.G: valori del carico espressi nel sistema globale.*
***ΔT**: variazione termica.*
***Sovr.**: aliquota di sovraresistenza da assicurare in verifica.*

***S.Z**: indica se l'elemento deve essere verificato considerando il sisma verticale.*
***C.i.**: svincolo o cerniera da applicare al relativo estremo dell'asta nel modello.*
***C.f.**: svincolo o cerniera da applicare al relativo estremo dell'asta nel modello.*
***P.lin.**: peso per unità di lunghezza. [kN/m]*
***Cal.**: descrizione sintetica dell'eventuale calastrello della sezione accoppiata o composita.*

Sezione	P.i.	Quota i.	Quota f.	Punto i.		Punto f.		Mat.	Car.lin.	ΔT	Sovr.	S.Z	C.i.	C.f.	P.lin.	Cal.
				X	Y	X	Y									
EN10219 180x140x5	C	L2	F2	25	0.5	25	-1	S355	Nessuno; G	Acciaio esterna; Asse locale 2	0	No	Svincolo: M2, M3	Svincolo: M2, M3	0.24	
EN10219 180x140x5	C	L2	F2	35	0.5	35	-1	S355	Nessuno; G	Acciaio esterna; Asse locale 2	0	No	Svincolo: M2, M3	Svincolo: M2, M3	0.24	
EN10219 180x140x5	C	L2	F2	85	0.5	85	-1	S355	Nessuno; G	Acciaio esterna; Asse locale 2	0	No	Svincolo: M2, M3	Svincolo: M2, M3	0.24	
EN10219 180x140x5	C	L2	F2	95	0.5	95	-1	S355	Nessuno; G	Acciaio esterna; Asse locale 2	0	No	Svincolo: M2, M3	Svincolo: M2, M3	0.24	
EN10219 180x140x5	C	L2	F2	165	0.5	165	-1	S355	Nessuno; G	Acciaio esterna; Asse locale 2	0	No	Svincolo: M2, M3	Svincolo: M2, M3	0.24	
EN10219 180x140x5	C	L2	F2	175	0.5	175	-1	S355	Nessuno; G	Acciaio esterna; Asse locale 2	0	No	Svincolo: M2, M3	Svincolo: M2, M3	0.24	

5.3 Travi tiranti in acciaio

5.3.1 Travi tiranti in acciaio di piano

***Sezione**: sezione in acciaio.*
***P.i.**: posizione dei punti d'inserimento rispetto alla geometria della sezione. S=Sinistra, C=Centro, D=Destra*
***Liv.**: quota del punto di inserimento iniziale. esprimibile come livello, falda, piano orizzontale alla Z specificata. [m]*
***Punto i.**: punto di inserimento iniziale.*
  ***X**: coordinata X. [m]*
  ***Y**: coordinata Y. [m]*
***Punto f.**: punto di inserimento finale.*
  ***X**: coordinata X. [m]*
  ***Y**: coordinata Y. [m]*
***Estr.**: distanza dalla quota di inserimento misurata in direzione ortogonale al piano della quota e con verso positivo verso l'alto. [m]*
***Mat.**: riferimento ad una definizione di materiale acciaio.*
***Car.lin.**: riferimento alla definizione di un carico lineare.L: valori del carico espressi nel sistema locale dell'elemento.G: valori del carico espressi nel sistema globale.*
***ΔT**: variazione termica.*
***Sovr.**: aliquota di sovraresistenza da assicurare in verifica.*
***S.Z**: indica se l'elemento deve essere verificato considerando il sisma verticale.*
***C.i.**: svincolo o cerniera da applicare al relativo estremo dell'asta nel modello.*
***C.f.**: svincolo o cerniera da applicare al relativo estremo dell'asta nel modello.*
***P.lin.**: peso per unità di lunghezza. [kN/m]*
***Cal.**: descrizione sintetica dell'eventuale calastrello della sezione accoppiata o composita.*

Sezione	P.i.	Liv.	Punto i.		Punto f.		Estr.	Mat.	Car.lin.	ΔT	Sovr.	S.Z	C.i.	C.f.	P.lin.	Cal.
			X	Y	X	Y										
L60*6	C	L4	0	8	5	6.5	-0.3	S275	Nessuno; G	Nessuno; Asse locale 2	0	No	Svincolo: M2, M3	Svincolo: M2, M3	0.05	
L60*6	C	L4	255	6.5	250	5	-0.3	S275	Nessuno; G	Nessuno; Asse locale 2	0	No	Svincolo: M2, M3	Svincolo: M2, M3	0.05	
L60*6	C	L4	265	6.5	270	5	-0.3	S275	Nessuno; G	Nessuno; Asse locale 2	0	No	Svincolo: M2, M3	Svincolo: M2, M3	0.05	
L60*6	C	L4	260	8	265	6.5	-0.3	S275	Nessuno; G	Nessuno; Asse locale 2	0	No	Svincolo: M2, M3	Svincolo: M2, M3	0.05	
L60*6	C	L4	270	8	265	6.5	-0.3	S275	Nessuno; G	Nessuno; Asse locale 2	0	No	Svincolo: M2, M3	Svincolo: M2, M3	0.05	
L60*6	C	L4	265	6.5	260	5	-0.3	S275	Nessuno; G	Nessuno; Asse locale 2	0	No	Svincolo: M2, M3	Svincolo: M2, M3	0.05	
L60*6	C	L4	270	8	275	6.5	-0.3	S275	Nessuno; G	Nessuno; Asse locale 2	0	No	Svincolo: M2, M3	Svincolo: M2, M3	0.05	

			X	Y	X	Y										
L60*6	C	L4	280	8	275	6.5	-0.3	S275	Nessuno; G	Nessuno; Asse locale 2	0	No	Svincolo: M2, M3	Svincolo: M2, M3	0.05	
L60*6	C	L4	275	6.5	270	5	-0.3	S275	Nessuno; G	Nessuno; Asse locale 2	0	No	Svincolo: M2, M3	Svincolo: M2, M3	0.05	
L60*6	C	L4	260	8	255	6.5	-0.3	S275	Nessuno; G	Nessuno; Asse locale 2	0	No	Svincolo: M2, M3	Svincolo: M2, M3	0.05	
L60*6	C	L4	50	5	45	3.5	-0.3	S275	Nessuno; G	Nessuno; Asse locale 2	0	No	Svincolo: M2, M3	Svincolo: M2, M3	0.05	
L60*6	C	L4	40	2	45	0.5	-0.3	S275	Nessuno; G	Nessuno; Asse locale 2	0	No	Svincolo: M2, M3	Svincolo: M2, M3	0.05	
L60*6	C	L4	45	0.5	50	-1	-0.3	S275	Nessuno; G	Nessuno; Asse locale 2	0	No	Svincolo: M2, M3	Svincolo: M2, M3	0.05	
L60*6	C	L4	45	0.5	40	-1	-0.3	S275	Nessuno; G	Nessuno; Asse locale 2	0	No	Svincolo: M2, M3	Svincolo: M2, M3	0.05	
L60*6	C	L4	40	5	45	3.5	-0.3	S275	Nessuno; G	Nessuno; Asse locale 2	0	No	Svincolo: M2, M3	Svincolo: M2, M3	0.05	
L60*6	C	L4	45	3.5	50	2	-0.3	S275	Nessuno; G	Nessuno; Asse locale 2	0	No	Svincolo: M2, M3	Svincolo: M2, M3	0.05	
L60*6	C	L4	50	2	45	0.5	-0.3	S275	Nessuno; G	Nessuno; Asse locale 2	0	No	Svincolo: M2, M3	Svincolo: M2, M3	0.05	
L60*6	C	L4	80	5	75	3.5	-0.3	S275	Nessuno; G	Nessuno; Asse locale 2	0	No	Svincolo: M2, M3	Svincolo: M2, M3	0.05	
L60*6	C	L4	75	3.5	70	2	-0.3	S275	Nessuno; G	Nessuno; Asse locale 2	0	No	Svincolo: M2, M3	Svincolo: M2, M3	0.05	
L60*6	C	L4	45	3.5	40	2	-0.3	S275	Nessuno; G	Nessuno; Asse locale 2	0	No	Svincolo: M2, M3	Svincolo: M2, M3	0.05	
L60*6	C	L4	70	2	75	0.5	-0.3	S275	Nessuno; G	Nessuno; Asse locale 2	0	No	Svincolo: M2, M3	Svincolo: M2, M3	0.05	
L60*6	C	L4	250	8	255	6.5	-0.3	S275	Nessuno; G	Nessuno; Asse locale 2	0	No	Svincolo: M2, M3	Svincolo: M2, M3	0.05	
L60*6	C	L4	245	6.5	240	5	-0.3	S275	Nessuno; G	Nessuno; Asse locale 2	0	No	Svincolo: M2, M3	Svincolo: M2, M3	0.05	
L60*6	C	L4	200	8	205	6.5	-0.3	S275	Nessuno; G	Nessuno; Asse locale 2	0	No	Svincolo: M2, M3	Svincolo: M2, M3	0.05	
L60*6	C	L4	210	8	205	6.5	-0.3	S275	Nessuno; G	Nessuno; Asse locale 2	0	No	Svincolo: M2, M3	Svincolo: M2, M3	0.05	
L60*6	C	L4	205	6.5	200	5	-0.3	S275	Nessuno; G	Nessuno; Asse locale 2	0	No	Svincolo: M2, M3	Svincolo: M2, M3	0.05	
L60*6	C	L4	215	6.5	220	5	-0.3	S275	Nessuno; G	Nessuno; Asse locale 2	0	No	Svincolo: M2, M3	Svincolo: M2, M3	0.05	
L60*6	C	L4	210	8	215	6.5	-0.3	S275	Nessuno; G	Nessuno; Asse locale 2	0	No	Svincolo: M2, M3	Svincolo: M2, M3	0.05	
L60*6	C	L4	220	8	215	6.5	-0.3	S275	Nessuno; G	Nessuno; Asse locale 2	0	No	Svincolo: M2, M3	Svincolo: M2, M3	0.05	
L60*6	C	L4	215	6.5	210	5	-0.3	S275	Nessuno; G	Nessuno; Asse locale 2	0	No	Svincolo: M2, M3	Svincolo: M2, M3	0.05	
L60*6	C	L4	225	6.5	230	5	-0.3	S275	Nessuno; G	Nessuno; Asse locale 2	0	No	Svincolo: M2, M3	Svincolo: M2, M3	0.05	
L60*6	C	L4	255	6.5	260	5	-0.3	S275	Nessuno; G	Nessuno; Asse locale 2	0	No	Svincolo: M2, M3	Svincolo: M2, M3	0.05	
L60*6	C	L4	220	8	225	6.5	-0.3	S275	Nessuno; G	Nessuno; Asse locale 2	0	No	Svincolo: M2, M3	Svincolo: M2, M3	0.05	
L60*6	C	L4	225	6.5	220	5	-0.3	S275	Nessuno; G	Nessuno; Asse locale 2	0	No	Svincolo: M2, M3	Svincolo: M2, M3	0.05	

			X	Y	X	Y										
L60*6	C	L4	230	8	235	6.5	-0.3	S275	Nessuno; G	Nessuno; Asse locale 2	0	No	Svincolo: M2, M3	Svincolo: M2, M3	0.05	
L60*6	C	L4	240	8	235	6.5	-0.3	S275	Nessuno; G	Nessuno; Asse locale 2	0	No	Svincolo: M2, M3	Svincolo: M2, M3	0.05	
L60*6	C	L4	235	6.5	230	5	-0.3	S275	Nessuno; G	Nessuno; Asse locale 2	0	No	Svincolo: M2, M3	Svincolo: M2, M3	0.05	
L60*6	C	L4	275	6.5	280	5	-0.3	S275	Nessuno; G	Nessuno; Asse locale 2	0	No	Svincolo: M2, M3	Svincolo: M2, M3	0.05	
L60*6	C	L4	245	6.5	250	5	-0.3	S275	Nessuno; G	Nessuno; Asse locale 2	0	No	Svincolo: M2, M3	Svincolo: M2, M3	0.05	
L60*6	C	L4	240	8	245	6.5	-0.3	S275	Nessuno; G	Nessuno; Asse locale 2	0	No	Svincolo: M2, M3	Svincolo: M2, M3	0.05	
L60*6	C	L4	250	8	245	6.5	-0.3	S275	Nessuno; G	Nessuno; Asse locale 2	0	No	Svincolo: M2, M3	Svincolo: M2, M3	0.05	
L60*6	C	L4	230	8	225	6.5	-0.3	S275	Nessuno; G	Nessuno; Asse locale 2	0	No	Svincolo: M2, M3	Svincolo: M2, M3	0.05	
L60*6	C	L4	205	6.5	210	5	-0.3	S275	Nessuno; G	Nessuno; Asse locale 2	0	No	Svincolo: M2, M3	Svincolo: M2, M3	0.05	
L60*6	C	L4	75	0.5	80	-1	-0.3	S275	Nessuno; G	Nessuno; Asse locale 2	0	No	Svincolo: M2, M3	Svincolo: M2, M3	0.05	
L60*6	C	L4	70	5	75	3.5	-0.3	S275	Nessuno; G	Nessuno; Asse locale 2	0	No	Svincolo: M2, M3	Svincolo: M2, M3	0.05	
L60*6	C	L4	195	0.5	190	-1	-0.3	S275	Nessuno; G	Nessuno; Asse locale 2	0	No	Svincolo: M2, M3	Svincolo: M2, M3	0.05	
L60*6	C	L4	190	5	195	3.5	-0.3	S275	Nessuno; G	Nessuno; Asse locale 2	0	No	Svincolo: M2, M3	Svincolo: M2, M3	0.05	
L60*6	C	L4	195	3.5	200	2	-0.3	S275	Nessuno; G	Nessuno; Asse locale 2	0	No	Svincolo: M2, M3	Svincolo: M2, M3	0.05	
L60*6	C	L4	200	2	195	0.5	-0.3	S275	Nessuno; G	Nessuno; Asse locale 2	0	No	Svincolo: M2, M3	Svincolo: M2, M3	0.05	
L60*6	C	L4	230	5	225	3.5	-0.3	S275	Nessuno; G	Nessuno; Asse locale 2	0	No	Svincolo: M2, M3	Svincolo: M2, M3	0.05	
L60*6	C	L4	225	3.5	220	2	-0.3	S275	Nessuno; G	Nessuno; Asse locale 2	0	No	Svincolo: M2, M3	Svincolo: M2, M3	0.05	
L60*6	C	L4	220	2	225	0.5	-0.3	S275	Nessuno; G	Nessuno; Asse locale 2	0	No	Svincolo: M2, M3	Svincolo: M2, M3	0.05	
L60*6	C	L4	225	0.5	230	-1	-0.3	S275	Nessuno; G	Nessuno; Asse locale 2	0	No	Svincolo: M2, M3	Svincolo: M2, M3	0.05	
L60*6	C	L4	195	0.5	200	-1	-0.3	S275	Nessuno; G	Nessuno; Asse locale 2	0	No	Svincolo: M2, M3	Svincolo: M2, M3	0.05	
L60*6	C	L4	225	0.5	220	-1	-0.3	S275	Nessuno; G	Nessuno; Asse locale 2	0	No	Svincolo: M2, M3	Svincolo: M2, M3	0.05	
L60*6	C	L4	225	3.5	230	2	-0.3	S275	Nessuno; G	Nessuno; Asse locale 2	0	No	Svincolo: M2, M3	Svincolo: M2, M3	0.05	
L60*6	C	L4	230	2	225	0.5	-0.3	S275	Nessuno; G	Nessuno; Asse locale 2	0	No	Svincolo: M2, M3	Svincolo: M2, M3	0.05	
L60*6	C	L4	280	5	275	3.5	-0.3	S275	Nessuno; G	Nessuno; Asse locale 2	0	No	Svincolo: M2, M3	Svincolo: M2, M3	0.05	
L60*6	C	L4	275	3.5	270	2	-0.3	S275	Nessuno; G	Nessuno; Asse locale 2	0	No	Svincolo: M2, M3	Svincolo: M2, M3	0.05	
L60*6	C	L4	270	2	275	0.5	-0.3	S275	Nessuno; G	Nessuno; Asse locale 2	0	No	Svincolo: M2, M3	Svincolo: M2, M3	0.05	
L60*6	C	L4	275	0.5	280	-1	-0.3	S275	Nessuno; G	Nessuno; Asse locale 2	0	No	Svincolo: M2, M3	Svincolo: M2, M3	0.05	

			X	Y	X	Y										
L60*6	C	L4	275	0.5	270	-1	-0.3	S275	Nessuno; G	Nessuno; Asse locale 2	0	No	Svincolo: M2, M3	Svincolo: M2, M3	0.05	
L60*6	C	L4	270	5	275	3.5	-0.3	S275	Nessuno; G	Nessuno; Asse locale 2	0	No	Svincolo: M2, M3	Svincolo: M2, M3	0.05	
L60*6	C	L4	220	5	225	3.5	-0.3	S275	Nessuno; G	Nessuno; Asse locale 2	0	No	Svincolo: M2, M3	Svincolo: M2, M3	0.05	
L60*6	C	L4	75	0.5	70	-1	-0.3	S275	Nessuno; G	Nessuno; Asse locale 2	0	No	Svincolo: M2, M3	Svincolo: M2, M3	0.05	
L60*6	C	L4	190	2	195	0.5	-0.3	S275	Nessuno; G	Nessuno; Asse locale 2	0	No	Svincolo: M2, M3	Svincolo: M2, M3	0.05	
L60*6	C	L4	200	5	195	3.5	-0.3	S275	Nessuno; G	Nessuno; Asse locale 2	0	No	Svincolo: M2, M3	Svincolo: M2, M3	0.05	
L60*6	C	L4	75	3.5	80	2	-0.3	S275	Nessuno; G	Nessuno; Asse locale 2	0	No	Svincolo: M2, M3	Svincolo: M2, M3	0.05	
L60*6	C	L4	80	2	75	0.5	-0.3	S275	Nessuno; G	Nessuno; Asse locale 2	0	No	Svincolo: M2, M3	Svincolo: M2, M3	0.05	
L60*6	C	L4	110	5	105	3.5	-0.3	S275	Nessuno; G	Nessuno; Asse locale 2	0	No	Svincolo: M2, M3	Svincolo: M2, M3	0.05	
L60*6	C	L4	105	3.5	100	2	-0.3	S275	Nessuno; G	Nessuno; Asse locale 2	0	No	Svincolo: M2, M3	Svincolo: M2, M3	0.05	
L60*6	C	L4	100	2	105	0.5	-0.3	S275	Nessuno; G	Nessuno; Asse locale 2	0	No	Svincolo: M2, M3	Svincolo: M2, M3	0.05	
L60*6	C	L4	105	0.5	110	-1	-0.3	S275	Nessuno; G	Nessuno; Asse locale 2	0	No	Svincolo: M2, M3	Svincolo: M2, M3	0.05	
L60*6	C	L4	105	0.5	100	-1	-0.3	S275	Nessuno; G	Nessuno; Asse locale 2	0	No	Svincolo: M2, M3	Svincolo: M2, M3	0.05	
L60*6	C	L4	100	5	105	3.5	-0.3	S275	Nessuno; G	Nessuno; Asse locale 2	0	No	Svincolo: M2, M3	Svincolo: M2, M3	0.05	
L60*6	C	L4	195	3.5	190	2	-0.3	S275	Nessuno; G	Nessuno; Asse locale 2	0	No	Svincolo: M2, M3	Svincolo: M2, M3	0.05	
L60*6	C	L4	105	3.5	110	2	-0.3	S275	Nessuno; G	Nessuno; Asse locale 2	0	No	Svincolo: M2, M3	Svincolo: M2, M3	0.05	
L60*6	C	L4	160	5	155	3.5	-0.3	S275	Nessuno; G	Nessuno; Asse locale 2	0	No	Svincolo: M2, M3	Svincolo: M2, M3	0.05	
L60*6	C	L4	155	3.5	150	2	-0.3	S275	Nessuno; G	Nessuno; Asse locale 2	0	No	Svincolo: M2, M3	Svincolo: M2, M3	0.05	
L60*6	C	L4	150	2	155	0.5	-0.3	S275	Nessuno; G	Nessuno; Asse locale 2	0	No	Svincolo: M2, M3	Svincolo: M2, M3	0.05	
L60*6	C	L4	155	0.5	160	-1	-0.3	S275	Nessuno; G	Nessuno; Asse locale 2	0	No	Svincolo: M2, M3	Svincolo: M2, M3	0.05	
L60*6	C	L4	155	0.5	150	-1	-0.3	S275	Nessuno; G	Nessuno; Asse locale 2	0	No	Svincolo: M2, M3	Svincolo: M2, M3	0.05	
L60*6	C	L4	150	5	155	3.5	-0.3	S275	Nessuno; G	Nessuno; Asse locale 2	0	No	Svincolo: M2, M3	Svincolo: M2, M3	0.05	
L60*6	C	L4	155	3.5	160	2	-0.3	S275	Nessuno; G	Nessuno; Asse locale 2	0	No	Svincolo: M2, M3	Svincolo: M2, M3	0.05	
L60*6	C	L4	160	2	155	0.5	-0.3	S275	Nessuno; G	Nessuno; Asse locale 2	0	No	Svincolo: M2, M3	Svincolo: M2, M3	0.05	
L60*6	C	L4	110	2	105	0.5	-0.3	S275	Nessuno; G	Nessuno; Asse locale 2	0	No	Svincolo: M2, M3	Svincolo: M2, M3	0.05	
L60*6	C	L4	235	6.5	240	5	-0.3	S275	Nessuno; G	Nessuno; Asse locale 2	0	No	Svincolo: M2, M3	Svincolo: M2, M3	0.05	
L60*6	C	L4	195	6.5	190	5	-0.3	S275	Nessuno; G	Nessuno; Asse locale 2	0	No	Svincolo: M2, M3	Svincolo: M2, M3	0.05	

			X	Y	X	Y										
L60*6	C	L4	200	8	195	6.5	-0.3	S275	Nessuno; G	Nessuno; Asse locale 2	0	No	Svincolo: M2, M3	Svincolo: M2, M3	0.05	
L60*6	C	L4	35	6.5	30	5	-0.3	S275	Nessuno; G	Nessuno; Asse locale 2	0	No	Svincolo: M2, M3	Svincolo: M2, M3	0.05	
L60*6	C	L4	45	6.5	50	5	-0.3	S275	Nessuno; G	Nessuno; Asse locale 2	0	No	Svincolo: M2, M3	Svincolo: M2, M3	0.05	
L60*6	C	L4	40	8	45	6.5	-0.3	S275	Nessuno; G	Nessuno; Asse locale 2	0	No	Svincolo: M2, M3	Svincolo: M2, M3	0.05	
L60*6	C	L4	50	8	45	6.5	-0.3	S275	Nessuno; G	Nessuno; Asse locale 2	0	No	Svincolo: M2, M3	Svincolo: M2, M3	0.05	
L60*6	C	L4	45	6.5	40	5	-0.3	S275	Nessuno; G	Nessuno; Asse locale 2	0	No	Svincolo: M2, M3	Svincolo: M2, M3	0.05	
L60*6	C	L4	55	6.5	60	5	-0.3	S275	Nessuno; G	Nessuno; Asse locale 2	0	No	Svincolo: M2, M3	Svincolo: M2, M3	0.05	
L60*6	C	L4	50	8	55	6.5	-0.3	S275	Nessuno; G	Nessuno; Asse locale 2	0	No	Svincolo: M2, M3	Svincolo: M2, M3	0.05	
L60*6	C	L4	60	8	55	6.5	-0.3	S275	Nessuno; G	Nessuno; Asse locale 2	0	No	Svincolo: M2, M3	Svincolo: M2, M3	0.05	
L60*6	C	L4	40	8	35	6.5	-0.3	S275	Nessuno; G	Nessuno; Asse locale 2	0	No	Svincolo: M2, M3	Svincolo: M2, M3	0.05	
L60*6	C	L4	55	6.5	50	5	-0.3	S275	Nessuno; G	Nessuno; Asse locale 2	0	No	Svincolo: M2, M3	Svincolo: M2, M3	0.05	
L60*6	C	L4	60	8	65	6.5	-0.3	S275	Nessuno; G	Nessuno; Asse locale 2	0	No	Svincolo: M2, M3	Svincolo: M2, M3	0.05	
L60*6	C	L4	70	8	65	6.5	-0.3	S275	Nessuno; G	Nessuno; Asse locale 2	0	No	Svincolo: M2, M3	Svincolo: M2, M3	0.05	
L60*6	C	L4	65	6.5	60	5	-0.3	S275	Nessuno; G	Nessuno; Asse locale 2	0	No	Svincolo: M2, M3	Svincolo: M2, M3	0.05	
L60*6	C	L4	75	6.5	80	5	-0.3	S275	Nessuno; G	Nessuno; Asse locale 2	0	No	Svincolo: M2, M3	Svincolo: M2, M3	0.05	
L60*6	C	L4	70	8	75	6.5	-0.3	S275	Nessuno; G	Nessuno; Asse locale 2	0	No	Svincolo: M2, M3	Svincolo: M2, M3	0.05	
L60*6	C	L4	80	8	75	6.5	-0.3	S275	Nessuno; G	Nessuno; Asse locale 2	0	No	Svincolo: M2, M3	Svincolo: M2, M3	0.05	
L60*6	C	L4	75	6.5	70	5	-0.3	S275	Nessuno; G	Nessuno; Asse locale 2	0	No	Svincolo: M2, M3	Svincolo: M2, M3	0.05	
L60*6	C	L4	115	6.5	120	5	-0.3	S275	Nessuno; G	Nessuno; Asse locale 2	0	No	Svincolo: M2, M3	Svincolo: M2, M3	0.05	
L60*6	C	L4	65	6.5	70	5	-0.3	S275	Nessuno; G	Nessuno; Asse locale 2	0	No	Svincolo: M2, M3	Svincolo: M2, M3	0.05	
L60*6	C	L4	85	6.5	90	5	-0.3	S275	Nessuno; G	Nessuno; Asse locale 2	0	No	Svincolo: M2, M3	Svincolo: M2, M3	0.05	
L60*6	C	L4	30	8	35	6.5	-0.3	S275	Nessuno; G	Nessuno; Asse locale 2	0	No	Svincolo: M2, M3	Svincolo: M2, M3	0.05	
L60*6	C	L4	25	6.5	20	5	-0.3	S275	Nessuno; G	Nessuno; Asse locale 2	0	No	Svincolo: M2, M3	Svincolo: M2, M3	0.05	
L60*6	C	L4	5	6.5	10	5	-0.3	S275	Nessuno; G	Nessuno; Asse locale 2	0	No	Svincolo: M2, M3	Svincolo: M2, M3	0.05	
L60*6	C	L4	10	5	5	3.5	-0.3	S275	Nessuno; G	Nessuno; Asse locale 2	0	No	Svincolo: M2, M3	Svincolo: M2, M3	0.05	
L60*6	C	L4	5	3.5	0	2	-0.3	S275	Nessuno; G	Nessuno; Asse locale 2	0	No	Svincolo: M2, M3	Svincolo: M2, M3	0.05	
L60*6	C	L4	0	2	5	0.5	-0.3	S275	Nessuno; G	Nessuno; Asse locale 2	0	No	Svincolo: M2, M3	Svincolo: M2, M3	0.05	

			X	Y	X	Y										
L60*6	C	L4	5	0.5	10	-1	-0.3	S275	Nessuno; G	Nessuno; Asse locale 2	0	No	Svincolo: M2, M3	Svincolo: M2, M3	0.05	
L60*6	C	L4	5	0.5	0	-1	-0.3	S275	Nessuno; G	Nessuno; Asse locale 2	0	No	Svincolo: M2, M3	Svincolo: M2, M3	0.05	
L60*6	C	L4	10	8	5	6.5	-0.3	S275	Nessuno; G	Nessuno; Asse locale 2	0	No	Svincolo: M2, M3	Svincolo: M2, M3	0.05	
L60*6	C	L4	5	6.5	0	5	-0.3	S275	Nessuno; G	Nessuno; Asse locale 2	0	No	Svincolo: M2, M3	Svincolo: M2, M3	0.05	
L60*6	C	L4	35	6.5	40	5	-0.3	S275	Nessuno; G	Nessuno; Asse locale 2	0	No	Svincolo: M2, M3	Svincolo: M2, M3	0.05	
L60*6	C	L4	0	5	5	3.5	-0.3	S275	Nessuno; G	Nessuno; Asse locale 2	0	No	Svincolo: M2, M3	Svincolo: M2, M3	0.05	
L60*6	C	L4	10	2	5	0.5	-0.3	S275	Nessuno; G	Nessuno; Asse locale 2	0	No	Svincolo: M2, M3	Svincolo: M2, M3	0.05	
L60*6	C	L4	15	6.5	20	5	-0.3	S275	Nessuno; G	Nessuno; Asse locale 2	0	No	Svincolo: M2, M3	Svincolo: M2, M3	0.05	
L60*6	C	L4	10	8	15	6.5	-0.3	S275	Nessuno; G	Nessuno; Asse locale 2	0	No	Svincolo: M2, M3	Svincolo: M2, M3	0.05	
L60*6	C	L4	20	8	15	6.5	-0.3	S275	Nessuno; G	Nessuno; Asse locale 2	0	No	Svincolo: M2, M3	Svincolo: M2, M3	0.05	
L60*6	C	L4	15	6.5	10	5	-0.3	S275	Nessuno; G	Nessuno; Asse locale 2	0	No	Svincolo: M2, M3	Svincolo: M2, M3	0.05	
L60*6	C	L4	25	6.5	30	5	-0.3	S275	Nessuno; G	Nessuno; Asse locale 2	0	No	Svincolo: M2, M3	Svincolo: M2, M3	0.05	
L60*6	C	L4	20	8	25	6.5	-0.3	S275	Nessuno; G	Nessuno; Asse locale 2	0	No	Svincolo: M2, M3	Svincolo: M2, M3	0.05	
L60*6	C	L4	30	8	25	6.5	-0.3	S275	Nessuno; G	Nessuno; Asse locale 2	0	No	Svincolo: M2, M3	Svincolo: M2, M3	0.05	
L60*6	C	L4	5	3.5	10	2	-0.3	S275	Nessuno; G	Nessuno; Asse locale 2	0	No	Svincolo: M2, M3	Svincolo: M2, M3	0.05	
L60*6	C	L4	80	8	85	6.5	-0.3	S275	Nessuno; G	Nessuno; Asse locale 2	0	No	Svincolo: M2, M3	Svincolo: M2, M3	0.05	
L60*6	C	L4	90	8	85	6.5	-0.3	S275	Nessuno; G	Nessuno; Asse locale 2	0	No	Svincolo: M2, M3	Svincolo: M2, M3	0.05	
L60*6	C	L4	85	6.5	80	5	-0.3	S275	Nessuno; G	Nessuno; Asse locale 2	0	No	Svincolo: M2, M3	Svincolo: M2, M3	0.05	
L60*6	C	L4	145	6.5	140	5	-0.3	S275	Nessuno; G	Nessuno; Asse locale 2	0	No	Svincolo: M2, M3	Svincolo: M2, M3	0.05	
L60*6	C	L4	150	8	155	6.5	-0.3	S275	Nessuno; G	Nessuno; Asse locale 2	0	No	Svincolo: M2, M3	Svincolo: M2, M3	0.05	
L60*6	C	L4	160	8	155	6.5	-0.3	S275	Nessuno; G	Nessuno; Asse locale 2	0	No	Svincolo: M2, M3	Svincolo: M2, M3	0.05	
L60*6	C	L4	155	6.5	150	5	-0.3	S275	Nessuno; G	Nessuno; Asse locale 2	0	No	Svincolo: M2, M3	Svincolo: M2, M3	0.05	
L60*6	C	L4	195	6.5	200	5	-0.3	S275	Nessuno; G	Nessuno; Asse locale 2	0	No	Svincolo: M2, M3	Svincolo: M2, M3	0.05	
L60*6	C	L4	165	6.5	170	5	-0.3	S275	Nessuno; G	Nessuno; Asse locale 2	0	No	Svincolo: M2, M3	Svincolo: M2, M3	0.05	
L60*6	C	L4	160	8	165	6.5	-0.3	S275	Nessuno; G	Nessuno; Asse locale 2	0	No	Svincolo: M2, M3	Svincolo: M2, M3	0.05	
L60*6	C	L4	170	8	165	6.5	-0.3	S275	Nessuno; G	Nessuno; Asse locale 2	0	No	Svincolo: M2, M3	Svincolo: M2, M3	0.05	
L60*6	C	L4	150	8	145	6.5	-0.3	S275	Nessuno; G	Nessuno; Asse locale 2	0	No	Svincolo: M2, M3	Svincolo: M2, M3	0.05	

			X	Y	X	Y										
L60*6	C	L4	165	6.5	160	5	-0.3	S275	Nessuno; G	Nessuno; Asse locale 2	0	No	Svincolo: M2, M3	Svincolo: M2, M3	0.05	
L60*6	C	L4	170	8	175	6.5	-0.3	S275	Nessuno; G	Nessuno; Asse locale 2	0	No	Svincolo: M2, M3	Svincolo: M2, M3	0.05	
L60*6	C	L4	180	8	175	6.5	-0.3	S275	Nessuno; G	Nessuno; Asse locale 2	0	No	Svincolo: M2, M3	Svincolo: M2, M3	0.05	
L60*6	C	L4	175	6.5	170	5	-0.3	S275	Nessuno; G	Nessuno; Asse locale 2	0	No	Svincolo: M2, M3	Svincolo: M2, M3	0.05	
L60*6	C	L4	185	6.5	190	5	-0.3	S275	Nessuno; G	Nessuno; Asse locale 2	0	No	Svincolo: M2, M3	Svincolo: M2, M3	0.05	
L60*6	C	L4	180	8	185	6.5	-0.3	S275	Nessuno; G	Nessuno; Asse locale 2	0	No	Svincolo: M2, M3	Svincolo: M2, M3	0.05	
L60*6	C	L4	190	8	185	6.5	-0.3	S275	Nessuno; G	Nessuno; Asse locale 2	0	No	Svincolo: M2, M3	Svincolo: M2, M3	0.05	
L60*6	C	L4	185	6.5	180	5	-0.3	S275	Nessuno; G	Nessuno; Asse locale 2	0	No	Svincolo: M2, M3	Svincolo: M2, M3	0.05	
L60*6	C	L4	190	8	195	6.5	-0.3	S275	Nessuno; G	Nessuno; Asse locale 2	0	No	Svincolo: M2, M3	Svincolo: M2, M3	0.05	
L60*6	C	L4	175	6.5	180	5	-0.3	S275	Nessuno; G	Nessuno; Asse locale 2	0	No	Svincolo: M2, M3	Svincolo: M2, M3	0.05	
L60*6	C	L4	140	8	145	6.5	-0.3	S275	Nessuno; G	Nessuno; Asse locale 2	0	No	Svincolo: M2, M3	Svincolo: M2, M3	0.05	
L60*6	C	L4	145	6.5	150	5	-0.3	S275	Nessuno; G	Nessuno; Asse locale 2	0	No	Svincolo: M2, M3	Svincolo: M2, M3	0.05	
L60*6	C	L4	135	6.5	130	5	-0.3	S275	Nessuno; G	Nessuno; Asse locale 2	0	No	Svincolo: M2, M3	Svincolo: M2, M3	0.05	
L60*6	C	L4	95	6.5	100	5	-0.3	S275	Nessuno; G	Nessuno; Asse locale 2	0	No	Svincolo: M2, M3	Svincolo: M2, M3	0.05	
L60*6	C	L4	90	8	95	6.5	-0.3	S275	Nessuno; G	Nessuno; Asse locale 2	0	No	Svincolo: M2, M3	Svincolo: M2, M3	0.05	
L60*6	C	L4	100	8	95	6.5	-0.3	S275	Nessuno; G	Nessuno; Asse locale 2	0	No	Svincolo: M2, M3	Svincolo: M2, M3	0.05	
L60*6	C	L4	95	6.5	90	5	-0.3	S275	Nessuno; G	Nessuno; Asse locale 2	0	No	Svincolo: M2, M3	Svincolo: M2, M3	0.05	
L60*6	C	L4	105	6.5	110	5	-0.3	S275	Nessuno; G	Nessuno; Asse locale 2	0	No	Svincolo: M2, M3	Svincolo: M2, M3	0.05	
L60*6	C	L4	100	8	105	6.5	-0.3	S275	Nessuno; G	Nessuno; Asse locale 2	0	No	Svincolo: M2, M3	Svincolo: M2, M3	0.05	
L60*6	C	L4	110	8	105	6.5	-0.3	S275	Nessuno; G	Nessuno; Asse locale 2	0	No	Svincolo: M2, M3	Svincolo: M2, M3	0.05	
L60*6	C	L4	105	6.5	100	5	-0.3	S275	Nessuno; G	Nessuno; Asse locale 2	0	No	Svincolo: M2, M3	Svincolo: M2, M3	0.05	
L60*6	C	L4	110	8	115	6.5	-0.3	S275	Nessuno; G	Nessuno; Asse locale 2	0	No	Svincolo: M2, M3	Svincolo: M2, M3	0.05	
L60*6	C	L4	120	8	115	6.5	-0.3	S275	Nessuno; G	Nessuno; Asse locale 2	0	No	Svincolo: M2, M3	Svincolo: M2, M3	0.05	
L60*6	C	L4	115	6.5	110	5	-0.3	S275	Nessuno; G	Nessuno; Asse locale 2	0	No	Svincolo: M2, M3	Svincolo: M2, M3	0.05	
L60*6	C	L4	155	6.5	160	5	-0.3	S275	Nessuno; G	Nessuno; Asse locale 2	0	No	Svincolo: M2, M3	Svincolo: M2, M3	0.05	
L60*6	C	L4	125	6.5	130	5	-0.3	S275	Nessuno; G	Nessuno; Asse locale 2	0	No	Svincolo: M2, M3	Svincolo: M2, M3	0.05	
L60*6	C	L4	120	8	125	6.5	-0.3	S275	Nessuno; G	Nessuno; Asse locale 2	0	No	Svincolo: M2, M3	Svincolo: M2, M3	0.05	

			X	Y	X	Y										
L60*6	C	L4	130	8	125	6.5	-0.3	S275	Nessuno; G	Nessuno; Asse locale 2	0	No	Svincolo: M2, M3	Svincolo: M2, M3	0.05	
L60*6	C	L4	125	6.5	120	5	-0.3	S275	Nessuno; G	Nessuno; Asse locale 2	0	No	Svincolo: M2, M3	Svincolo: M2, M3	0.05	
L60*6	C	L4	135	6.5	140	5	-0.3	S275	Nessuno; G	Nessuno; Asse locale 2	0	No	Svincolo: M2, M3	Svincolo: M2, M3	0.05	
L60*6	C	L4	130	8	135	6.5	-0.3	S275	Nessuno; G	Nessuno; Asse locale 2	0	No	Svincolo: M2, M3	Svincolo: M2, M3	0.05	
L60*6	C	L4	140	8	135	6.5	-0.3	S275	Nessuno; G	Nessuno; Asse locale 2	0	No	Svincolo: M2, M3	Svincolo: M2, M3	0.05	
L60*6	C	L4	275	3.5	280	2	-0.3	S275	Nessuno; G	Nessuno; Asse locale 2	0	No	Svincolo: M2, M3	Svincolo: M2, M3	0.05	
L60*6	C	L4	280	2	275	0.5	-0.3	S275	Nessuno; G	Nessuno; Asse locale 2	0	No	Svincolo: M2, M3	Svincolo: M2, M3	0.05	

5.4 Colonne in acciaio

***Tr.**: riferimento al tronco indicante la quota inferiore e superiore.*
***Sezione**: sezione in acciaio.*
***Ang.**: angolo misurato dal semiasse positivo delle ascisse in verso antiorario. [deg]*
***P.i.**: posizione del punto di inserimento rispetto alla geometria della sezione. SS=Sinistra-sotto, SC=Sinistra-centro, SA=Sinistra-alto, CS=Centro-sotto, CC=Centro-centro, CA=Centro-alto, DS=Destra-sotto, DC=Destra-centro, DA=Destra-alto*
***Punto**: posizione del punto di inserimento rispetto alla geometria della sezione.*
***X**: coordinata X. [m]*
***Y**: coordinata Y. [m]*
***Mat.**: riferimento ad una definizione di materiale acciaio.*
***Car.lin.**: riferimento alla definizione di un carico lineare.L: valori del carico espressi nel sistema locale dell'elemento.G: valori del carico espressi nel sistema globale.*
***ΔT**: variazione termica.*
***Sovr.**: aliquota di sovraresistenza da assicurare in verifica.*
***S.Z**: indica se l'elemento deve essere verificato considerando il sisma verticale.*
***C.i.**: svincolo o cerniera da applicare al relativo estremo dell'asta nel modello.*
***C.f.**: svincolo o cerniera da applicare al relativo estremo dell'asta nel modello.*
***Cal.**: descrizione sintetica dell'eventuale calastrello della sezione accoppiata o composita.*

Tr.	Sezione	Ang.	P.i.	Punto		Mat.	Car.lin.	ΔT	Sovr.	S.Z	C.i.	C.f.	Cal.
				X	Y								
T4	EN10219 273x8_1	0	CC	0	0.5	S355	Nessuno; G	Acciaio esterna; Asse locale 2	0	No	No	Svincolo: M2	
T4	EN10219 273x8_1	0	CC	190	0.5	S355	Nessuno; G	Acciaio esterna; Asse locale 2	0	No	No	No	
T4	EN10219 273x8_1	0	CC	190	6.5	S355	Nessuno; G	Acciaio esterna; Asse locale 2	0	No	No	No	
T4	EN10219 273x8_1	0	CC	180	6.5	S355	Nessuno; G	Acciaio esterna; Asse locale 2	0	No	No	No	
T4	EN10219 273x8_1	0	CC	180	0.5	S355	Nessuno; G	Acciaio esterna; Asse locale 2	0	No	No	No	
T5	IPE240	0	CC	165	0.5	S355	Nessuno; G	Acciaio esterna; Asse locale 2	0	No	Svincolo: M2, M3	Svincolo: M2, M3	
T5	IPE240	0	CC	175	0.5	S355	Nessuno; G	Acciaio esterna; Asse locale 2	0	No	Svincolo: M2, M3	Svincolo: M2, M3	
T4	EN10219 273x8_1	0	CC	200	6.5	S355	Nessuno; G	Acciaio esterna; Asse locale 2	0	No	No	No	
T4	EN10219 273x8_1	0	CC	175	0.5	S355	Nessuno; G	Acciaio esterna; Asse locale 2	0	No	No	No	
T4	EN10219 273x8_1	0	CC	165	0.5	S355	Nessuno; G	Acciaio esterna; Asse locale 2	0	No	No	No	
T4	EN10219 273x8_1	0	CC	165	6.5	S355	Nessuno; G	Acciaio esterna; Asse locale 2	0	No	No	No	

				X	Y								
T4	EN10219 273x8_1	0	CC	160	0.5	S355	Nessuno; G	Acciaio esterna; Asse locale 2	0	No	No	No	
T4	EN10219 273x8_1	0	CC	160	6.5	S355	Nessuno; G	Acciaio esterna; Asse locale 2	0	No	No	No	
T4	EN10219 273x8_1	0	CC	150	0.5	S355	Nessuno; G	Acciaio esterna; Asse locale 2	0	No	No	No	
T4	EN10219 273x8_1	0	CC	150	6.5	S355	Nessuno; G	Acciaio esterna; Asse locale 2	0	No	No	No	
T4	EN10219 273x8_1	0	CC	175	6.5	S355	Nessuno; G	Acciaio esterna; Asse locale 2	0	No	No	No	
T4	EN10219 273x8_1	0	CC	140	0.5	S355	Nessuno; G	Acciaio esterna; Asse locale 2	0	No	No	No	
T4	EN10219 273x8_1	0	CC	200	0.5	S355	Nessuno; G	Acciaio esterna; Asse locale 2	0	No	No	No	
T4	EN10219 273x8_1	0	CC	220	6.5	S355	Nessuno; G	Acciaio esterna; Asse locale 2	0	No	No	No	
T4	EN10219 273x8_1	0	CC	270	0.5	S355	Nessuno; G	Acciaio esterna; Asse locale 2	0	No	No	No	
T4	EN10219 273x8_1	0	CC	270	6.5	S355	Nessuno; G	Acciaio esterna; Asse locale 2	0	No	No	No	
T4	EN10219 273x8_1	0	CC	260	0.5	S355	Nessuno; G	Acciaio esterna; Asse locale 2	0	No	No	No	
T4	EN10219 273x8_1	0	CC	260	6.5	S355	Nessuno; G	Acciaio esterna; Asse locale 2	0	No	No	No	
T4	EN10219 273x8_1	0	CC	250	0.5	S355	Nessuno; G	Acciaio esterna; Asse locale 2	0	No	No	No	
T4	EN10219 273x8_1	0	CC	250	6.5	S355	Nessuno; G	Acciaio esterna; Asse locale 2	0	No	No	No	
T4	EN10219 273x8_1	0	CC	220	0.5	S355	Nessuno; G	Acciaio esterna; Asse locale 2	0	No	No	No	
T4	EN10219 273x8_1	0	CC	240	0.5	S355	Nessuno; G	Acciaio esterna; Asse locale 2	0	No	No	No	
T4	EN10219 273x8_1	0	CC	230	0.5	S355	Nessuno; G	Acciaio esterna; Asse locale 2	0	No	No	No	
T4	EN10219 273x8_1	0	CC	230	6.5	S355	Nessuno; G	Acciaio esterna; Asse locale 2	0	No	No	No	
T4	EN10219 273x8_1	0	CC	215	0.5	S355	Nessuno; G	Acciaio esterna; Asse locale 2	0	No	No	No	
T4	EN10219 273x8_1	0	CC	215	6.5	S355	Nessuno; G	Acciaio esterna; Asse locale 2	0	No	No	No	
T4	EN10219 273x8_1	0	CC	205	0.5	S355	Nessuno; G	Acciaio esterna; Asse locale 2	0	No	No	No	
T4	EN10219 273x8_1	0	CC	205	6.5	S355	Nessuno; G	Acciaio esterna; Asse locale 2	0	No	No	No	
T4	EN10219 273x8_1	0	CC	240	6.5	S355	Nessuno; G	Acciaio esterna; Asse locale 2	0	No	No	No	
T4	EN10219 273x8_1	0	CC	140	6.5	S355	Nessuno; G	Acciaio esterna; Asse locale 2	0	No	No	No	
T4	EN10219 273x8_1	0	CC	130	0.5	S355	Nessuno; G	Acciaio esterna; Asse locale 2	0	No	No	No	
T4	EN10219 273x8_1	0	CC	130	6.5	S355	Nessuno; G	Acciaio esterna; Asse locale 2	0	No	No	No	
T4	EN10219 273x8_1	0	CC	20	0.5	S355	Nessuno; G	Acciaio esterna; Asse locale 2	0	No	No	No	

				X	Y								
T5	IPE240	0	CC	25	0.5	S355	Nessuno; G	Acciaio esterna; Asse locale 2	0	No	Svincolo: M2, M3	Svincolo: M2, M3	
T5	IPE240	0	CC	35	0.5	S355	Nessuno; G	Acciaio esterna; Asse locale 2	0	No	Svincolo: M2, M3	Svincolo: M2, M3	
T4	EN10219 273x8_1	0	CC	60	0.5	S355	Nessuno; G	Acciaio esterna; Asse locale 2	0	No	No	No	
T4	EN10219 273x8_1	0	CC	60	6.5	S355	Nessuno; G	Acciaio esterna; Asse locale 2	0	No	No	No	
T4	EN10219 273x8_1	0	CC	50	0.5	S355	Nessuno; G	Acciaio esterna; Asse locale 2	0	No	No	No	
T4	EN10219 273x8_1	0	CC	20	6.5	S355	Nessuno; G	Acciaio esterna; Asse locale 2	0	No	No	No	
T4	EN10219 273x8_1	0	CC	50	6.5	S355	Nessuno; G	Acciaio esterna; Asse locale 2	0	No	No	No	
T4	EN10219 273x8_1	0	CC	35	6.5	S355	Nessuno; G	Acciaio esterna; Asse locale 2	0	No	No	No	
T4	EN10219 273x8_1	0	CC	25	0.5	S355	Nessuno; G	Acciaio esterna; Asse locale 2	0	No	No	No	
T4	EN10219 273x8_1	0	CC	25	6.5	S355	Nessuno; G	Acciaio esterna; Asse locale 2	0	No	No	No	
T4	EN10219 273x8_1	0	CC	10	0.5	S355	Nessuno; G	Acciaio esterna; Asse locale 2	0	No	No	No	
T4	EN10219 273x8_1	0	CC	10	6.5	S355	Nessuno; G	Acciaio esterna; Asse locale 2	0	No	No	No	
T4	EN10219 273x8_1	0	CC	0	6.5	S355	Nessuno; G	Acciaio esterna; Asse locale 2	0	No	No	Svincolo: M2	
T4	EN10219 273x8_1	0	CC	35	0.5	S355	Nessuno; G	Acciaio esterna; Asse locale 2	0	No	No	No	
T4	EN10219 273x8_1	0	CC	40	0.5	S355	Nessuno; G	Acciaio esterna; Asse locale 2	0	No	No	No	
T4	EN10219 273x8_1	0	CC	40	6.5	S355	Nessuno; G	Acciaio esterna; Asse locale 2	0	No	No	No	
T4	EN10219 273x8_1	0	CC	70	6.5	S355	Nessuno; G	Acciaio esterna; Asse locale 2	0	No	No	No	
T4	EN10219 273x8_1	0	CC	120	0.5	S355	Nessuno; G	Acciaio esterna; Asse locale 2	0	No	No	No	
T4	EN10219 273x8_1	0	CC	120	6.5	S355	Nessuno; G	Acciaio esterna; Asse locale 2	0	No	No	No	
T4	EN10219 273x8_1	0	CC	110	0.5	S355	Nessuno; G	Acciaio esterna; Asse locale 2	0	No	No	No	
T4	EN10219 273x8_1	0	CC	110	6.5	S355	Nessuno; G	Acciaio esterna; Asse locale 2	0	No	No	No	
T4	EN10219 273x8_1	0	CC	100	6.5	S355	Nessuno; G	Acciaio esterna; Asse locale 2	0	No	No	No	
T4	EN10219 273x8_1	0	CC	100	0.5	S355	Nessuno; G	Acciaio esterna; Asse locale 2	0	No	No	No	
T5	IPE240	0	CC	85	0.5	S355	Nessuno; G	Acciaio esterna; Asse locale 2	0	No	Svincolo: M2, M3	Svincolo: M2, M3	
T5	IPE240	0	CC	95	0.5	S355	Nessuno; G	Acciaio esterna; Asse locale 2	0	No	Svincolo: M2, M3	Svincolo: M2, M3	
T4	EN10219 273x8_1	0	CC	95	0.5	S355	Nessuno; G	Acciaio esterna; Asse locale 2	0	No	No	No	
T4	EN10219 273x8_1	0	CC	95	6.5	S355	Nessuno; G	Acciaio esterna; Asse locale 2	0	No	No	No	

				X	Y								
T4	EN10219 273x8_1	0	CC	85	0.5	S355	Nessuno; G	Acciaio esterna; Asse locale 2	0	No	No	No	
T4	EN10219 273x8_1	0	CC	85	6.5	S355	Nessuno; G	Acciaio esterna; Asse locale 2	0	No	No	No	
T4	EN10219 273x8_1	0	CC	80	0.5	S355	Nessuno; G	Acciaio esterna; Asse locale 2	0	No	No	No	
T4	EN10219 273x8_1	0	CC	80	6.5	S355	Nessuno; G	Acciaio esterna; Asse locale 2	0	No	No	No	
T4	EN10219 273x8_1	0	CC	70	0.5	S355	Nessuno; G	Acciaio esterna; Asse locale 2	0	No	No	No	
T4	EN10219 273x8_1	0	CC	280	6.5	S355	Nessuno; G	Acciaio esterna; Asse locale 2	0	No	No	Svincolo: M2	
T4	EN10219 273x8_1	0	CC	280	0.5	S355	Nessuno; G	Acciaio esterna; Asse locale 2	0	No	No	Svincolo: M2	

5.5 Carichi superficiali

5.5.1 Comportamenti membranali

***Descrizione breve**: descrizione breve usata nelle tabelle dei carichi superficiali.*
***Materiale**: materiale degli elementi membrana generati dalla modellazione.*
***Spessore**: spessore degli elementi membrana generati dalla modellazione. [m]*
***Variazione termica**: riferimento alla definizione di una variazione termica. Accetta anche il valore "Nessuno".*

Descrizione breve	Materiale	Spessore	Variazione termica
ME1	S275	0.001	Nessuno
ME2	S275	0.005	Acciaio esterna

5.5.2 Carichi superficiali di piano

***Carico**: riferimento alla definizione di un carico di superficie.*
***Solaio**: caratteristiche dell'eventuale solaio.*
***Liv.**: quota di inserimento espressa con notazione breve esprimibile come livello, falda, piano orizzontale alla Z specificata. [m]*
***Punti**: punti di definizione in pianta.*
***Indice**: indice del punto corrente nell'insieme dei punti di definizione dell'elemento.*
***X**: coordinata X. [m]*
***Y**: coordinata Y. [m]*
***Estr.**: distanza dalla quota di inserimento misurata in direzione ortogonale al piano della quota e con verso positivo verso l'alto. [m]*
***Angolo**: direzione delle nervature che trasmettono il carico.Angolo misurato dal semiasse positivo delle ascisse in verso antiorario. [deg]*
***Comp.**: descrizione sintetica del comportamento del carico superficiale o, nel caso di comportamento membranale, riferimento alla decrizione analitica della membrana.*
***Fori**: riferimenti a tutti gli elementi che forano il carico superficiale.*

Carico	Solaio	Liv.	Punti			Estr.	Angolo	Comp.	Fori
			Indice	X	Y				
Copertura		L4	1	20	-1	0	90	ME2	
			2	20	0.5				
			3	25	0.5				
			4	25	3.5				
			5	35	3.5				
			6	35	0.5				
			7	40	0.5				
			8	40	-1				
			9	80	-1				
			10	80	0.5				
			11	85	0.5				
			12	85	3.5				
			13	95	3.5				
			14	95	0.5				
			15	100	0.5				
			16	100	-1				
			17	160	-1				
			18	160	0.5				
			19	165	0.5				
			20	165	3.5				
			21	175	3.5				
			22	175	0.5				
			23	180	0.5				
			24	180	-1				
			25	200	-1				
			26	200	0.5				
			27	205	0.5				
			28	205	-1				
			29	215	-1				
			30	215	0.5				
			31	220	0.5				
			32	220	-1				
			33	281.23	-1				

			Indice	X	Y				
			34	281.23	8				
			35	-1.23	8				
			36	-1.23	-1				

5.5.3 Carichi superficiali di falda

***Carico**: riferimento alla definizione di un carico di superficie.*
***Solaio**: caratteristiche dell'eventuale solaio.*
***Falda**: quota di inserimento espressa con notazione breve esprimibile come livello, falda, piano orizzontale alla Z specificata. [m]*
***Punti**: punti di definizione in pianta.*
***Indice**: indice del punto corrente nell'insieme dei punti di definizione dell'elemento.*
***X**: coordinata X. [m]*
***Y**: coordinata Y. [m]*
***Estr.**: distanza dalla quota di inserimento misurata in direzione ortogonale al piano della quota e con verso positivo verso l'alto. [m]*
***Angolo**: direzione delle nervature che trasmettono il carico.Angolo misurato dal semiasse positivo delle ascisse in verso antiorario. [deg]*
***Comp.**: descrizione sintetica del comportamento del carico superficiale o, nel caso di comportamento membranale, riferimento alla decrizione analitica della membrana.*
***Fori**: riferimenti a tutti gli elementi che forano il carico superficiale.*

Carico	Solaio	Falda	Punti			Estr.	Angolo	Comp.	Fori
			Indice	X	Y				
Flap		F2	1	35	-1	0	90	ME1	
			2	35	3.5				
			3	25	3.5				
			4	25	-1				
Flap		F2	1	95	-1	0	90	ME1	
			2	95	3.5				
			3	85	3.5				
			4	85	-1				
Flap		F2	1	175	-1	0	90	ME1	
			2	175	3.5				
			3	165	3.5				
			4	165	-1				

6 Nodi

6.1 Nodi di definizione

***Indice**: numero dell'elemento nell'insieme che lo contiene.*
***Posizione**: coordinate del nodo.*
***X**: coordinata X. [cm]*
***Y**: coordinata Y. [cm]*
***Z**: coordinata Z. [cm]*

Indice	Posizione			Indice	Posizione			Indice	Posizione			Indice	Posizione		
	X	Y	Z		X	Y	Z		X	Y	Z		X	Y	Z
2	0	50	0	3	142.9	50	0	4	285.7	50	0	5	428.6	50	0
6	571.4	50	0	7	714.3	50	0	8	857.1	50	0	9	1000	50	0
10	1142.9	50	0	11	1285.7	50	0	12	1428.6	50	0	13	1571.4	50	0
14	1714.3	50	0	15	1857.1	50	0	16	2000	50	0	17	2166.7	50	0
18	2333.3	50	0	19	2500	50	0	20	2642.9	50	0	21	2785.7	50	0
22	2928.6	50	0	23	3071.4	50	0	24	3214.3	50	0	25	3357.1	50	0
26	3500	50	0	27	3666.7	50	0	28	3833.3	50	0	29	4000	50	0
30	4142.9	50	0	31	4285.7	50	0	32	4428.6	50	0	33	4571.4	50	0
34	4714.3	50	0	35	4857.1	50	0	36	5000	50	0	37	5142.9	50	0
38	5285.7	50	0	39	5428.6	50	0	40	5571.4	50	0	41	5714.3	50	0
42	5857.1	50	0	43	6000	50	0	44	6142.9	50	0	45	6285.7	50	0
46	6428.6	50	0	47	6571.4	50	0	48	6714.3	50	0	49	6857.1	50	0
50	7000	50	0	51	7142.9	50	0	52	7285.7	50	0	53	7428.6	50	0
54	7571.4	50	0	55	7714.3	50	0	56	7857.1	50	0	57	8000	50	0
58	8166.7	50	0	59	8333.3	50	0	60	8500	50	0	61	8642.9	50	0
62	8785.7	50	0	63	8928.6	50	0	64	9071.4	50	0	65	9214.3	50	0
66	9357.1	50	0	67	9500	50	0	68	9666.7	50	0	69	9833.3	50	0
70	10000	50	0	71	10142.9	50	0	72	10285.7	50	0	73	10428.6	50	0
74	10571.4	50	0	75	10714.3	50	0	76	10857.1	50	0	77	11000	50	0
78	11142.9	50	0	79	11285.7	50	0	80	11428.6	50	0	81	11571.4	50	0
82	11714.3	50	0	83	11857.1	50	0	84	12000	50	0	85	12142.9	50	0
86	12285.7	50	0	87	12428.6	50	0	88	12571.4	50	0	89	12714.3	50	0
90	12857.1	50	0	91	13000	50	0	92	13142.9	50	0	93	13285.7	50	0
94	13428.6	50	0	95	13571.4	50	0	96	13714.3	50	0	97	13857.1	50	0
98	14000	50	0	99	14142.9	50	0	100	14285.7	50	0	101	14428.6	50	0
102	14571.4	50	0	103	14714.3	50	0	104	14857.1	50	0	105	15000	50	0
106	15142.9	50	0	107	15285.7	50	0	108	15428.6	50	0	109	15571.4	50	0
110	15714.3	50	0	111	15857.1	50	0	112	16000	50	0	113	16166.7	50	0
114	16333.3	50	0	115	16500	50	0	116	16642.9	50	0	117	16785.7	50	0
118	16928.6	50	0	119	17071.4	50	0	120	17214.3	50	0	121	17357.1	50	0
122	17500	50	0	123	17666.7	50	0	124	17833.3	50	0	125	18000	50	0
126	18142.9	50	0	127	18285.7	50	0	128	18428.6	50	0	129	18571.4	50	0
130	18714.3	50	0	131	18857.1	50	0	132	19000	50	0	133	19142.9	50	0
134	19285.7	50	0	135	19428.6	50	0	136	19571.4	50	0	137	19714.3	50	0
138	19857.1	50	0	139	20000	50	0	140	20166.7	50	0	141	20333.3	50	0
142	20500	50	0	143	20642.9	50	0	144	20785.7	50	0	145	20928.6	50	0
146	21071.4	50	0	147	21214.3	50	0	148	21357.1	50	0	149	21500	50	0

	X	Y	Z		X	Y	Z		X	Y	Z		X	Y	Z
150	21666.7	50	0	151	21833.3	50	0	152	22000	50	0	153	22142.9	50	0
154	22285.7	50	0	155	22428.6	50	0	156	22571.4	50	0	157	22714.3	50	0
158	22857.1	50	0	159	23000	50	0	160	23142.9	50	0	161	23285.7	50	0
162	23428.6	50	0	163	23571.4	50	0	164	23714.3	50	0	165	23857.1	50	0
166	24000	50	0	167	24142.9	50	0	168	24285.7	50	0	169	24428.6	50	0
170	24571.4	50	0	171	24714.3	50	0	172	24857.1	50	0	173	25000	50	0
174	25142.9	50	0	175	25285.7	50	0	176	25428.6	50	0	177	25571.4	50	0
178	25714.3	50	0	179	25857.1	50	0	180	26000	50	0	181	26142.9	50	0
182	26285.7	50	0	183	26428.6	50	0	184	26571.4	50	0	185	26714.3	50	0
186	26857.1	50	0	187	27000	50	0	188	27142.9	50	0	189	27285.7	50	0
190	27428.6	50	0	191	27571.4	50	0	192	27714.3	50	0	193	27857.1	50	0
194	28000	50	0	195	0	200	0	196	1000	200	0	197	2000	200	0
198	2500	200	0	199	3500	200	0	200	4000	200	0	201	5000	200	0
202	6000	200	0	203	7000	200	0	204	8000	200	0	205	8500	200	0
206	9500	200	0	207	10000	200	0	208	11000	200	0	209	12000	200	0
210	13000	200	0	211	14000	200	0	212	15000	200	0	213	16000	200	0
214	16500	200	0	215	17500	200	0	216	18000	200	0	217	19000	200	0
218	20000	200	0	219	20500	200	0	220	21500	200	0	221	22000	200	0
222	23000	200	0	223	24000	200	0	224	25000	200	0	225	26000	200	0
226	27000	200	0	227	28000	200	0	228	0	350	0	229	1000	350	0
230	2000	350	0	231	2500	350	0	232	3500	350	0	233	4000	350	0
234	5000	350	0	235	6000	350	0	236	7000	350	0	237	8000	350	0
238	8500	350	0	239	9500	350	0	240	10000	350	0	241	11000	350	0
242	12000	350	0	243	13000	350	0	244	14000	350	0	245	15000	350	0
246	16000	350	0	247	16500	350	0	248	17500	350	0	249	18000	350	0
250	19000	350	0	251	20000	350	0	252	20500	350	0	253	21500	350	0
254	22000	350	0	255	23000	350	0	256	24000	350	0	257	25000	350	0
258	26000	350	0	259	27000	350	0	260	28000	350	0	261	0	500	0
262	1000	500	0	263	2000	500	0	264	2500	500	0	265	3500	500	0
266	4000	500	0	267	5000	500	0	268	6000	500	0	269	7000	500	0
270	8000	500	0	271	8500	500	0	272	9500	500	0	273	10000	500	0
274	11000	500	0	275	12000	500	0	276	13000	500	0	277	14000	500	0
278	15000	500	0	279	16000	500	0	280	16500	500	0	281	17500	500	0
282	18000	500	0	283	19000	500	0	284	20000	500	0	285	20500	500	0
286	21500	500	0	287	22000	500	0	288	23000	500	0	289	24000	500	0
290	25000	500	0	291	26000	500	0	292	27000	500	0	293	28000	500	0
294	0	650	0	295	142.9	650	0	296	285.7	650	0	297	428.6	650	0
298	571.4	650	0	299	714.3	650	0	300	857.1	650	0	301	1000	650	0
302	1142.9	650	0	303	1285.7	650	0	304	1428.6	650	0	305	1571.4	650	0
306	1714.3	650	0	307	1857.1	650	0	308	2000	650	0	309	2166.7	650	0
310	2333.3	650	0	311	2500	650	0	312	2642.9	650	0	313	2785.7	650	0
314	2928.6	650	0	315	3071.4	650	0	316	3214.3	650	0	317	3357.1	650	0
318	3500	650	0	319	3666.7	650	0	320	3833.3	650	0	321	4000	650	0
322	4142.9	650	0	323	4285.7	650	0	324	4428.6	650	0	325	4571.4	650	0
326	4714.3	650	0	327	4857.1	650	0	328	5000	650	0	329	5142.9	650	0
330	5285.7	650	0	331	5428.6	650	0	332	5571.4	650	0	333	5714.3	650	0
334	5857.1	650	0	335	6000	650	0	336	6142.9	650	0	337	6285.7	650	0
338	6428.6	650	0	339	6571.4	650	0	340	6714.3	650	0	341	6857.1	650	0
342	7000	650	0	343	7142.9	650	0	344	7285.7	650	0	345	7428.6	650	0
346	7571.4	650	0	347	7714.3	650	0	348	7857.1	650	0	349	8000	650	0
350	8166.7	650	0	351	8333.3	650	0	352	8500	650	0	353	8642.9	650	0
354	8785.7	650	0	355	8928.6	650	0	356	9071.4	650	0	357	9214.3	650	0
358	9357.1	650	0	359	9500	650	0	360	9666.7	650	0	361	9833.3	650	0
362	10000	650	0	363	10142.9	650	0	364	10285.7	650	0	365	10428.6	650	0
366	10571.4	650	0	367	10714.3	650	0	368	10857.1	650	0	369	11000	650	0
370	11142.9	650	0	371	11285.7	650	0	372	11428.6	650	0	373	11571.4	650	0
374	11714.3	650	0	375	11857.1	650	0	376	12000	650	0	377	12142.9	650	0
378	12285.7	650	0	379	12428.6	650	0	380	12571.4	650	0	381	12714.3	650	0
382	12857.1	650	0	383	13000	650	0	384	13142.9	650	0	385	13285.7	650	0
386	13428.6	650	0	387	13571.4	650	0	388	13714.3	650	0	389	13857.1	650	0
390	14000	650	0	391	14142.9	650	0	392	14285.7	650	0	393	14428.6	650	0
394	14571.4	650	0	395	14714.3	650	0	396	14857.1	650	0	397	15000	650	0
398	15142.9	650	0	399	15285.7	650	0	400	15428.6	650	0	401	15571.4	650	0
402	15714.3	650	0	403	15857.1	650	0	404	16000	650	0	405	16166.7	650	0
406	16333.3	650	0	407	16500	650	0	408	16642.9	650	0	409	16785.7	650	0
410	16928.6	650	0	411	17071.4	650	0	412	17214.3	650	0	413	17357.1	650	0
414	17500	650	0	415	17666.7	650	0	416	17833.3	650	0	417	18000	650	0
418	18142.9	650	0	419	18285.7	650	0	420	18428.6	650	0	421	18571.4	650	0
422	18714.3	650	0	423	18857.1	650	0	424	19000	650	0	425	19142.9	650	0
426	19285.7	650	0	427	19428.6	650	0	428	19571.4	650	0	429	19714.3	650	0
430	19857.1	650	0	431	20000	650	0	432	20166.7	650	0	433	20333.3	650	0
434	20500	650	0	435	20642.9	650	0	436	20785.7	650	0	437	20928.6	650	0
438	21071.4	650	0	439	21214.3	650	0	440	21357.1	650	0	441	21500	650	0
442	21666.7	650	0	443	21833.3	650	0	444	22000	650	0	445	22142.9	650	0
446	22285.7	650	0	447	22428.6	650	0	448	22571.4	650	0	449	22714.3	650	0
450	22857.1	650	0	451	23000	650	0	452	23142.9	650	0	453	23285.7	650	0
454	23428.6	650	0	455	23571.4	650	0	456	23714.3	650	0	457	23857.1	650	0
458	24000	650	0	459	24142.9	650	0	460	24285.7	650	0	461	24428.6	650	0
462	24571.4	650	0	463	24714.3	650	0	464	24857.1	650	0	465	25000	650	0
466	25142.9	650	0	467	25285.7	650	0	468	25428.6	650	0	469	25571.4	650	0
470	25714.3	650	0	471	25857.1	650	0	472	26000	650	0	473	26142.9	650	0
474	26285.7	650	0	475	26428.6	650	0	476	26571.4	650	0	477	26714.3	650	0
478	26857.1	650	0	479	27000	650	0	480	27142.9	650	0	481	27285.7	650	0
482	27428.6	650	0	483	27571.4	650	0	484	27714.3	650	0	485	27857.1	650	0
486	28000	650	0	487	2500	50	120	488	3500	50	120	489	8500	50	120
490	9500	50	120	491	16500	50	120	492	17500	50	120	493	-123	-100	492
494	0	-100	492	495	500	-100	492	496	1000	-100	492	497	1500	-100	492
498	2000	-100	492	499	4000	-100	492	500	4500	-100	492	501	5000	-100	492
502	5500	-100	492	503	6000	-100	492	504	6500	-100	492	505	7000	-100	492
506	7500	-100	492	507	8000	-100	492	508	10000	-100	492	509	10500	-100	492
510	11000	-100	492	511	11500	-100	492	512	12000	-100	492	513	12500	-100	492
514	13000	-100	492	515	13500	-100	492	516	14000	-100	492	517	14500	-100	492
518	15000	-100	492	519	15500	-100	492	520	16000	-100	492	521	18000	-100	492
522	18500	-100	492	523	19000	-100	492	524	19500	-100	492	525	20000	-100	492
526	20500	-100	492	527	21000	-100	492	528	21500	-100	492	529	22000	-100	492
530	22500	-100	492	531	23000	-100	492	532	23500	-100	492	533	24000	-100	492
534	24500	-100	492	535	25000	-100	492	536	25500	-100	492	537	26000	-100	492
538	26500	-100	492	539	27000	-100	492	540	27500	-100	492	541	28000	-100	492

	X	Y	Z		X	Y	Z		X	Y	Z		X	Y	Z
542	28123	-100	492	543	-123	50	492	544	0	50	492	545	500	50	492
546	1000	50	492	547	1500	50	492	548	2000	50	492	549	2500	50	492
550	3500	50	492	551	4000	50	492	552	4500	50	492	553	5000	50	492
554	5500	50	492	555	6000	50	492	556	6500	50	492	557	7000	50	492
558	7500	50	492	559	8000	50	492	560	8500	50	492	561	9500	50	492
562	10000	50	492	563	10500	50	492	564	11000	50	492	565	11500	50	492
566	12000	50	492	567	12500	50	492	568	13000	50	492	569	13500	50	492
570	14000	50	492	571	14500	50	492	572	15000	50	492	573	15500	50	492
574	16000	50	492	575	16500	50	492	576	17500	50	492	577	18000	50	492
578	18500	50	492	579	19000	50	492	580	19500	50	492	581	20000	50	492
582	20500	50	492	583	21000	50	492	584	21500	50	492	585	22000	50	492
586	22500	50	492	587	23000	50	492	588	23500	50	492	589	24000	50	492
590	24500	50	492	591	25000	50	492	592	25500	50	492	593	26000	50	492
594	26500	50	492	595	27000	50	492	596	27500	50	492	597	28000	50	492
598	28123	50	492	599	-123	200	492	600	0	200	492	601	500	200	492
602	1000	200	492	603	1500	200	492	604	2000	200	492	605	2500	200	492
606	3500	200	492	607	4000	200	492	608	4500	200	492	609	5000	200	492
610	5500	200	492	611	6000	200	492	612	6500	200	492	613	7000	200	492
614	7500	200	492	615	8000	200	492	616	8500	200	492	617	9500	200	492
618	10000	200	492	619	10500	200	492	620	11000	200	492	621	11500	200	492
622	12000	200	492	623	12500	200	492	624	13000	200	492	625	13500	200	492
626	14000	200	492	627	14500	200	492	628	15000	200	492	629	15500	200	492
630	16000	200	492	631	16500	200	492	632	17500	200	492	633	18000	200	492
634	18500	200	492	635	19000	200	492	636	19500	200	492	637	20000	200	492
638	20500	200	492	639	21000	200	492	640	21500	200	492	641	22000	200	492
642	22500	200	492	643	23000	200	492	644	23500	200	492	645	24000	200	492
646	24500	200	492	647	25000	200	492	648	25500	200	492	649	26000	200	492
650	26500	200	492	651	27000	200	492	652	27500	200	492	653	28000	200	492
654	28123	200	492	655	-123	350	492	656	0	350	492	657	500	350	492
658	1000	350	492	659	1500	350	492	660	2000	350	492	661	2500	350	492
662	3000	350	492	663	3500	350	492	664	4000	350	492	665	4500	350	492
666	5000	350	492	667	5500	350	492	668	6000	350	492	669	6500	350	492
670	7000	350	492	671	7500	350	492	672	8000	350	492	673	8500	350	492
674	9000	350	492	675	9500	350	492	676	10000	350	492	677	10500	350	492
678	11000	350	492	679	11500	350	492	680	12000	350	492	681	12500	350	492
682	13000	350	492	683	13500	350	492	684	14000	350	492	685	14500	350	492
686	15000	350	492	687	15500	350	492	688	16000	350	492	689	16500	350	492
690	17000	350	492	691	17500	350	492	692	18000	350	492	693	18500	350	492
694	19000	350	492	695	19500	350	492	696	20000	350	492	697	20500	350	492
698	21000	350	492	699	21500	350	492	700	22000	350	492	701	22500	350	492
702	23000	350	492	703	23500	350	492	704	24000	350	492	705	24500	350	492
706	25000	350	492	707	25500	350	492	708	26000	350	492	709	26500	350	492
710	27000	350	492	711	27500	350	492	712	28000	350	492	713	28123	350	492
714	14205.8	374.7	492	715	-123	500	492	716	0	500	492	717	500	500	492
718	1000	500	492	719	1500	500	492	720	2000	500	492	721	2500	500	492
722	3000	500	492	723	3500	500	492	724	4000	500	492	725	4500	500	492
726	5000	500	492	727	5500	500	492	728	6000	500	492	729	6500	500	492
730	7000	500	492	731	7500	500	492	732	8000	500	492	733	8500	500	492
734	9000	500	492	735	9500	500	492	736	10000	500	492	737	10500	500	492
738	11000	500	492	739	11500	500	492	740	12000	500	492	741	12500	500	492
742	13000	500	492	743	13500	500	492	744	14000	500	492	745	14500	500	492
746	15000	500	492	747	15500	500	492	748	16000	500	492	749	16500	500	492
750	17000	500	492	751	17500	500	492	752	18000	500	492	753	18500	500	492
754	19000	500	492	755	19500	500	492	756	20000	500	492	757	20500	500	492
758	21000	500	492	759	21500	500	492	760	22000	500	492	761	22500	500	492
762	23000	500	492	763	23500	500	492	764	24000	500	492	765	24500	500	492
766	25000	500	492	767	25500	500	492	768	26000	500	492	769	26500	500	492
770	27000	500	492	771	27500	500	492	772	28000	500	492	773	28123	500	492
774	-123	650	492	775	0	650	492	776	500	650	492	777	1000	650	492
778	1500	650	492	779	2000	650	492	780	2500	650	492	781	3000	650	492
782	3500	650	492	783	4000	650	492	784	4500	650	492	785	5000	650	492
786	5500	650	492	787	6000	650	492	788	6500	650	492	789	7000	650	492
790	7500	650	492	791	8000	650	492	792	8500	650	492	793	9000	650	492
794	9500	650	492	795	10000	650	492	796	10500	650	492	797	11000	650	492
798	11500	650	492	799	12000	650	492	800	12500	650	492	801	13000	650	492
802	13500	650	492	803	14000	650	492	804	14500	650	492	805	15000	650	492
806	15500	650	492	807	16000	650	492	808	16500	650	492	809	17000	650	492
810	17500	650	492	811	18000	650	492	812	18500	650	492	813	19000	650	492
814	19500	650	492	815	20000	650	492	816	20500	650	492	817	21000	650	492
818	21500	650	492	819	22000	650	492	820	22500	650	492	821	23000	650	492
822	23500	650	492	823	24000	650	492	824	24500	650	492	825	25000	650	492
826	25500	650	492	827	26000	650	492	828	26500	650	492	829	27000	650	492
830	27500	650	492	831	28000	650	492	832	28123	650	492	833	-123	800	492
834	0	800	492	835	500	800	492	836	1000	800	492	837	1500	800	492
838	2000	800	492	839	2500	800	492	840	3000	800	492	841	3500	800	492
842	4000	800	492	843	4500	800	492	844	5000	800	492	845	5500	800	492
846	6000	800	492	847	6500	800	492	848	7000	800	492	849	7500	800	492
850	8000	800	492	851	8500	800	492	852	9000	800	492	853	9500	800	492
854	10000	800	492	855	10500	800	492	856	11000	800	492	857	11500	800	492
858	12000	800	492	859	12500	800	492	860	13000	800	492	861	13500	800	492
862	14000	800	492	863	14500	800	492	864	15000	800	492	865	15500	800	492
866	16000	800	492	867	16500	800	492	868	17000	800	492	869	17500	800	492
870	18000	800	492	871	18500	800	492	872	19000	800	492	873	19500	800	492
874	20000	800	492	875	20500	800	492	876	21000	800	492	877	21500	800	492
878	22000	800	492	879	22500	800	492	880	23000	800	492	881	23500	800	492
882	24000	800	492	883	24500	800	492	884	25000	800	492	885	25500	800	492
886	26000	800	492	887	26500	800	492	888	27000	800	492	889	27500	800	492
890	28000	800	492	891	28123	800	492	892	2500	300	507.4	893	3000	300	507.4
894	3500	300	507.4	895	8500	300	507.4	896	9000	300	507.4	897	9500	300	507.4
898	16500	300	507.4	899	17000	300	507.4	900	17500	300	507.4	901	2500	167	548.2
902	3000	167	548.2	903	3500	167	548.2	904	8500	167	548.2	905	9000	167	548.2
906	9500	167	548.2	907	16500	167	548.2	908	17000	167	548.2	909	17500	167	548.2
910	2500	50	584	911	3500	50	584	912	8500	50	584	913	9500	50	584
914	16500	50	584	915	17500	50	584	916	2500	33.8	589	917	3000	33.8	589
918	3500	33.8	589	919	8500	33.8	589	920	9000	33.8	589	921	9500	33.8	589
922	16500	33.8	589	923	17000	33.8	589	924	17500	33.8	589	925	2500	-100	630
926	3000	-100	630	927	3500	-100	630	928	8500	-100	630	929	9000	-100	630
930	9500	-100	630	931	16500	-100	630	932	17000	-100	630	933	17500	-100	630

7 Aste

7.1 Carichi su aste

7.1.1 Carichi trapezoidali locali

***Indice asta**: indice dell'asta a cui si riferisce il carico trapezoidale.*
***Condizione**: condizione elementare di carico a cui si riferisce il carico.*
***Posizione iniziale**: posizione iniziale del carico sull'asse locale 1. [m]*
***F1 iniziale**: componente del valore iniziale del carico lungo l'asse locale 1. [kN/m]*
***F2 iniziale**: componente del valore iniziale del carico lungo l'asse locale 2. [kN/m]*
***F3 iniziale**: componente del valore iniziale del carico lungo l'asse locale 3. [kN/m]*
***Posizione finale**: posizione finale del carico sull'asse locale 1. [m]*
***F1 finale**: componente del valore finale del carico lungo l'asse locale 1. [kN/m]*
***F2 finale**: componente del valore finale del carico lungo l'asse locale 2. [kN/m]*
***F3 finale**: componente del valore finale del carico lungo l'asse locale 3. [kN/m]*

Indice asta	Condizione	Posizione iniziale	F1 iniziale	F2 iniziale	F3 iniziale	Posizione finale	F1 finale	F2 finale	F3 finale
23	Pesi strutturali	0	0	-0.225	0	5	0	-0.225	0
23	Permanenti portati	0	0	-0.3	0	5	0	-0.3	0
23	Neve	0	0	-0.825	0	5	0	-0.825	0
23	Vento pressione	0	0	-0.45	0	5	0	-0.45	0
23	Vento depressione	0	0	1.95	0	5	0	1.95	0
24	Pesi strutturali	0	0	-0.225	0	5	0	-0.225	0
24	Permanenti portati	0	0	-0.3	0	5	0	-0.3	0
24	Neve	0	0	-0.825	0	5	0	-0.825	0
24	Vento pressione	0	0	-0.45	0	5	0	-0.45	0
24	Vento depressione	0	0	1.95	0	5	0	1.95	0
53	Pesi strutturali	0	0	-0.113	0	5	0	-0.113	0
53	Permanenti portati	0	0	-0.15	0	5	0	-0.15	0
53	Neve	0	0	-0.413	0	5	0	-0.413	0
53	Vento pressione	0	0	-0.225	0	5	0	-0.225	0
53	Vento depressione	0	0	0.975	0	5	0	0.975	0
54	Pesi strutturali	0	0	-0.113	0	5	0	-0.113	0
54	Permanenti portati	0	0	-0.15	0	5	0	-0.15	0
54	Neve	0	0	-0.413	0	5	0	-0.413	0
54	Vento pressione	0	0	-0.225	0	5	0	-0.225	0
54	Vento depressione	0	0	0.975	0	5	0	0.975	0
55	Pesi strutturali	0	0	-0.225	0	5	0	-0.225	0
55	Permanenti portati	0	0	-0.3	0	5	0	-0.3	0
55	Neve	0	0	-0.825	0	5	0	-0.825	0
55	Vento pressione	0	0	-0.45	0	5	0	-0.45	0
55	Vento depressione	0	0	1.95	0	5	0	1.95	0
56	Pesi strutturali	0	0	-0.225	0	5	0	-0.225	0
56	Permanenti portati	0	0	-0.3	0	5	0	-0.3	0
56	Neve	0	0	-0.825	0	5	0	-0.825	0
56	Vento pressione	0	0	-0.45	0	5	0	-0.45	0
56	Vento depressione	0	0	1.95	0	5	0	1.95	0
57	Pesi strutturali	0	0	-0.113	0	5	0	-0.113	0
57	Permanenti portati	0	0	-0.15	0	5	0	-0.15	0
57	Neve	0	0	-0.413	0	5	0	-0.413	0
57	Vento pressione	0	0	-0.225	0	5	0	-0.225	0
57	Vento depressione	0	0	0.975	0	5	0	0.975	0
58	Pesi strutturali	0	0	-0.113	0	5	0	-0.113	0
58	Permanenti portati	0	0	-0.15	0	5	0	-0.15	0
58	Neve	0	0	-0.413	0	5	0	-0.413	0
58	Vento pressione	0	0	-0.225	0	5	0	-0.225	0
58	Vento depressione	0	0	0.975	0	5	0	0.975	0
59	Pesi strutturali	0	0	-0.225	0	5	0	-0.225	0
59	Permanenti portati	0	0	-0.3	0	5	0	-0.3	0
59	Neve	0	0	-0.825	0	5	0	-0.825	0
59	Vento pressione	0	0	-0.45	0	5	0	-0.45	0
59	Vento depressione	0	0	1.95	0	5	0	1.95	0
60	Pesi strutturali	0	0	-0.225	0	5	0	-0.225	0
60	Permanenti portati	0	0	-0.3	0	5	0	-0.3	0
60	Neve	0	0	-0.825	0	5	0	-0.825	0
60	Vento pressione	0	0	-0.45	0	5	0	-0.45	0
60	Vento depressione	0	0	1.95	0	5	0	1.95	0
61	Pesi strutturali	0	0	-0.225	0	5	0	-0.225	0
61	Permanenti portati	0	0	-0.3	0	5	0	-0.3	0
61	Neve	0	0	-0.825	0	5	0	-0.825	0
61	Vento pressione	0	0	-0.45	0	5	0	-0.45	0
61	Vento depressione	0	0	1.95	0	5	0	1.95	0
62	Pesi strutturali	0	0	-0.225	0	5	0	-0.225	0
62	Permanenti portati	0	0	-0.3	0	5	0	-0.3	0
62	Neve	0	0	-0.825	0	5	0	-0.825	0
62	Vento pressione	0	0	-0.45	0	5	0	-0.45	0
62	Vento depressione	0	0	1.95	0	5	0	1.95	0
63	Pesi strutturali	0	0	-0.225	0	5	0	-0.225	0
63	Permanenti portati	0	0	-0.3	0	5	0	-0.3	0
63	Neve	0	0	-0.825	0	5	0	-0.825	0
63	Vento pressione	0	0	-0.45	0	5	0	-0.45	0
63	Vento depressione	0	0	1.95	0	5	0	1.95	0
64	Pesi strutturali	0	0	-0.225	0	5	0	-0.225	0
64	Permanenti portati	0	0	-0.3	0	5	0	-0.3	0

Indice asta	Condizione	Posizione iniziale	F1 iniziale	F2 iniziale	F3 iniziale	Posizione finale	F1 finale	F2 finale	F3 finale
64	Neve	0	0	-0.825	0	5	0	-0.825	0
64	Vento pressione	0	0	-0.45	0	5	0	-0.45	0
64	Vento depressione	0	0	1.95	0	5	0	1.95	0
65	Pesi strutturali	0	0	-0.225	0	5	0	-0.225	0
65	Permanenti portati	0	0	-0.3	0	5	0	-0.3	0
65	Neve	0	0	-0.825	0	5	0	-0.825	0
65	Vento pressione	0	0	-0.45	0	5	0	-0.45	0
65	Vento depressione	0	0	1.95	0	5	0	1.95	0
66	Pesi strutturali	0	0	-0.225	0	5	0	-0.225	0
66	Permanenti portati	0	0	-0.3	0	5	0	-0.3	0
66	Neve	0	0	-0.825	0	5	0	-0.825	0
66	Vento pressione	0	0	-0.45	0	5	0	-0.45	0
66	Vento depressione	0	0	1.95	0	5	0	1.95	0
70	Pesi strutturali	0	0	-0.113	0	5	0	-0.113	0
70	Permanenti portati	0	0	-0.15	0	5	0	-0.15	0
70	Neve	0	0	-0.413	0	5	0	-0.413	0
70	Vento pressione	0	0	-0.225	0	5	0	-0.225	0
70	Vento depressione	0	0	0.975	0	5	0	0.975	0
71	Pesi strutturali	0	0	-0.113	0	5	0	-0.113	0
71	Permanenti portati	0	0	-0.15	0	5	0	-0.15	0
71	Neve	0	0	-0.413	0	5	0	-0.413	0
71	Vento pressione	0	0	-0.225	0	5	0	-0.225	0
71	Vento depressione	0	0	0.975	0	5	0	0.975	0
72	Pesi strutturali	0	0	-0.225	0	5	0	-0.225	0
72	Permanenti portati	0	0	-0.3	0	5	0	-0.3	0
72	Neve	0	0	-0.825	0	5	0	-0.825	0
72	Vento pressione	0	0	-0.45	0	5	0	-0.45	0
72	Vento depressione	0	0	1.95	0	5	0	1.95	0
73	Pesi strutturali	0	0	-0.225	0	5	0	-0.225	0
73	Permanenti portati	0	0	-0.3	0	5	0	-0.3	0
73	Neve	0	0	-0.825	0	5	0	-0.825	0
73	Vento pressione	0	0	-0.45	0	5	0	-0.45	0
73	Vento depressione	0	0	1.95	0	5	0	1.95	0
74	Pesi strutturali	0	0	-0.113	0	5	0	-0.113	0
74	Permanenti portati	0	0	-0.15	0	5	0	-0.15	0
74	Neve	0	0	-0.413	0	5	0	-0.413	0
74	Vento pressione	0	0	-0.225	0	5	0	-0.225	0
74	Vento depressione	0	0	0.975	0	5	0	0.975	0
75	Pesi strutturali	0	0	-0.113	0	5	0	-0.113	0
75	Permanenti portati	0	0	-0.15	0	5	0	-0.15	0
75	Neve	0	0	-0.413	0	5	0	-0.413	0
75	Vento pressione	0	0	-0.225	0	5	0	-0.225	0
75	Vento depressione	0	0	0.975	0	5	0	0.975	0
76	Pesi strutturali	0	0	-0.225	0	5	0	-0.225	0
76	Permanenti portati	0	0	-0.3	0	5	0	-0.3	0
76	Neve	0	0	-0.825	0	5	0	-0.825	0
76	Vento pressione	0	0	-0.45	0	5	0	-0.45	0
76	Vento depressione	0	0	1.95	0	5	0	1.95	0
77	Pesi strutturali	0	0	-0.225	0	5	0	-0.225	0
77	Permanenti portati	0	0	-0.3	0	5	0	-0.3	0
77	Neve	0	0	-0.825	0	5	0	-0.825	0
77	Vento pressione	0	0	-0.45	0	5	0	-0.45	0
77	Vento depressione	0	0	1.95	0	5	0	1.95	0
78	Pesi strutturali	0	0	-0.225	0	5	0	-0.225	0
78	Permanenti portati	0	0	-0.3	0	5	0	-0.3	0
78	Neve	0	0	-0.825	0	5	0	-0.825	0
78	Vento pressione	0	0	-0.45	0	5	0	-0.45	0
78	Vento depressione	0	0	1.95	0	5	0	1.95	0
79	Pesi strutturali	0	0	-0.225	0	5	0	-0.225	0
79	Permanenti portati	0	0	-0.3	0	5	0	-0.3	0
79	Neve	0	0	-0.825	0	5	0	-0.825	0
79	Vento pressione	0	0	-0.45	0	5	0	-0.45	0
79	Vento depressione	0	0	1.95	0	5	0	1.95	0
80	Pesi strutturali	0	0	-0.225	0	5	0	-0.225	0
80	Permanenti portati	0	0	-0.3	0	5	0	-0.3	0
80	Neve	0	0	-0.825	0	5	0	-0.825	0
80	Vento pressione	0	0	-0.45	0	5	0	-0.45	0
80	Vento depressione	0	0	1.95	0	5	0	1.95	0
81	Pesi strutturali	0	0	-0.225	0	5	0	-0.225	0
81	Permanenti portati	0	0	-0.3	0	5	0	-0.3	0
81	Neve	0	0	-0.825	0	5	0	-0.825	0
81	Vento pressione	0	0	-0.45	0	5	0	-0.45	0
81	Vento depressione	0	0	1.95	0	5	0	1.95	0
82	Pesi strutturali	0	0	-0.078	0	5	0	-0.078	0
82	Permanenti portati	0	0	-0.052	0	5	0	-0.052	0
82	Vento pressione	0	0	-0.125	0.038	5	0	-0.125	0.038
82	Vento depressione	0	0	0.325	-0.1	5	0	0.325	-0.1
83	Pesi strutturali	0	0	-0.078	0	5	0	-0.078	0
83	Permanenti portati	0	0	-0.052	0	5	0	-0.052	0
83	Vento pressione	0	0	-0.125	0.038	5	0	-0.125	0.038
83	Vento depressione	0	0	0.325	-0.1	5	0	0.325	-0.1
82	Pesi strutturali	0	0	-0.113	0	5	0	-0.113	0
82	Permanenti portati	0	0	-0.15	0	5	0	-0.15	0
82	Neve	0	0	-0.413	0	5	0	-0.413	0
82	Vento pressione	0	0	-0.225	0	5	0	-0.225	0
82	Vento depressione	0	0	0.975	0	5	0	0.975	0
83	Pesi strutturali	0	0	-0.113	0	5	0	-0.113	0
83	Permanenti portati	0	0	-0.15	0	5	0	-0.15	0
83	Neve	0	0	-0.413	0	5	0	-0.413	0
83	Vento pressione	0	0	-0.225	0	5	0	-0.225	0
83	Vento depressione	0	0	0.975	0	5	0	0.975	0
87	Pesi strutturali	0	0	-0.201	-0.062	5	0	-0.201	-0.062
87	Permanenti portati	0	0	-0.134	-0.041	5	0	-0.134	-0.041
87	Vento pressione	0	0	-0.35	0	5	0	-0.35	0
87	Vento depressione	0	0	0.91	0	5	0	0.91	0
88	Pesi strutturali	0	0	-0.201	-0.062	5	0	-0.201	-0.062
88	Permanenti portati	0	0	-0.134	-0.041	5	0	-0.134	-0.041
88	Vento pressione	0	0	-0.35	0	5	0	-0.35	0

Indice asta	Condizione	Posizione iniziale	F1 iniziale	F2 iniziale	F3 iniziale	Posizione finale	F1 finale	F2 finale	F3 finale
88	Vento depressione	0	0	0.91	0	5	0	0.91	0
89	Pesi strutturali	0	0	-0.113	0	5	0	-0.113	0
89	Permanenti portati	0	0	-0.15	0	5	0	-0.15	0
89	Neve	0	0	-0.413	0	5	0	-0.413	0
89	Vento pressione	0	0	-0.225	0	5	0	-0.225	0
89	Vento depressione	0	0	0.975	0	5	0	0.975	0
90	Pesi strutturali	0	0	-0.113	0	5	0	-0.113	0
90	Permanenti portati	0	0	-0.15	0	5	0	-0.15	0
90	Neve	0	0	-0.413	0	5	0	-0.413	0
90	Vento pressione	0	0	-0.225	0	5	0	-0.225	0
90	Vento depressione	0	0	0.975	0	5	0	0.975	0
91	Pesi strutturali	0	0	-0.225	0	5	0	-0.225	0
91	Permanenti portati	0	0	-0.3	0	5	0	-0.3	0
91	Neve	0	0	-0.825	0	5	0	-0.825	0
91	Vento pressione	0	0	-0.45	0	5	0	-0.45	0
91	Vento depressione	0	0	1.95	0	5	0	1.95	0
92	Pesi strutturali	0	0	-0.225	0	5	0	-0.225	0
92	Permanenti portati	0	0	-0.3	0	5	0	-0.3	0
92	Neve	0	0	-0.825	0	5	0	-0.825	0
92	Vento pressione	0	0	-0.45	0	5	0	-0.45	0
92	Vento depressione	0	0	1.95	0	5	0	1.95	0
93	Pesi strutturali	0	0	-0.225	0	5	0	-0.225	0
93	Permanenti portati	0	0	-0.3	0	5	0	-0.3	0
93	Neve	0	0	-0.825	0	5	0	-0.825	0
93	Vento pressione	0	0	-0.45	0	5	0	-0.45	0
93	Vento depressione	0	0	1.95	0	5	0	1.95	0
94	Pesi strutturali	0	0	-0.225	0	5	0	-0.225	0
94	Permanenti portati	0	0	-0.3	0	5	0	-0.3	0
94	Neve	0	0	-0.825	0	5	0	-0.825	0
94	Vento pressione	0	0	-0.45	0	5	0	-0.45	0
94	Vento depressione	0	0	1.95	0	5	0	1.95	0
98	Pesi strutturali	0	0	-0.225	0	5	0	-0.225	0
98	Permanenti portati	0	0	-0.3	0	5	0	-0.3	0
98	Neve	0	0	-0.825	0	5	0	-0.825	0
98	Vento pressione	0	0	-0.45	0	5	0	-0.45	0
98	Vento depressione	0	0	1.95	0	5	0	1.95	0
99	Pesi strutturali	0	0	-0.225	0	5	0	-0.225	0
99	Permanenti portati	0	0	-0.3	0	5	0	-0.3	0
99	Neve	0	0	-0.825	0	5	0	-0.825	0
99	Vento pressione	0	0	-0.45	0	5	0	-0.45	0
99	Vento depressione	0	0	1.95	0	5	0	1.95	0
106	Pesi strutturali	0	0	-0.113	0	5	0	-0.113	0
106	Permanenti portati	0	0	-0.15	0	5	0	-0.15	0
106	Neve	0	0	-0.413	0	5	0	-0.413	0
106	Vento pressione	0	0	-0.225	0	5	0	-0.225	0
106	Vento depressione	0	0	0.975	0	5	0	0.975	0
107	Pesi strutturali	0	0	-0.113	0	5	0	-0.113	0
107	Permanenti portati	0	0	-0.15	0	5	0	-0.15	0
107	Neve	0	0	-0.413	0	5	0	-0.413	0
107	Vento pressione	0	0	-0.225	0	5	0	-0.225	0
107	Vento depressione	0	0	0.975	0	5	0	0.975	0
108	Pesi strutturali	0	0	-0.225	0	5	0	-0.225	0
108	Permanenti portati	0	0	-0.3	0	5	0	-0.3	0
108	Neve	0	0	-0.825	0	5	0	-0.825	0
108	Vento pressione	0	0	-0.45	0	5	0	-0.45	0
108	Vento depressione	0	0	1.95	0	5	0	1.95	0
109	Pesi strutturali	0	0	-0.225	0	5	0	-0.225	0
109	Permanenti portati	0	0	-0.3	0	5	0	-0.3	0
109	Neve	0	0	-0.825	0	5	0	-0.825	0
109	Vento pressione	0	0	-0.45	0	5	0	-0.45	0
109	Vento depressione	0	0	1.95	0	5	0	1.95	0
110	Pesi strutturali	0	0	-0.113	0	5	0	-0.113	0
110	Permanenti portati	0	0	-0.15	0	5	0	-0.15	0
110	Neve	0	0	-0.413	0	5	0	-0.413	0
110	Vento pressione	0	0	-0.225	0	5	0	-0.225	0
110	Vento depressione	0	0	0.975	0	5	0	0.975	0
111	Pesi strutturali	0	0	-0.113	0	5	0	-0.113	0
111	Permanenti portati	0	0	-0.15	0	5	0	-0.15	0
111	Neve	0	0	-0.413	0	5	0	-0.413	0
111	Vento pressione	0	0	-0.225	0	5	0	-0.225	0
111	Vento depressione	0	0	0.975	0	5	0	0.975	0
112	Pesi strutturali	0	0	-0.225	0	5	0	-0.225	0
112	Permanenti portati	0	0	-0.3	0	5	0	-0.3	0
112	Neve	0	0	-0.825	0	5	0	-0.825	0
112	Vento pressione	0	0	-0.45	0	5	0	-0.45	0
112	Vento depressione	0	0	1.95	0	5	0	1.95	0
113	Pesi strutturali	0	0	-0.225	0	5	0	-0.225	0
113	Permanenti portati	0	0	-0.3	0	5	0	-0.3	0
113	Neve	0	0	-0.825	0	5	0	-0.825	0
113	Vento pressione	0	0	-0.45	0	5	0	-0.45	0
113	Vento depressione	0	0	1.95	0	5	0	1.95	0
114	Pesi strutturali	0	0	-0.225	0	5	0	-0.225	0
114	Permanenti portati	0	0	-0.3	0	5	0	-0.3	0
114	Neve	0	0	-0.825	0	5	0	-0.825	0
114	Vento pressione	0	0	-0.45	0	5	0	-0.45	0
114	Vento depressione	0	0	1.95	0	5	0	1.95	0
115	Pesi strutturali	0	0	-0.225	0	5	0	-0.225	0
115	Permanenti portati	0	0	-0.3	0	5	0	-0.3	0
115	Neve	0	0	-0.825	0	5	0	-0.825	0
115	Vento pressione	0	0	-0.45	0	5	0	-0.45	0
115	Vento depressione	0	0	1.95	0	5	0	1.95	0
116	Pesi strutturali	0	0	-0.225	0	5	0	-0.225	0
116	Permanenti portati	0	0	-0.3	0	5	0	-0.3	0
116	Neve	0	0	-0.825	0	5	0	-0.825	0
116	Vento pressione	0	0	-0.45	0	5	0	-0.45	0
116	Vento depressione	0	0	1.95	0	5	0	1.95	0
117	Pesi strutturali	0	0	-0.225	0	5	0	-0.225	0
117	Permanenti portati	0	0	-0.3	0	5	0	-0.3	0

Indice asta	Condizione	Posizione iniziale	F1 iniziale	F2 iniziale	F3 iniziale	Posizione finale	F1 finale	F2 finale	F3 finale
117	Neve	0	0	-0.825	0	5	0	-0.825	0
117	Vento pressione	0	0	-0.45	0	5	0	-0.45	0
117	Vento depressione	0	0	1.95	0	5	0	1.95	0
124	Pesi strutturali	0	0	-0.225	0	5	0	-0.225	0
124	Permanenti portati	0	0	-0.3	0	5	0	-0.3	0
124	Neve	0	0	-0.825	0	5	0	-0.825	0
124	Vento pressione	0	0	-0.45	0	5	0	-0.45	0
124	Vento depressione	0	0	1.95	0	5	0	1.95	0
125	Pesi strutturali	0	0	-0.225	0	5	0	-0.225	0
125	Permanenti portati	0	0	-0.3	0	5	0	-0.3	0
125	Neve	0	0	-0.825	0	5	0	-0.825	0
125	Vento pressione	0	0	-0.45	0	5	0	-0.45	0
125	Vento depressione	0	0	1.95	0	5	0	1.95	0
132	Pesi strutturali	0	0	-0.113	0	5	0	-0.113	0
132	Permanenti portati	0	0	-0.15	0	5	0	-0.15	0
132	Neve	0	0	-0.413	0	5	0	-0.413	0
132	Vento pressione	0	0	-0.225	0	5	0	-0.225	0
132	Vento depressione	0	0	0.975	0	5	0	0.975	0
133	Pesi strutturali	0	0	-0.113	0	5	0	-0.113	0
133	Permanenti portati	0	0	-0.15	0	5	0	-0.15	0
133	Neve	0	0	-0.413	0	5	0	-0.413	0
133	Vento pressione	0	0	-0.225	0	5	0	-0.225	0
133	Vento depressione	0	0	0.975	0	5	0	0.975	0
134	Pesi strutturali	0	0	-0.225	0	5	0	-0.225	0
134	Permanenti portati	0	0	-0.3	0	5	0	-0.3	0
134	Neve	0	0	-0.825	0	5	0	-0.825	0
134	Vento pressione	0	0	-0.45	0	5	0	-0.45	0
134	Vento depressione	0	0	1.95	0	5	0	1.95	0
135	Pesi strutturali	0	0	-0.225	0	5	0	-0.225	0
135	Permanenti portati	0	0	-0.3	0	5	0	-0.3	0
135	Neve	0	0	-0.825	0	5	0	-0.825	0
135	Vento pressione	0	0	-0.45	0	5	0	-0.45	0
135	Vento depressione	0	0	1.95	0	5	0	1.95	0
136	Pesi strutturali	0	0	-0.113	0	5	0	-0.113	0
136	Permanenti portati	0	0	-0.15	0	5	0	-0.15	0
136	Neve	0	0	-0.413	0	5	0	-0.413	0
136	Vento pressione	0	0	-0.225	0	5	0	-0.225	0
136	Vento depressione	0	0	0.975	0	5	0	0.975	0
137	Pesi strutturali	0	0	-0.113	0	5	0	-0.113	0
137	Permanenti portati	0	0	-0.15	0	5	0	-0.15	0
137	Neve	0	0	-0.413	0	5	0	-0.413	0
137	Vento pressione	0	0	-0.225	0	5	0	-0.225	0
137	Vento depressione	0	0	0.975	0	5	0	0.975	0
138	Pesi strutturali	0	0	-0.225	0	5	0	-0.225	0
138	Permanenti portati	0	0	-0.3	0	5	0	-0.3	0
138	Neve	0	0	-0.825	0	5	0	-0.825	0
138	Vento pressione	0	0	-0.45	0	5	0	-0.45	0
138	Vento depressione	0	0	1.95	0	5	0	1.95	0
139	Pesi strutturali	0	0	-0.225	0	5	0	-0.225	0
139	Permanenti portati	0	0	-0.3	0	5	0	-0.3	0
139	Neve	0	0	-0.825	0	5	0	-0.825	0
139	Vento pressione	0	0	-0.45	0	5	0	-0.45	0
139	Vento depressione	0	0	1.95	0	5	0	1.95	0
140	Pesi strutturali	0	0	-0.225	0	5	0	-0.225	0
140	Permanenti portati	0	0	-0.3	0	5	0	-0.3	0
140	Neve	0	0	-0.825	0	5	0	-0.825	0
140	Vento pressione	0	0	-0.45	0	5	0	-0.45	0
140	Vento depressione	0	0	1.95	0	5	0	1.95	0
141	Pesi strutturali	0	0	-0.225	0	5	0	-0.225	0
141	Permanenti portati	0	0	-0.3	0	5	0	-0.3	0
141	Neve	0	0	-0.825	0	5	0	-0.825	0
141	Vento pressione	0	0	-0.45	0	5	0	-0.45	0
141	Vento depressione	0	0	1.95	0	5	0	1.95	0
142	Pesi strutturali	0	0	-0.225	0	5	0	-0.225	0
142	Permanenti portati	0	0	-0.3	0	5	0	-0.3	0
142	Neve	0	0	-0.825	0	5	0	-0.825	0
142	Vento pressione	0	0	-0.45	0	5	0	-0.45	0
142	Vento depressione	0	0	1.95	0	5	0	1.95	0
143	Pesi strutturali	0	0	-0.225	0	5	0	-0.225	0
143	Permanenti portati	0	0	-0.3	0	5	0	-0.3	0
143	Neve	0	0	-0.825	0	5	0	-0.825	0
143	Vento pressione	0	0	-0.45	0	5	0	-0.45	0
143	Vento depressione	0	0	1.95	0	5	0	1.95	0
178	Pesi strutturali	0	0	-0.275	-0.084	5	0	-0.275	-0.084
178	Permanenti portati	0	0	-0.183	-0.056	5	0	-0.183	-0.056
178	Vento pressione	0	0	-0.479	0	5	0	-0.479	0
178	Vento depressione	0	0	1.244	0	5	0	1.244	0
179	Pesi strutturali	0	0	-0.275	-0.084	5	0	-0.275	-0.084
179	Permanenti portati	0	0	-0.183	-0.056	5	0	-0.183	-0.056
179	Vento pressione	0	0	-0.479	0	5	0	-0.479	0
179	Vento depressione	0	0	1.244	0	5	0	1.244	0
254	Pesi strutturali	0	0	-0.113	0	5	0	-0.113	0
254	Permanenti portati	0	0	-0.15	0	5	0	-0.15	0
254	Neve	0	0	-0.413	0	5	0	-0.413	0
254	Vento pressione	0	0	-0.225	0	5	0	-0.225	0
254	Vento depressione	0	0	0.975	0	5	0	0.975	0
255	Pesi strutturali	0	0	-0.225	0	5	0	-0.225	0
255	Permanenti portati	0	0	-0.3	0	5	0	-0.3	0
255	Neve	0	0	-0.825	0	5	0	-0.825	0
255	Vento pressione	0	0	-0.45	0	5	0	-0.45	0
255	Vento depressione	0	0	1.95	0	5	0	1.95	0
256	Pesi strutturali	0	0	-0.225	0	5	0	-0.225	0
256	Permanenti portati	0	0	-0.3	0	5	0	-0.3	0
256	Neve	0	0	-0.825	0	5	0	-0.825	0
256	Vento pressione	0	0	-0.45	0	5	0	-0.45	0
256	Vento depressione	0	0	1.95	0	5	0	1.95	0
257	Pesi strutturali	0	0	-0.225	0	5	0	-0.225	0
257	Permanenti portati	0	0	-0.3	0	5	0	-0.3	0

Indice asta	Condizione	Posizione iniziale	F1 iniziale	F2 iniziale	F3 iniziale	Posizione finale	F1 finale	F2 finale	F3 finale
257	Neve	0	0	-0.825	0	5	0	-0.825	0
257	Vento pressione	0	0	-0.45	0	5	0	-0.45	0
257	Vento depressione	0	0	1.95	0	5	0	1.95	0
258	Pesi strutturali	0	0	-0.225	0	5	0	-0.225	0
258	Permanenti portati	0	0	-0.3	0	5	0	-0.3	0
258	Neve	0	0	-0.825	0	5	0	-0.825	0
258	Vento pressione	0	0	-0.45	0	5	0	-0.45	0
258	Vento depressione	0	0	1.95	0	5	0	1.95	0
259	Pesi strutturali	0	0	-0.113	0	5	0	-0.113	0
259	Permanenti portati	0	0	-0.15	0	5	0	-0.15	0
259	Neve	0	0	-0.413	0	5	0	-0.413	0
259	Vento pressione	0	0	-0.225	0	5	0	-0.225	0
259	Vento depressione	0	0	0.975	0	5	0	0.975	0
272	Pesi strutturali	0	0	-0.113	0	5	0	-0.113	0
272	Permanenti portati	0	0	-0.15	0	5	0	-0.15	0
272	Neve	0	0	-0.413	0	5	0	-0.413	0
272	Vento pressione	0	0	-0.225	0	5	0	-0.225	0
272	Vento depressione	0	0	0.975	0	5	0	0.975	0
273	Pesi strutturali	0	0	-0.225	0	5	0	-0.225	0
273	Permanenti portati	0	0	-0.3	0	5	0	-0.3	0
273	Neve	0	0	-0.825	0	5	0	-0.825	0
273	Vento pressione	0	0	-0.45	0	5	0	-0.45	0
273	Vento depressione	0	0	1.95	0	5	0	1.95	0
274	Pesi strutturali	0	0	-0.225	0	5	0	-0.225	0
274	Permanenti portati	0	0	-0.3	0	5	0	-0.3	0
274	Neve	0	0	-0.825	0	5	0	-0.825	0
274	Vento pressione	0	0	-0.45	0	5	0	-0.45	0
274	Vento depressione	0	0	1.95	0	5	0	1.95	0
275	Pesi strutturali	0	0	-0.225	0	5	0	-0.225	0
275	Permanenti portati	0	0	-0.3	0	5	0	-0.3	0
275	Neve	0	0	-0.825	0	5	0	-0.825	0
275	Vento pressione	0	0	-0.45	0	5	0	-0.45	0
275	Vento depressione	0	0	1.95	0	5	0	1.95	0
276	Pesi strutturali	0	0	-0.225	0	5	0	-0.225	0
276	Permanenti portati	0	0	-0.3	0	5	0	-0.3	0
276	Neve	0	0	-0.825	0	5	0	-0.825	0
276	Vento pressione	0	0	-0.45	0	5	0	-0.45	0
276	Vento depressione	0	0	1.95	0	5	0	1.95	0
277	Pesi strutturali	0	0	-0.113	0	5	0	-0.113	0
277	Permanenti portati	0	0	-0.15	0	5	0	-0.15	0
277	Neve	0	0	-0.413	0	5	0	-0.413	0
277	Vento pressione	0	0	-0.225	0	5	0	-0.225	0
277	Vento depressione	0	0	0.975	0	5	0	0.975	0
286	Pesi strutturali	0	0	-0.399	-0.122	5	0	-0.399	-0.122
286	Permanenti portati	0	0	-0.266	-0.082	5	0	-0.266	-0.082
286	Vento pressione	0	0	-0.696	0	5	0	-0.696	0
286	Vento depressione	0	0	1.81	0	5	0	1.81	0
287	Pesi strutturali	0	0	-0.399	-0.122	5	0	-0.399	-0.122
287	Permanenti portati	0	0	-0.266	-0.082	5	0	-0.266	-0.082
287	Vento pressione	0	0	-0.696	0	5	0	-0.696	0
287	Vento depressione	0	0	1.81	0	5	0	1.81	0
288	Pesi strutturali	0	0	-0.4	-0.123	5	0	-0.4	-0.123
288	Permanenti portati	0	0	-0.267	-0.082	5	0	-0.267	-0.082
288	Vento pressione	0	0	-0.698	0	5	0	-0.698	0
288	Vento depressione	0	0	1.815	0	5	0	1.815	0
289	Pesi strutturali	0	0	-0.4	-0.123	5	0	-0.4	-0.123
289	Permanenti portati	0	0	-0.267	-0.082	5	0	-0.267	-0.082
289	Vento pressione	0	0	-0.698	0	5	0	-0.698	0
289	Vento depressione	0	0	1.815	0	5	0	1.815	0
290	Pesi strutturali	0	0	-0.113	0	1.23	0	-0.113	0
290	Permanenti portati	0	0	-0.15	0	1.23	0	-0.15	0
290	Neve	0	0	-0.413	0	1.23	0	-0.413	0
290	Vento pressione	0	0	-0.225	0	1.23	0	-0.225	0
290	Vento depressione	0	0	0.975	0	1.23	0	0.975	0
291	Pesi strutturali	0	0	-0.225	0	1.23	0	-0.225	0
291	Permanenti portati	0	0	-0.3	0	1.23	0	-0.3	0
291	Neve	0	0	-0.825	0	1.23	0	-0.825	0
291	Vento pressione	0	0	-0.45	0	1.23	0	-0.45	0
291	Vento depressione	0	0	1.95	0	1.23	0	1.95	0
292	Pesi strutturali	0	0	-0.225	0	1.23	0	-0.225	0
292	Permanenti portati	0	0	-0.3	0	1.23	0	-0.3	0
292	Neve	0	0	-0.825	0	1.23	0	-0.825	0
292	Vento pressione	0	0	-0.45	0	1.23	0	-0.45	0
292	Vento depressione	0	0	1.95	0	1.23	0	1.95	0
293	Pesi strutturali	0	0	-0.225	0	1.23	0	-0.225	0
293	Permanenti portati	0	0	-0.3	0	1.23	0	-0.3	0
293	Neve	0	0	-0.825	0	1.23	0	-0.825	0
293	Vento pressione	0	0	-0.45	0	1.23	0	-0.45	0
293	Vento depressione	0	0	1.95	0	1.23	0	1.95	0
294	Pesi strutturali	0	0	-0.225	0	1.23	0	-0.225	0
294	Permanenti portati	0	0	-0.3	0	1.23	0	-0.3	0
294	Neve	0	0	-0.825	0	1.23	0	-0.825	0
294	Vento pressione	0	0	-0.45	0	1.23	0	-0.45	0
294	Vento depressione	0	0	1.95	0	1.23	0	1.95	0
295	Pesi strutturali	0	0	-0.225	0	1.23	0	-0.225	0
295	Permanenti portati	0	0	-0.3	0	1.23	0	-0.3	0
295	Neve	0	0	-0.825	0	1.23	0	-0.825	0
295	Vento pressione	0	0	-0.45	0	1.23	0	-0.45	0
295	Vento depressione	0	0	1.95	0	1.23	0	1.95	0
296	Pesi strutturali	0	0	-0.113	0	1.23	0	-0.113	0
296	Permanenti portati	0	0	-0.15	0	1.23	0	-0.15	0
296	Neve	0	0	-0.413	0	1.23	0	-0.413	0
296	Vento pressione	0	0	-0.225	0	1.23	0	-0.225	0
296	Vento depressione	0	0	0.975	0	1.23	0	0.975	0
326	Pesi strutturali	0	0	-0.225	0	5	0	-0.225	0
326	Permanenti portati	0	0	-0.3	0	5	0	-0.3	0
326	Neve	0	0	-0.825	0	5	0	-0.825	0
326	Vento pressione	0	0	-0.45	0	5	0	-0.45	0

Indice asta	Condizione	Posizione iniziale	F1 iniziale	F2 iniziale	F3 iniziale	Posizione finale	F1 finale	F2 finale	F3 finale
326	Vento depressione	0	0	1.95	0	5	0	1.95	0
327	Pesi strutturali	0	0	-0.225	0	5	0	-0.225	0
327	Permanenti portati	0	0	-0.3	0	5	0	-0.3	0
327	Neve	0	0	-0.825	0	5	0	-0.825	0
327	Vento pressione	0	0	-0.45	0	5	0	-0.45	0
327	Vento depressione	0	0	1.95	0	5	0	1.95	0
334	Pesi strutturali	0	0	-0.113	0	5	0	-0.113	0
334	Permanenti portati	0	0	-0.15	0	5	0	-0.15	0
334	Neve	0	0	-0.413	0	5	0	-0.413	0
334	Vento pressione	0	0	-0.225	0	5	0	-0.225	0
334	Vento depressione	0	0	0.975	0	5	0	0.975	0
335	Pesi strutturali	0	0	-0.113	0	5	0	-0.113	0
335	Permanenti portati	0	0	-0.15	0	5	0	-0.15	0
335	Neve	0	0	-0.413	0	5	0	-0.413	0
335	Vento pressione	0	0	-0.225	0	5	0	-0.225	0
335	Vento depressione	0	0	0.975	0	5	0	0.975	0
336	Pesi strutturali	0	0	-0.225	0	5	0	-0.225	0
336	Permanenti portati	0	0	-0.3	0	5	0	-0.3	0
336	Neve	0	0	-0.825	0	5	0	-0.825	0
336	Vento pressione	0	0	-0.45	0	5	0	-0.45	0
336	Vento depressione	0	0	1.95	0	5	0	1.95	0
337	Pesi strutturali	0	0	-0.225	0	5	0	-0.225	0
337	Permanenti portati	0	0	-0.3	0	5	0	-0.3	0
337	Neve	0	0	-0.825	0	5	0	-0.825	0
337	Vento pressione	0	0	-0.45	0	5	0	-0.45	0
337	Vento depressione	0	0	1.95	0	5	0	1.95	0
338	Pesi strutturali	0	0	-0.113	0	5	0	-0.113	0
338	Permanenti portati	0	0	-0.15	0	5	0	-0.15	0
338	Neve	0	0	-0.413	0	5	0	-0.413	0
338	Vento pressione	0	0	-0.225	0	5	0	-0.225	0
338	Vento depressione	0	0	0.975	0	5	0	0.975	0
339	Pesi strutturali	0	0	-0.113	0	5	0	-0.113	0
339	Permanenti portati	0	0	-0.15	0	5	0	-0.15	0
339	Neve	0	0	-0.413	0	5	0	-0.413	0
339	Vento pressione	0	0	-0.225	0	5	0	-0.225	0
339	Vento depressione	0	0	0.975	0	5	0	0.975	0
340	Pesi strutturali	0	0	-0.225	0	5	0	-0.225	0
340	Permanenti portati	0	0	-0.3	0	5	0	-0.3	0
340	Neve	0	0	-0.825	0	5	0	-0.825	0
340	Vento pressione	0	0	-0.45	0	5	0	-0.45	0
340	Vento depressione	0	0	1.95	0	5	0	1.95	0
341	Pesi strutturali	0	0	-0.225	0	5	0	-0.225	0
341	Permanenti portati	0	0	-0.3	0	5	0	-0.3	0
341	Neve	0	0	-0.825	0	5	0	-0.825	0
341	Vento pressione	0	0	-0.45	0	5	0	-0.45	0
341	Vento depressione	0	0	1.95	0	5	0	1.95	0
342	Pesi strutturali	0	0	-0.225	0	5	0	-0.225	0
342	Permanenti portati	0	0	-0.3	0	5	0	-0.3	0
342	Neve	0	0	-0.825	0	5	0	-0.825	0
342	Vento pressione	0	0	-0.45	0	5	0	-0.45	0
342	Vento depressione	0	0	1.95	0	5	0	1.95	0
343	Pesi strutturali	0	0	-0.225	0	5	0	-0.225	0
343	Permanenti portati	0	0	-0.3	0	5	0	-0.3	0
343	Neve	0	0	-0.825	0	5	0	-0.825	0
343	Vento pressione	0	0	-0.45	0	5	0	-0.45	0
343	Vento depressione	0	0	1.95	0	5	0	1.95	0
344	Pesi strutturali	0	0	-0.225	0	5	0	-0.225	0
344	Permanenti portati	0	0	-0.3	0	5	0	-0.3	0
344	Neve	0	0	-0.825	0	5	0	-0.825	0
344	Vento pressione	0	0	-0.45	0	5	0	-0.45	0
344	Vento depressione	0	0	1.95	0	5	0	1.95	0
345	Pesi strutturali	0	0	-0.225	0	5	0	-0.225	0
345	Permanenti portati	0	0	-0.3	0	5	0	-0.3	0
345	Neve	0	0	-0.825	0	5	0	-0.825	0
345	Vento pressione	0	0	-0.45	0	5	0	-0.45	0
345	Vento depressione	0	0	1.95	0	5	0	1.95	0
372	Pesi strutturali	0	0	-0.225	0	5	0	-0.225	0
372	Permanenti portati	0	0	-0.3	0	5	0	-0.3	0
372	Neve	0	0	-0.825	0	5	0	-0.825	0
372	Vento pressione	0	0	-0.45	0	5	0	-0.45	0
372	Vento depressione	0	0	1.95	0	5	0	1.95	0
373	Pesi strutturali	0	0	-0.225	0	5	0	-0.225	0
373	Permanenti portati	0	0	-0.3	0	5	0	-0.3	0
373	Neve	0	0	-0.825	0	5	0	-0.825	0
373	Vento pressione	0	0	-0.45	0	5	0	-0.45	0
373	Vento depressione	0	0	1.95	0	5	0	1.95	0
380	Pesi strutturali	0	0	-0.113	0	5	0	-0.113	0
380	Permanenti portati	0	0	-0.15	0	5	0	-0.15	0
380	Neve	0	0	-0.413	0	5	0	-0.413	0
380	Vento pressione	0	0	-0.225	0	5	0	-0.225	0
380	Vento depressione	0	0	0.975	0	5	0	0.975	0
381	Pesi strutturali	0	0	-0.113	0	5	0	-0.113	0
381	Permanenti portati	0	0	-0.15	0	5	0	-0.15	0
381	Neve	0	0	-0.413	0	5	0	-0.413	0
381	Vento pressione	0	0	-0.225	0	5	0	-0.225	0
381	Vento depressione	0	0	0.975	0	5	0	0.975	0
382	Pesi strutturali	0	0	-0.225	0	5	0	-0.225	0
382	Permanenti portati	0	0	-0.3	0	5	0	-0.3	0
382	Neve	0	0	-0.825	0	5	0	-0.825	0
382	Vento pressione	0	0	-0.45	0	5	0	-0.45	0
382	Vento depressione	0	0	1.95	0	5	0	1.95	0
383	Pesi strutturali	0	0	-0.225	0	5	0	-0.225	0
383	Permanenti portati	0	0	-0.3	0	5	0	-0.3	0
383	Neve	0	0	-0.825	0	5	0	-0.825	0
383	Vento pressione	0	0	-0.45	0	5	0	-0.45	0
383	Vento depressione	0	0	1.95	0	5	0	1.95	0
384	Pesi strutturali	0	0	-0.113	0	5	0	-0.113	0
384	Permanenti portati	0	0	-0.15	0	5	0	-0.15	0

Indice asta	Condizione	Posizione iniziale	F1 iniziale	F2 iniziale	F3 iniziale	Posizione finale	F1 finale	F2 finale	F3 finale
384	Neve	0	0	-0.413	0	5	0	-0.413	0
384	Vento pressione	0	0	-0.225	0	5	0	-0.225	0
384	Vento depressione	0	0	0.975	0	5	0	0.975	0
385	Pesi strutturali	0	0	-0.113	0	5	0	-0.113	0
385	Permanenti portati	0	0	-0.15	0	5	0	-0.15	0
385	Neve	0	0	-0.413	0	5	0	-0.413	0
385	Vento pressione	0	0	-0.225	0	5	0	-0.225	0
385	Vento depressione	0	0	0.975	0	5	0	0.975	0
386	Pesi strutturali	0	0	-0.225	0	5	0	-0.225	0
386	Permanenti portati	0	0	-0.3	0	5	0	-0.3	0
386	Neve	0	0	-0.825	0	5	0	-0.825	0
386	Vento pressione	0	0	-0.45	0	5	0	-0.45	0
386	Vento depressione	0	0	1.95	0	5	0	1.95	0
387	Pesi strutturali	0	0	-0.225	0	5	0	-0.225	0
387	Permanenti portati	0	0	-0.3	0	5	0	-0.3	0
387	Neve	0	0	-0.825	0	5	0	-0.825	0
387	Vento pressione	0	0	-0.45	0	5	0	-0.45	0
387	Vento depressione	0	0	1.95	0	5	0	1.95	0
388	Pesi strutturali	0	0	-0.225	0	5	0	-0.225	0
388	Permanenti portati	0	0	-0.3	0	5	0	-0.3	0
388	Neve	0	0	-0.825	0	5	0	-0.825	0
388	Vento pressione	0	0	-0.45	0	5	0	-0.45	0
388	Vento depressione	0	0	1.95	0	5	0	1.95	0
389	Pesi strutturali	0	0	-0.225	0	5	0	-0.225	0
389	Permanenti portati	0	0	-0.3	0	5	0	-0.3	0
389	Neve	0	0	-0.825	0	5	0	-0.825	0
389	Vento pressione	0	0	-0.45	0	5	0	-0.45	0
389	Vento depressione	0	0	1.95	0	5	0	1.95	0
390	Pesi strutturali	0	0	-0.225	0	5	0	-0.225	0
390	Permanenti portati	0	0	-0.3	0	5	0	-0.3	0
390	Neve	0	0	-0.825	0	5	0	-0.825	0
390	Vento pressione	0	0	-0.45	0	5	0	-0.45	0
390	Vento depressione	0	0	1.95	0	5	0	1.95	0
391	Pesi strutturali	0	0	-0.225	0	5	0	-0.225	0
391	Permanenti portati	0	0	-0.3	0	5	0	-0.3	0
391	Neve	0	0	-0.825	0	5	0	-0.825	0
391	Vento pressione	0	0	-0.45	0	5	0	-0.45	0
391	Vento depressione	0	0	1.95	0	5	0	1.95	0
429	Pesi strutturali	0	0	-0.078	0	5	0	-0.078	0
429	Permanenti portati	0	0	-0.052	0	5	0	-0.052	0
429	Vento pressione	0	0	-0.125	0.038	5	0	-0.125	0.038
429	Vento depressione	0	0	0.325	-0.1	5	0	0.325	-0.1
430	Pesi strutturali	0	0	-0.078	0	5	0	-0.078	0
430	Permanenti portati	0	0	-0.052	0	5	0	-0.052	0
430	Vento pressione	0	0	-0.125	0.038	5	0	-0.125	0.038
430	Vento depressione	0	0	0.325	-0.1	5	0	0.325	-0.1
429	Pesi strutturali	0	0	-0.113	0	5	0	-0.113	0
429	Permanenti portati	0	0	-0.15	0	5	0	-0.15	0
429	Neve	0	0	-0.413	0	5	0	-0.413	0
429	Vento pressione	0	0	-0.225	0	5	0	-0.225	0
429	Vento depressione	0	0	0.975	0	5	0	0.975	0
430	Pesi strutturali	0	0	-0.113	0	5	0	-0.113	0
430	Permanenti portati	0	0	-0.15	0	5	0	-0.15	0
430	Neve	0	0	-0.413	0	5	0	-0.413	0
430	Vento pressione	0	0	-0.225	0	5	0	-0.225	0
430	Vento depressione	0	0	0.975	0	5	0	0.975	0
434	Pesi strutturali	0	0	-0.201	-0.062	5	0	-0.201	-0.062
434	Permanenti portati	0	0	-0.134	-0.041	5	0	-0.134	-0.041
434	Vento pressione	0	0	-0.35	0	5	0	-0.35	0
434	Vento depressione	0	0	0.91	0	5	0	0.91	0
435	Pesi strutturali	0	0	-0.201	-0.062	5	0	-0.201	-0.062
435	Permanenti portati	0	0	-0.134	-0.041	5	0	-0.134	-0.041
435	Vento pressione	0	0	-0.35	0	5	0	-0.35	0
435	Vento depressione	0	0	0.91	0	5	0	0.91	0
436	Pesi strutturali	0	0	-0.113	0	5	0	-0.113	0
436	Permanenti portati	0	0	-0.15	0	5	0	-0.15	0
436	Neve	0	0	-0.413	0	5	0	-0.413	0
436	Vento pressione	0	0	-0.225	0	5	0	-0.225	0
436	Vento depressione	0	0	0.975	0	5	0	0.975	0
437	Pesi strutturali	0	0	-0.113	0	5	0	-0.113	0
437	Permanenti portati	0	0	-0.15	0	5	0	-0.15	0
437	Neve	0	0	-0.413	0	5	0	-0.413	0
437	Vento pressione	0	0	-0.225	0	5	0	-0.225	0
437	Vento depressione	0	0	0.975	0	5	0	0.975	0
438	Pesi strutturali	0	0	-0.225	0	5	0	-0.225	0
438	Permanenti portati	0	0	-0.3	0	5	0	-0.3	0
438	Neve	0	0	-0.825	0	5	0	-0.825	0
438	Vento pressione	0	0	-0.45	0	5	0	-0.45	0
438	Vento depressione	0	0	1.95	0	5	0	1.95	0
439	Pesi strutturali	0	0	-0.225	0	5	0	-0.225	0
439	Permanenti portati	0	0	-0.3	0	5	0	-0.3	0
439	Neve	0	0	-0.825	0	5	0	-0.825	0
439	Vento pressione	0	0	-0.45	0	5	0	-0.45	0
439	Vento depressione	0	0	1.95	0	5	0	1.95	0
440	Pesi strutturali	0	0	-0.225	0	5	0	-0.225	0
440	Permanenti portati	0	0	-0.3	0	5	0	-0.3	0
440	Neve	0	0	-0.825	0	5	0	-0.825	0
440	Vento pressione	0	0	-0.45	0	5	0	-0.45	0
440	Vento depressione	0	0	1.95	0	5	0	1.95	0
441	Pesi strutturali	0	0	-0.225	0	5	0	-0.225	0
441	Permanenti portati	0	0	-0.3	0	5	0	-0.3	0
441	Neve	0	0	-0.825	0	5	0	-0.825	0
441	Vento pressione	0	0	-0.45	0	5	0	-0.45	0
441	Vento depressione	0	0	1.95	0	5	0	1.95	0
459	Pesi strutturali	0	0	-0.275	-0.084	5	0	-0.275	-0.084
459	Permanenti portati	0	0	-0.183	-0.056	5	0	-0.183	-0.056
459	Vento pressione	0	0	-0.479	0	5	0	-0.479	0
459	Vento depressione	0	0	1.244	0	5	0	1.244	0

Indice asta	Condizione	Posizione iniziale	F1 iniziale	F2 iniziale	F3 iniziale	Posizione finale	F1 finale	F2 finale	F3 finale
460	Pesi strutturali	0	0	-0.275	-0.084	5	0	-0.275	-0.084
460	Permanenti portati	0	0	-0.183	-0.056	5	0	-0.183	-0.056
460	Vento pressione	0	0	-0.479	0	5	0	-0.479	0
460	Vento depressione	0	0	1.244	0	5	0	1.244	0
481	Pesi strutturali	0	0	-0.113	0	5	0	-0.113	0
481	Permanenti portati	0	0	-0.15	0	5	0	-0.15	0
481	Neve	0	0	-0.413	0	5	0	-0.413	0
481	Vento pressione	0	0	-0.225	0	5	0	-0.225	0
481	Vento depressione	0	0	0.975	0	5	0	0.975	0
482	Pesi strutturali	0	0	-0.225	0	5	0	-0.225	0
482	Permanenti portati	0	0	-0.3	0	5	0	-0.3	0
482	Neve	0	0	-0.825	0	5	0	-0.825	0
482	Vento pressione	0	0	-0.45	0	5	0	-0.45	0
482	Vento depressione	0	0	1.95	0	5	0	1.95	0
483	Pesi strutturali	0	0	-0.225	0	5	0	-0.225	0
483	Permanenti portati	0	0	-0.3	0	5	0	-0.3	0
483	Neve	0	0	-0.825	0	5	0	-0.825	0
483	Vento pressione	0	0	-0.45	0	5	0	-0.45	0
483	Vento depressione	0	0	1.95	0	5	0	1.95	0
484	Pesi strutturali	0	0	-0.225	0	5	0	-0.225	0
484	Permanenti portati	0	0	-0.3	0	5	0	-0.3	0
484	Neve	0	0	-0.825	0	5	0	-0.825	0
484	Vento pressione	0	0	-0.45	0	5	0	-0.45	0
484	Vento depressione	0	0	1.95	0	5	0	1.95	0
485	Pesi strutturali	0	0	-0.225	0	5	0	-0.225	0
485	Permanenti portati	0	0	-0.3	0	5	0	-0.3	0
485	Neve	0	0	-0.825	0	5	0	-0.825	0
485	Vento pressione	0	0	-0.45	0	5	0	-0.45	0
485	Vento depressione	0	0	1.95	0	5	0	1.95	0
486	Pesi strutturali	0	0	-0.113	0	5	0	-0.113	0
486	Permanenti portati	0	0	-0.15	0	5	0	-0.15	0
486	Neve	0	0	-0.413	0	5	0	-0.413	0
486	Vento pressione	0	0	-0.225	0	5	0	-0.225	0
486	Vento depressione	0	0	0.975	0	5	0	0.975	0
499	Pesi strutturali	0	0	-0.113	0	5	0	-0.113	0
499	Permanenti portati	0	0	-0.15	0	5	0	-0.15	0
499	Neve	0	0	-0.413	0	5	0	-0.413	0
499	Vento pressione	0	0	-0.225	0	5	0	-0.225	0
499	Vento depressione	0	0	0.975	0	5	0	0.975	0
500	Pesi strutturali	0	0	-0.225	0	5	0	-0.225	0
500	Permanenti portati	0	0	-0.3	0	5	0	-0.3	0
500	Neve	0	0	-0.825	0	5	0	-0.825	0
500	Vento pressione	0	0	-0.45	0	5	0	-0.45	0
500	Vento depressione	0	0	1.95	0	5	0	1.95	0
501	Pesi strutturali	0	0	-0.225	0	5	0	-0.225	0
501	Permanenti portati	0	0	-0.3	0	5	0	-0.3	0
501	Neve	0	0	-0.825	0	5	0	-0.825	0
501	Vento pressione	0	0	-0.45	0	5	0	-0.45	0
501	Vento depressione	0	0	1.95	0	5	0	1.95	0
502	Pesi strutturali	0	0	-0.225	0	5	0	-0.225	0
502	Permanenti portati	0	0	-0.3	0	5	0	-0.3	0
502	Neve	0	0	-0.825	0	5	0	-0.825	0
502	Vento pressione	0	0	-0.45	0	5	0	-0.45	0
502	Vento depressione	0	0	1.95	0	5	0	1.95	0
503	Pesi strutturali	0	0	-0.225	0	5	0	-0.225	0
503	Permanenti portati	0	0	-0.3	0	5	0	-0.3	0
503	Neve	0	0	-0.825	0	5	0	-0.825	0
503	Vento pressione	0	0	-0.45	0	5	0	-0.45	0
503	Vento depressione	0	0	1.95	0	5	0	1.95	0
504	Pesi strutturali	0	0	-0.113	0	5	0	-0.113	0
504	Permanenti portati	0	0	-0.15	0	5	0	-0.15	0
504	Neve	0	0	-0.413	0	5	0	-0.413	0
504	Vento pressione	0	0	-0.225	0	5	0	-0.225	0
504	Vento depressione	0	0	0.975	0	5	0	0.975	0
513	Pesi strutturali	0	0	-0.399	-0.122	5	0	-0.399	-0.122
513	Permanenti portati	0	0	-0.266	-0.082	5	0	-0.266	-0.082
513	Vento pressione	0	0	-0.696	0	5	0	-0.696	0
513	Vento depressione	0	0	1.81	0	5	0	1.81	0
514	Pesi strutturali	0	0	-0.399	-0.122	5	0	-0.399	-0.122
514	Permanenti portati	0	0	-0.266	-0.082	5	0	-0.266	-0.082
514	Vento pressione	0	0	-0.696	0	5	0	-0.696	0
514	Vento depressione	0	0	1.81	0	5	0	1.81	0
515	Pesi strutturali	0	0	-0.4	-0.123	5	0	-0.4	-0.123
515	Permanenti portati	0	0	-0.267	-0.082	5	0	-0.267	-0.082
515	Vento pressione	0	0	-0.698	0	5	0	-0.698	0
515	Vento depressione	0	0	1.815	0	5	0	1.815	0
516	Pesi strutturali	0	0	-0.4	-0.123	5	0	-0.4	-0.123
516	Permanenti portati	0	0	-0.267	-0.082	5	0	-0.267	-0.082
516	Vento pressione	0	0	-0.698	0	5	0	-0.698	0
516	Vento depressione	0	0	1.815	0	5	0	1.815	0
528	Pesi strutturali	0	0	-0.225	0	5	0	-0.225	0
528	Permanenti portati	0	0	-0.3	0	5	0	-0.3	0
528	Neve	0	0	-0.825	0	5	0	-0.825	0
528	Vento pressione	0	0	-0.45	0	5	0	-0.45	0
528	Vento depressione	0	0	1.95	0	5	0	1.95	0
529	Pesi strutturali	0	0	-0.225	0	5	0	-0.225	0
529	Permanenti portati	0	0	-0.3	0	5	0	-0.3	0
529	Neve	0	0	-0.825	0	5	0	-0.825	0
529	Vento pressione	0	0	-0.45	0	5	0	-0.45	0
529	Vento depressione	0	0	1.95	0	5	0	1.95	0
536	Pesi strutturali	0	0	-0.113	0	5	0	-0.113	0
536	Permanenti portati	0	0	-0.15	0	5	0	-0.15	0
536	Neve	0	0	-0.413	0	5	0	-0.413	0
536	Vento pressione	0	0	-0.225	0	5	0	-0.225	0
536	Vento depressione	0	0	0.975	0	5	0	0.975	0
537	Pesi strutturali	0	0	-0.113	0	5	0	-0.113	0
537	Permanenti portati	0	0	-0.15	0	5	0	-0.15	0
537	Neve	0	0	-0.413	0	5	0	-0.413	0

Indice asta	Condizione	Posizione iniziale	F1 iniziale	F2 iniziale	F3 iniziale	Posizione finale	F1 finale	F2 finale	F3 finale
537	Vento pressione	0	0	-0.225	0	5	0	-0.225	0
537	Vento depressione	0	0	0.975	0	5	0	0.975	0
538	Pesi strutturali	0	0	-0.225	0	5	0	-0.225	0
538	Permanenti portati	0	0	-0.3	0	5	0	-0.3	0
538	Neve	0	0	-0.825	0	5	0	-0.825	0
538	Vento pressione	0	0	-0.45	0	5	0	-0.45	0
538	Vento depressione	0	0	1.95	0	5	0	1.95	0
539	Pesi strutturali	0	0	-0.225	0	5	0	-0.225	0
539	Permanenti portati	0	0	-0.3	0	5	0	-0.3	0
539	Neve	0	0	-0.825	0	5	0	-0.825	0
539	Vento pressione	0	0	-0.45	0	5	0	-0.45	0
539	Vento depressione	0	0	1.95	0	5	0	1.95	0
540	Pesi strutturali	0	0	-0.113	0	5	0	-0.113	0
540	Permanenti portati	0	0	-0.15	0	5	0	-0.15	0
540	Neve	0	0	-0.413	0	5	0	-0.413	0
540	Vento pressione	0	0	-0.225	0	5	0	-0.225	0
540	Vento depressione	0	0	0.975	0	5	0	0.975	0
541	Pesi strutturali	0	0	-0.113	0	5	0	-0.113	0
541	Permanenti portati	0	0	-0.15	0	5	0	-0.15	0
541	Neve	0	0	-0.413	0	5	0	-0.412	0
541	Vento pressione	0	0	-0.225	0	5	0	-0.225	0
541	Vento depressione	0	0	0.975	0	5	0	0.975	0
542	Pesi strutturali	0	0	-0.225	0	5	0	-0.225	0
542	Permanenti portati	0	0	-0.3	0	5	0	-0.3	0
542	Neve	0	0	-0.825	0	5	0	-0.825	0
542	Vento pressione	0	0	-0.45	0	5	0	-0.45	0
542	Vento depressione	0	0	1.95	0	5	0	1.95	0
543	Pesi strutturali	0	0	-0.225	0	5	0	-0.225	0
543	Permanenti portati	0	0	-0.3	0	5	0	-0.3	0
543	Neve	0	0	-0.825	0	5	0	-0.825	0
543	Vento pressione	0	0	-0.45	0	5	0	-0.45	0
543	Vento depressione	0	0	1.95	0	5	0	1.95	0
544	Pesi strutturali	0	0	-0.225	0	5	0	-0.225	0
544	Permanenti portati	0	0	-0.3	0	5	0	-0.3	0
544	Neve	0	0	-0.825	0	5	0	-0.825	0
544	Vento pressione	0	0	-0.45	0	5	0	-0.45	0
544	Vento depressione	0	0	1.95	0	5	0	1.95	0
545	Pesi strutturali	0	0	-0.225	0	5	0	-0.225	0
545	Permanenti portati	0	0	-0.3	0	5	0	-0.3	0
545	Neve	0	0	-0.825	0	5	0	-0.825	0
545	Vento pressione	0	0	-0.45	0	5	0	-0.45	0
545	Vento depressione	0	0	1.95	0	5	0	1.95	0
546	Pesi strutturali	0	0	-0.225	0	5	0	-0.225	0
546	Permanenti portati	0	0	-0.3	0	5	0	-0.3	0
546	Neve	0	0	-0.825	0	5	0	-0.825	0
546	Vento pressione	0	0	-0.45	0	5	0	-0.45	0
546	Vento depressione	0	0	1.95	0	5	0	1.95	0
547	Pesi strutturali	0	0	-0.225	0	5	0	-0.225	0
547	Permanenti portati	0	0	-0.3	0	5	0	-0.3	0
547	Neve	0	0	-0.825	0	5	0	-0.825	0
547	Vento pressione	0	0	-0.45	0	5	0	-0.45	0
547	Vento depressione	0	0	1.95	0	5	0	1.95	0
574	Pesi strutturali	0	0	-0.225	0	5	0	-0.225	0
574	Permanenti portati	0	0	-0.3	0	5	0	-0.3	0
574	Neve	0	0	-0.825	0	5	0	-0.825	0
574	Vento pressione	0	0	-0.45	0	5	0	-0.45	0
574	Vento depressione	0	0	1.95	0	5	0	1.95	0
575	Pesi strutturali	0	0	-0.225	0	5	0	-0.225	0
575	Permanenti portati	0	0	-0.3	0	5	0	-0.3	0
575	Neve	0	0	-0.825	0	5	0	-0.825	0
575	Vento pressione	0	0	-0.45	0	5	0	-0.45	0
575	Vento depressione	0	0	1.95	0	5	0	1.95	0
582	Pesi strutturali	0	0	-0.113	0	5	0	-0.113	0
582	Permanenti portati	0	0	-0.15	0	5	0	-0.15	0
582	Neve	0	0	-0.413	0	5	0	-0.413	0
582	Vento pressione	0	0	-0.225	0	5	0	-0.225	0
582	Vento depressione	0	0	0.975	0	5	0	0.975	0
583	Pesi strutturali	0	0	-0.113	0	5	0	-0.113	0
583	Permanenti portati	0	0	-0.15	0	5	0	-0.15	0
583	Neve	0	0	-0.413	0	5	0	-0.413	0
583	Vento pressione	0	0	-0.225	0	5	0	-0.225	0
583	Vento depressione	0	0	0.975	0	5	0	0.975	0
584	Pesi strutturali	0	0	-0.225	0	5	0	-0.225	0
584	Permanenti portati	0	0	-0.3	0	5	0	-0.3	0
584	Neve	0	0	-0.825	0	5	0	-0.825	0
584	Vento pressione	0	0	-0.45	0	5	0	-0.45	0
584	Vento depressione	0	0	1.95	0	5	0	1.95	0
585	Pesi strutturali	0	0	-0.225	0	5	0	-0.225	0
585	Permanenti portati	0	0	-0.3	0	5	0	-0.3	0
585	Neve	0	0	-0.825	0	5	0	-0.825	0
585	Vento pressione	0	0	-0.45	0	5	0	-0.45	0
585	Vento depressione	0	0	1.95	0	5	0	1.95	0
586	Pesi strutturali	0	0	-0.113	0	5	0	-0.113	0
586	Permanenti portati	0	0	-0.15	0	5	0	-0.15	0
586	Neve	0	0	-0.413	0	5	0	-0.413	0
586	Vento pressione	0	0	-0.225	0	5	0	-0.225	0
586	Vento depressione	0	0	0.975	0	5	0	0.975	0
587	Pesi strutturali	0	0	-0.113	0	5	0	-0.113	0
587	Permanenti portati	0	0	-0.15	0	5	0	-0.15	0
587	Neve	0	0	-0.413	0	5	0	-0.413	0
587	Vento pressione	0	0	-0.225	0	5	0	-0.225	0
587	Vento depressione	0	0	0.975	0	5	0	0.975	0
588	Pesi strutturali	0	0	-0.225	0	5	0	-0.225	0
588	Permanenti portati	0	0	-0.3	0	5	0	-0.3	0
588	Neve	0	0	-0.825	0	5	0	-0.825	0
588	Vento pressione	0	0	-0.45	0	5	0	-0.45	0
588	Vento depressione	0	0	1.95	0	5	0	1.95	0
589	Pesi strutturali	0	0	-0.225	0	5	0	-0.225	0

Indice asta	Condizione	Posizione iniziale	F1 iniziale	F2 iniziale	F3 iniziale	Posizione finale	F1 finale	F2 finale	F3 finale
589	Permanenti portati	0	0	-0.3	0	5	0	-0.3	0
589	Neve	0	0	-0.825	0	5	0	-0.825	0
589	Vento pressione	0	0	-0.45	0	5	0	-0.45	0
589	Vento depressione	0	0	1.95	0	5	0	1.95	0
590	Pesi strutturali	0	0	-0.225	0	5	0	-0.225	0
590	Permanenti portati	0	0	-0.3	0	5	0	-0.3	0
590	Neve	0	0	-0.825	0	5	0	-0.825	0
590	Vento pressione	0	0	-0.45	0	5	0	-0.45	0
590	Vento depressione	0	0	1.95	0	5	0	1.95	0
591	Pesi strutturali	0	0	-0.225	0	5	0	-0.225	0
591	Permanenti portati	0	0	-0.3	0	5	0	-0.3	0
591	Neve	0	0	-0.825	0	5	0	-0.825	0
591	Vento pressione	0	0	-0.45	0	5	0	-0.45	0
591	Vento depressione	0	0	1.95	0	5	0	1.95	0
592	Pesi strutturali	0	0	-0.225	0	5	0	-0.225	0
592	Permanenti portati	0	0	-0.3	0	5	0	-0.3	0
592	Neve	0	0	-0.825	0	5	0	-0.825	0
592	Vento pressione	0	0	-0.45	0	5	0	-0.45	0
592	Vento depressione	0	0	1.95	0	5	0	1.95	0
593	Pesi strutturali	0	0	-0.225	0	5	0	-0.225	0
593	Permanenti portati	0	0	-0.3	0	5	0	-0.3	0
593	Neve	0	0	-0.825	0	5	0	-0.825	0
593	Vento pressione	0	0	-0.45	0	5	0	-0.45	0
593	Vento depressione	0	0	1.95	0	5	0	1.95	0
620	Pesi strutturali	0	0	-0.225	0	5	0	-0.225	0
620	Permanenti portati	0	0	-0.3	0	5	0	-0.3	0
620	Neve	0	0	-0.825	0	5	0	-0.825	0
620	Vento pressione	0	0	-0.45	0	5	0	-0.45	0
620	Vento depressione	0	0	1.95	0	5	0	1.95	0
621	Pesi strutturali	0	0	-0.225	0	5	0	-0.225	0
621	Permanenti portati	0	0	-0.3	0	5	0	-0.3	0
621	Neve	0	0	-0.825	0	5	0	-0.825	0
621	Vento pressione	0	0	-0.45	0	5	0	-0.45	0
621	Vento depressione	0	0	1.95	0	5	0	1.95	0
628	Pesi strutturali	0	0	-0.113	0	5	0	-0.113	0
628	Permanenti portati	0	0	-0.15	0	5	0	-0.15	0
628	Neve	0	0	-0.413	0	5	0	-0.413	0
628	Vento pressione	0	0	-0.225	0	5	0	-0.225	0
628	Vento depressione	0	0	0.975	0	5	0	0.975	0
629	Pesi strutturali	0	0	-0.113	0	5	0	-0.113	0
629	Permanenti portati	0	0	-0.15	0	5	0	-0.15	0
629	Neve	0	0	-0.413	0	5	0	-0.413	0
629	Vento pressione	0	0	-0.225	0	5	0	-0.225	0
629	Vento depressione	0	0	0.975	0	5	0	0.975	0
630	Pesi strutturali	0	0	-0.225	0	5	0	-0.225	0
630	Permanenti portati	0	0	-0.3	0	5	0	-0.3	0
630	Neve	0	0	-0.825	0	5	0	-0.825	0
630	Vento pressione	0	0	-0.45	0	5	0	-0.45	0
630	Vento depressione	0	0	1.95	0	5	0	1.95	0
631	Pesi strutturali	0	0	-0.225	0	5	0	-0.225	0
631	Permanenti portati	0	0	-0.3	0	5	0	-0.3	0
631	Neve	0	0	-0.825	0	5	0	-0.825	0
631	Vento pressione	0	0	-0.45	0	5	0	-0.45	0
631	Vento depressione	0	0	1.95	0	5	0	1.95	0
632	Pesi strutturali	0	0	-0.113	0	5	0	-0.113	0
632	Permanenti portati	0	0	-0.15	0	5	0	-0.15	0
632	Neve	0	0	-0.413	0	5	0	-0.413	0
632	Vento pressione	0	0	-0.225	0	5	0	-0.225	0
632	Vento depressione	0	0	0.975	0	5	0	0.975	0
633	Pesi strutturali	0	0	-0.113	0	5	0	-0.113	0
633	Permanenti portati	0	0	-0.15	0	5	0	-0.15	0
633	Neve	0	0	-0.413	0	5	0	-0.413	0
633	Vento pressione	0	0	-0.225	0	5	0	-0.225	0
633	Vento depressione	0	0	0.975	0	5	0	0.975	0
634	Pesi strutturali	0	0	-0.225	0	5	0	-0.225	0
634	Permanenti portati	0	0	-0.3	0	5	0	-0.3	0
634	Neve	0	0	-0.825	0	5	0	-0.825	0
634	Vento pressione	0	0	-0.45	0	5	0	-0.45	0
634	Vento depressione	0	0	1.95	0	5	0	1.95	0
635	Pesi strutturali	0	0	-0.225	0	5	0	-0.225	0
635	Permanenti portati	0	0	-0.3	0	5	0	-0.3	0
635	Neve	0	0	-0.825	0	5	0	-0.825	0
635	Vento pressione	0	0	-0.45	0	5	0	-0.45	0
635	Vento depressione	0	0	1.95	0	5	0	1.95	0
636	Pesi strutturali	0	0	-0.225	0	5	0	-0.225	0
636	Permanenti portati	0	0	-0.3	0	5	0	-0.3	0
636	Neve	0	0	-0.825	0	5	0	-0.825	0
636	Vento pressione	0	0	-0.45	0	5	0	-0.45	0
636	Vento depressione	0	0	1.95	0	5	0	1.95	0
637	Pesi strutturali	0	0	-0.225	0	5	0	-0.225	0
637	Permanenti portati	0	0	-0.3	0	5	0	-0.3	0
637	Neve	0	0	-0.825	0	5	0	-0.825	0
637	Vento pressione	0	0	-0.45	0	5	0	-0.45	0
637	Vento depressione	0	0	1.95	0	5	0	1.95	0
638	Pesi strutturali	0	0	-0.225	0	5	0	-0.225	0
638	Permanenti portati	0	0	-0.3	0	5	0	-0.3	0
638	Neve	0	0	-0.825	0	5	0	-0.825	0
638	Vento pressione	0	0	-0.45	0	5	0	-0.45	0
638	Vento depressione	0	0	1.95	0	5	0	1.95	0
639	Pesi strutturali	0	0	-0.225	0	5	0	-0.225	0
639	Permanenti portati	0	0	-0.3	0	5	0	-0.3	0
639	Neve	0	0	-0.825	0	5	0	-0.825	0
639	Vento pressione	0	0	-0.45	0	5	0	-0.45	0
639	Vento depressione	0	0	1.95	0	5	0	1.95	0
666	Pesi strutturali	0	0	-0.225	0	5	0	-0.225	0
666	Permanenti portati	0	0	-0.3	0	5	0	-0.3	0
666	Neve	0	0	-0.825	0	5	0	-0.825	0
666	Vento pressione	0	0	-0.45	0	5	0	-0.45	0

Indice asta	Condizione	Posizione iniziale	F1 iniziale	F2 iniziale	F3 iniziale	Posizione finale	F1 finale	F2 finale	F3 finale
666	Vento depressione	0	0	1.95	0	5	0	1.95	0
667	Pesi strutturali	0	0	-0.225	0	5	0	-0.225	0
667	Permanenti portati	0	0	-0.3	0	5	0	-0.3	0
667	Neve	0	0	-0.825	0	5	0	-0.825	0
667	Vento pressione	0	0	-0.45	0	5	0	-0.45	0
667	Vento depressione	0	0	1.95	0	5	0	1.95	0
674	Pesi strutturali	0	0	-0.113	0	5	0	-0.113	0
674	Permanenti portati	0	0	-0.15	0	5	0	-0.15	0
674	Neve	0	0	-0.413	0	5	0	-0.413	0
674	Vento pressione	0	0	-0.225	0	5	0	-0.225	0
674	Vento depressione	0	0	0.975	0	5	0	0.975	0
675	Pesi strutturali	0	0	-0.113	0	5	0	-0.113	0
675	Permanenti portati	0	0	-0.15	0	5	0	-0.15	0
675	Neve	0	0	-0.413	0	5	0	-0.413	0
675	Vento pressione	0	0	-0.225	0	5	0	-0.225	0
675	Vento depressione	0	0	0.975	0	5	0	0.975	0
676	Pesi strutturali	0	0	-0.225	0	5	0	-0.225	0
676	Permanenti portati	0	0	-0.3	0	5	0	-0.3	0
676	Neve	0	0	-0.825	0	5	0	-0.825	0
676	Vento pressione	0	0	-0.45	0	5	0	-0.45	0
676	Vento depressione	0	0	1.95	0	5	0	1.95	0
677	Pesi strutturali	0	0	-0.225	0	5	0	-0.225	0
677	Permanenti portati	0	0	-0.3	0	5	0	-0.3	0
677	Neve	0	0	-0.825	0	5	0	-0.825	0
677	Vento pressione	0	0	-0.45	0	5	0	-0.45	0
677	Vento depressione	0	0	1.95	0	5	0	1.95	0
678	Pesi strutturali	0	0	-0.113	0	5	0	-0.113	0
678	Permanenti portati	0	0	-0.15	0	5	0	-0.15	0
678	Neve	0	0	-0.413	0	5	0	-0.413	0
678	Vento pressione	0	0	-0.225	0	5	0	-0.225	0
678	Vento depressione	0	0	0.975	0	5	0	0.975	0
679	Pesi strutturali	0	0	-0.113	0	5	0	-0.113	0
679	Permanenti portati	0	0	-0.15	0	5	0	-0.15	0
679	Neve	0	0	-0.413	0	5	0	-0.413	0
679	Vento pressione	0	0	-0.225	0	5	0	-0.225	0
679	Vento depressione	0	0	0.975	0	5	0	0.975	0
680	Pesi strutturali	0	0	-0.225	0	5	0	-0.225	0
680	Permanenti portati	0	0	-0.3	0	5	0	-0.3	0
680	Neve	0	0	-0.825	0	5	0	-0.825	0
680	Vento pressione	0	0	-0.45	0	5	0	-0.45	0
680	Vento depressione	0	0	1.95	0	5	0	1.95	0
681	Pesi strutturali	0	0	-0.225	0	5	0	-0.225	0
681	Permanenti portati	0	0	-0.3	0	5	0	-0.3	0
681	Neve	0	0	-0.825	0	5	0	-0.825	0
681	Vento pressione	0	0	-0.45	0	5	0	-0.45	0
681	Vento depressione	0	0	1.95	0	5	0	1.95	0
682	Pesi strutturali	0	0	-0.225	0	5	0	-0.225	0
682	Permanenti portati	0	0	-0.3	0	5	0	-0.3	0
682	Neve	0	0	-0.825	0	5	0	-0.825	0
682	Vento pressione	0	0	-0.45	0	5	0	-0.45	0
682	Vento depressione	0	0	1.95	0	5	0	1.95	0
683	Pesi strutturali	0	0	-0.225	0	5	0	-0.225	0
683	Permanenti portati	0	0	-0.3	0	5	0	-0.3	0
683	Neve	0	0	-0.825	0	5	0	-0.825	0
683	Vento pressione	0	0	-0.45	0	5	0	-0.45	0
683	Vento depressione	0	0	1.95	0	5	0	1.95	0
684	Pesi strutturali	0	0	-0.225	0	5	0	-0.225	0
684	Permanenti portati	0	0	-0.3	0	5	0	-0.3	0
684	Neve	0	0	-0.825	0	5	0	-0.825	0
684	Vento pressione	0	0	-0.45	0	5	0	-0.45	0
684	Vento depressione	0	0	1.95	0	5	0	1.95	0
685	Pesi strutturali	0	0	-0.225	0	5	0	-0.225	0
685	Permanenti portati	0	0	-0.3	0	5	0	-0.3	0
685	Neve	0	0	-0.825	0	5	0	-0.825	0
685	Vento pressione	0	0	-0.45	0	5	0	-0.45	0
685	Vento depressione	0	0	1.95	0	5	0	1.95	0
712	Pesi strutturali	0	0	-0.225	0	5	0	-0.225	0
712	Permanenti portati	0	0	-0.3	0	5	0	-0.3	0
712	Neve	0	0	-0.825	0	5	0	-0.825	0
712	Vento pressione	0	0	-0.45	0	5	0	-0.45	0
712	Vento depressione	0	0	1.95	0	5	0	1.95	0
713	Pesi strutturali	0	0	-0.225	0	5	0	-0.225	0
713	Permanenti portati	0	0	-0.3	0	5	0	-0.3	0
713	Neve	0	0	-0.825	0	5	0	-0.825	0
713	Vento pressione	0	0	-0.45	0	5	0	-0.45	0
713	Vento depressione	0	0	1.95	0	5	0	1.95	0
720	Pesi strutturali	0	0	-0.113	0	5	0	-0.113	0
720	Permanenti portati	0	0	-0.15	0	5	0	-0.15	0
720	Neve	0	0	-0.413	0	5	0	-0.413	0
720	Vento pressione	0	0	-0.225	0	5	0	-0.225	0
720	Vento depressione	0	0	0.975	0	5	0	0.975	0
721	Pesi strutturali	0	0	-0.113	0	5	0	-0.113	0
721	Permanenti portati	0	0	-0.15	0	5	0	-0.15	0
721	Neve	0	0	-0.413	0	5	0	-0.413	0
721	Vento pressione	0	0	-0.225	0	5	0	-0.225	0
721	Vento depressione	0	0	0.975	0	5	0	0.975	0
722	Pesi strutturali	0	0	-0.225	0	5	0	-0.225	0
722	Permanenti portati	0	0	-0.3	0	5	0	-0.3	0
722	Neve	0	0	-0.825	0	5	0	-0.825	0
722	Vento pressione	0	0	-0.45	0	5	0	-0.45	0
722	Vento depressione	0	0	1.95	0	5	0	1.95	0
723	Pesi strutturali	0	0	-0.225	0	5	0	-0.225	0
723	Permanenti portati	0	0	-0.3	0	5	0	-0.3	0
723	Neve	0	0	-0.825	0	5	0	-0.825	0
723	Vento pressione	0	0	-0.45	0	5	0	-0.45	0
723	Vento depressione	0	0	1.95	0	5	0	1.95	0
724	Pesi strutturali	0	0	-0.113	0	5	0	-0.113	0
724	Permanenti portati	0	0	-0.15	0	5	0	-0.15	0

Indice asta	Condizione	Posizione iniziale	F1 iniziale	F2 iniziale	F3 iniziale	Posizione finale	F1 finale	F2 finale	F3 finale
724	Neve	0	0	-0.413	0	5	0	-0.413	0
724	Vento pressione	0	0	-0.225	0	5	0	-0.225	0
724	Vento depressione	0	0	0.975	0	5	0	0.975	0
725	Pesi strutturali	0	0	-0.113	0	5	0	-0.113	0
725	Permanenti portati	0	0	-0.15	0	5	0	-0.15	0
725	Neve	0	0	-0.413	0	5	0	-0.413	0
725	Vento pressione	0	0	-0.225	0	5	0	-0.225	0
725	Vento depressione	0	0	0.975	0	5	0	0.975	0
726	Pesi strutturali	0	0	-0.225	0	5	0	-0.225	0
726	Permanenti portati	0	0	-0.3	0	5	0	-0.3	0
726	Neve	0	0	-0.825	0	5	0	-0.825	0
726	Vento pressione	0	0	-0.45	0	5	0	-0.45	0
726	Vento depressione	0	0	1.95	0	5	0	1.95	0
727	Pesi strutturali	0	0	-0.225	0	5	0	-0.225	0
727	Permanenti portati	0	0	-0.3	0	5	0	-0.3	0
727	Neve	0	0	-0.825	0	5	0	-0.825	0
727	Vento pressione	0	0	-0.45	0	5	0	-0.45	0
727	Vento depressione	0	0	1.95	0	5	0	1.95	0
728	Pesi strutturali	0	0	-0.225	0	5	0	-0.225	0
728	Permanenti portati	0	0	-0.3	0	5	0	-0.3	0
728	Neve	0	0	-0.825	0	5	0	-0.825	0
728	Vento pressione	0	0	-0.45	0	5	0	-0.45	0
728	Vento depressione	0	0	1.95	0	5	0	1.95	0
729	Pesi strutturali	0	0	-0.225	0	5	0	-0.225	0
729	Permanenti portati	0	0	-0.3	0	5	0	-0.3	0
729	Neve	0	0	-0.825	0	5	0	-0.825	0
729	Vento pressione	0	0	-0.45	0	5	0	-0.45	0
729	Vento depressione	0	0	1.95	0	5	0	1.95	0
730	Pesi strutturali	0	0	-0.225	0	5	0	-0.225	0
730	Permanenti portati	0	0	-0.3	0	5	0	-0.3	0
730	Neve	0	0	-0.825	0	5	0	-0.825	0
730	Vento pressione	0	0	-0.45	0	5	0	-0.45	0
730	Vento depressione	0	0	1.95	0	5	0	1.95	0
731	Pesi strutturali	0	0	-0.225	0	5	0	-0.225	0
731	Permanenti portati	0	0	-0.3	0	5	0	-0.3	0
731	Neve	0	0	-0.825	0	5	0	-0.825	0
731	Vento pressione	0	0	-0.45	0	5	0	-0.45	0
731	Vento depressione	0	0	1.95	0	5	0	1.95	0
758	Pesi strutturali	0	0	-0.225	0	5	0	-0.225	0
758	Permanenti portati	0	0	-0.3	0	5	0	-0.3	0
758	Neve	0	0	-0.825	0	5	0	-0.825	0
758	Vento pressione	0	0	-0.45	0	5	0	-0.45	0
758	Vento depressione	0	0	1.95	0	5	0	1.95	0
759	Pesi strutturali	0	0	-0.225	0	5	0	-0.225	0
759	Permanenti portati	0	0	-0.3	0	5	0	-0.3	0
759	Neve	0	0	-0.825	0	5	0	-0.825	0
759	Vento pressione	0	0	-0.45	0	5	0	-0.45	0
759	Vento depressione	0	0	1.95	0	5	0	1.95	0
766	Pesi strutturali	0	0	-0.113	0	5	0	-0.113	0
766	Permanenti portati	0	0	-0.15	0	5	0	-0.15	0
766	Neve	0	0	-0.413	0	5	0	-0.413	0
766	Vento pressione	0	0	-0.225	0	5	0	-0.225	0
766	Vento depressione	0	0	0.975	0	5	0	0.975	0
767	Pesi strutturali	0	0	-0.113	0	5	0	-0.113	0
767	Permanenti portati	0	0	-0.15	0	5	0	-0.15	0
767	Neve	0	0	-0.413	0	5	0	-0.413	0
767	Vento pressione	0	0	-0.225	0	5	0	-0.225	0
767	Vento depressione	0	0	0.975	0	5	0	0.975	0
768	Pesi strutturali	0	0	-0.225	0	5	0	-0.225	0
768	Permanenti portati	0	0	-0.3	0	5	0	-0.3	0
768	Neve	0	0	-0.825	0	5	0	-0.825	0
768	Vento pressione	0	0	-0.45	0	5	0	-0.45	0
768	Vento depressione	0	0	1.95	0	5	0	1.95	0
769	Pesi strutturali	0	0	-0.225	0	5	0	-0.225	0
769	Permanenti portati	0	0	-0.3	0	5	0	-0.3	0
769	Neve	0	0	-0.825	0	5	0	-0.825	0
769	Vento pressione	0	0	-0.45	0	5	0	-0.45	0
769	Vento depressione	0	0	1.95	0	5	0	1.95	0
770	Pesi strutturali	0	0	-0.113	0	5	0	-0.113	0
770	Permanenti portati	0	0	-0.15	0	5	0	-0.15	0
770	Neve	0	0	-0.413	0	5	0	-0.413	0
770	Vento pressione	0	0	-0.225	0	5	0	-0.225	0
770	Vento depressione	0	0	0.975	0	5	0	0.975	0
771	Pesi strutturali	0	0	-0.113	0	5	0	-0.113	0
771	Permanenti portati	0	0	-0.15	0	5	0	-0.15	0
771	Neve	0	0	-0.413	0	5	0	-0.413	0
771	Vento pressione	0	0	-0.225	0	5	0	-0.225	0
771	Vento depressione	0	0	0.975	0	5	0	0.975	0
772	Pesi strutturali	0	0	-0.225	0	5	0	-0.225	0
772	Permanenti portati	0	0	-0.3	0	5	0	-0.3	0
772	Neve	0	0	-0.825	0	5	0	-0.825	0
772	Vento pressione	0	0	-0.45	0	5	0	-0.45	0
772	Vento depressione	0	0	1.95	0	5	0	1.95	0
773	Pesi strutturali	0	0	-0.225	0	5	0	-0.225	0
773	Permanenti portati	0	0	-0.3	0	5	0	-0.3	0
773	Neve	0	0	-0.825	0	5	0	-0.825	0
773	Vento pressione	0	0	-0.45	0	5	0	-0.45	0
773	Vento depressione	0	0	1.95	0	5	0	1.95	0
774	Pesi strutturali	0	0	-0.225	0	5	0	-0.225	0
774	Permanenti portati	0	0	-0.3	0	5	0	-0.3	0
774	Neve	0	0	-0.825	0	5	0	-0.825	0
774	Vento pressione	0	0	-0.45	0	5	0	-0.45	0
774	Vento depressione	0	0	1.95	0	5	0	1.95	0
775	Pesi strutturali	0	0	-0.225	0	5	0	-0.225	0
775	Permanenti portati	0	0	-0.3	0	5	0	-0.3	0
775	Neve	0	0	-0.825	0	5	0	-0.825	0
775	Vento pressione	0	0	-0.45	0	5	0	-0.45	0
775	Vento depressione	0	0	1.95	0	5	0	1.95	0

Indice asta	Condizione	Posizione iniziale	F1 iniziale	F2 iniziale	F3 iniziale	Posizione finale	F1 finale	F2 finale	F3 finale
776	Pesi strutturali	0	0	-0.225	0	5	0	-0.225	0
776	Permanenti portati	0	0	-0.3	0	5	0	-0.3	0
776	Neve	0	0	-0.825	0	5	0	-0.825	0
776	Vento pressione	0	0	-0.45	0	5	0	-0.45	0
776	Vento depressione	0	0	1.95	0	5	0	1.95	0
777	Pesi strutturali	0	0	-0.225	0	5	0	-0.225	0
777	Permanenti portati	0	0	-0.3	0	5	0	-0.3	0
777	Neve	0	0	-0.825	0	5	0	-0.825	0
777	Vento pressione	0	0	-0.45	0	5	0	-0.45	0
777	Vento depressione	0	0	1.95	0	5	0	1.95	0
815	Pesi strutturali	0	0	-0.078	0	5	0	-0.078	0
815	Permanenti portati	0	0	-0.052	0	5	0	-0.052	0
815	Vento pressione	0	0	-0.125	0.038	5	0	-0.125	0.038
815	Vento depressione	0	0	0.325	-0.1	5	0	0.325	-0.1
816	Pesi strutturali	0	0	-0.078	0	5	0	-0.078	0
816	Permanenti portati	0	0	-0.052	0	5	0	-0.052	0
816	Vento pressione	0	0	-0.125	0.038	5	0	-0.125	0.038
816	Vento depressione	0	0	0.325	-0.1	5	0	0.325	-0.1
815	Pesi strutturali	0	0	-0.113	0	5	0	-0.113	0
815	Permanenti portati	0	0	-0.15	0	5	0	-0.15	0
815	Neve	0	0	-0.413	0	5	0	-0.413	0
815	Vento pressione	0	0	-0.225	0	5	0	-0.225	0
815	Vento depressione	0	0	0.975	0	5	0	0.975	0
816	Pesi strutturali	0	0	-0.113	0	5	0	-0.113	0
816	Permanenti portati	0	0	-0.15	0	5	0	-0.15	0
816	Neve	0	0	-0.413	0	5	0	-0.413	0
816	Vento pressione	0	0	-0.225	0	5	0	-0.225	0
816	Vento depressione	0	0	0.975	0	5	0	0.975	0
820	Pesi strutturali	0	0	-0.201	-0.062	5	0	-0.201	-0.062
820	Permanenti portati	0	0	-0.134	-0.041	5	0	-0.134	-0.041
820	Vento pressione	0	0	-0.35	0	5	0	-0.35	0
820	Vento depressione	0	0	0.91	0	5	0	0.91	0
821	Pesi strutturali	0	0	-0.201	-0.062	5	0	-0.201	-0.062
821	Permanenti portati	0	0	-0.134	-0.041	5	0	-0.134	-0.041
821	Vento pressione	0	0	-0.35	0	5	0	-0.35	0
821	Vento depressione	0	0	0.91	0	5	0	0.91	0
822	Pesi strutturali	0	0	-0.113	0	5	0	-0.113	0
822	Permanenti portati	0	0	-0.15	0	5	0	-0.15	0
822	Neve	0	0	-0.413	0	5	0	-0.413	0
822	Vento pressione	0	0	-0.225	0	5	0	-0.225	0
822	Vento depressione	0	0	0.975	0	5	0	0.975	0
823	Pesi strutturali	0	0	-0.113	0	5	0	-0.113	0
823	Permanenti portati	0	0	-0.15	0	5	0	-0.15	0
823	Neve	0	0	-0.413	0	5	0	-0.413	0
823	Vento pressione	0	0	-0.225	0	5	0	-0.225	0
823	Vento depressione	0	0	0.975	0	5	0	0.975	0
824	Pesi strutturali	0	0	-0.225	0	5	0	-0.225	0
824	Permanenti portati	0	0	-0.3	0	5	0	-0.3	0
824	Neve	0	0	-0.825	0	5	0	-0.825	0
824	Vento pressione	0	0	-0.45	0	5	0	-0.45	0
824	Vento depressione	0	0	1.95	0	5	0	1.95	0
825	Pesi strutturali	0	0	-0.225	0	5	0	-0.225	0
825	Permanenti portati	0	0	-0.3	0	5	0	-0.3	0
825	Neve	0	0	-0.825	0	5	0	-0.825	0
825	Vento pressione	0	0	-0.45	0	5	0	-0.45	0
825	Vento depressione	0	0	1.95	0	5	0	1.95	0
826	Pesi strutturali	0	0	-0.225	0	5	0	-0.225	0
826	Permanenti portati	0	0	-0.3	0	5	0	-0.3	0
826	Neve	0	0	-0.825	0	5	0	-0.825	0
826	Vento pressione	0	0	-0.45	0	5	0	-0.45	0
826	Vento depressione	0	0	1.95	0	5	0	1.95	0
827	Pesi strutturali	0	0	-0.225	0	5	0	-0.225	0
827	Permanenti portati	0	0	-0.3	0	5	0	-0.3	0
827	Neve	0	0	-0.825	0	5	0	-0.825	0
827	Vento pressione	0	0	-0.45	0	5	0	-0.45	0
827	Vento depressione	0	0	1.95	0	5	0	1.95	0
845	Pesi strutturali	0	0	-0.275	-0.084	5	0	-0.275	-0.084
845	Permanenti portati	0	0	-0.183	-0.056	5	0	-0.183	-0.056
845	Vento pressione	0	0	-0.479	0	5	0	-0.479	0
845	Vento depressione	0	0	1.244	0	5	0	1.244	0
846	Pesi strutturali	0	0	-0.275	-0.084	5	0	-0.275	-0.084
846	Permanenti portati	0	0	-0.183	-0.056	5	0	-0.183	-0.056
846	Vento pressione	0	0	-0.479	0	5	0	-0.479	0
846	Vento depressione	0	0	1.244	0	5	0	1.244	0
867	Pesi strutturali	0	0	-0.113	0	5	0	-0.113	0
867	Permanenti portati	0	0	-0.15	0	5	0	-0.15	0
867	Neve	0	0	-0.413	0	5	0	-0.413	0
867	Vento pressione	0	0	-0.225	0	5	0	-0.225	0
867	Vento depressione	0	0	0.975	0	5	0	0.975	0
868	Pesi strutturali	0	0	-0.225	0	5	0	-0.225	0
868	Permanenti portati	0	0	-0.3	0	5	0	-0.3	0
868	Neve	0	0	-0.825	0	5	0	-0.825	0
868	Vento pressione	0	0	-0.45	0	5	0	-0.45	0
868	Vento depressione	0	0	1.95	0	5	0	1.95	0
869	Pesi strutturali	0	0	-0.225	0	5	0	-0.225	0
869	Permanenti portati	0	0	-0.3	0	5	0	-0.3	0
869	Neve	0	0	-0.825	0	5	0	-0.825	0
869	Vento pressione	0	0	-0.45	0	5	0	-0.45	0
869	Vento depressione	0	0	1.95	0	5	0	1.95	0
870	Pesi strutturali	0	0	-0.225	0	5	0	-0.225	0
870	Permanenti portati	0	0	-0.3	0	5	0	-0.3	0
870	Neve	0	0	-0.825	0	5	0	-0.825	0
870	Vento pressione	0	0	-0.45	0	5	0	-0.45	0
870	Vento depressione	0	0	1.95	0	5	0	1.95	0
871	Pesi strutturali	0	0	-0.225	0	5	0	-0.225	0
871	Permanenti portati	0	0	-0.3	0	5	0	-0.3	0
871	Neve	0	0	-0.825	0	5	0	-0.825	0
871	Vento pressione	0	0	-0.45	0	5	0	-0.45	0

Indice asta	Condizione	Posizione iniziale	F1 iniziale	F2 iniziale	F3 iniziale	Posizione finale	F1 finale	F2 finale	F3 finale
871	Vento depressione	0	0	1.95	0	5	0	1.95	0
872	Pesi strutturali	0	0	-0.113	0	5	0	-0.113	0
872	Permanenti portati	0	0	-0.15	0	5	0	-0.15	0
872	Neve	0	0	-0.413	0	5	0	-0.413	0
872	Vento pressione	0	0	-0.225	0	5	0	-0.225	0
872	Vento depressione	0	0	0.975	0	5	0	0.975	0
885	Pesi strutturali	0	0	-0.113	0	5	0	-0.113	0
885	Permanenti portati	0	0	-0.15	0	5	0	-0.15	0
885	Neve	0	0	-0.413	0	5	0	-0.413	0
885	Vento pressione	0	0	-0.225	0	5	0	-0.225	0
885	Vento depressione	0	0	0.975	0	5	0	0.975	0
886	Pesi strutturali	0	0	-0.225	0	5	0	-0.225	0
886	Permanenti portati	0	0	-0.3	0	5	0	-0.3	0
886	Neve	0	0	-0.825	0	5	0	-0.825	0
886	Vento pressione	0	0	-0.45	0	5	0	-0.45	0
886	Vento depressione	0	0	1.95	0	5	0	1.95	0
887	Pesi strutturali	0	0	-0.225	0	5	0	-0.225	0
887	Permanenti portati	0	0	-0.3	0	5	0	-0.3	0
887	Neve	0	0	-0.825	0	5	0	-0.825	0
887	Vento pressione	0	0	-0.45	0	5	0	-0.45	0
887	Vento depressione	0	0	1.95	0	5	0	1.95	0
888	Pesi strutturali	0	0	-0.225	0	5	0	-0.225	0
888	Permanenti portati	0	0	-0.3	0	5	0	-0.3	0
888	Neve	0	0	-0.825	0	5	0	-0.825	0
888	Vento pressione	0	0	-0.45	0	5	0	-0.45	0
888	Vento depressione	0	0	1.95	0	5	0	1.95	0
889	Pesi strutturali	0	0	-0.225	0	5	0	-0.225	0
889	Permanenti portati	0	0	-0.3	0	5	0	-0.3	0
889	Neve	0	0	-0.825	0	5	0	-0.825	0
889	Vento pressione	0	0	-0.45	0	5	0	-0.45	0
889	Vento depressione	0	0	1.95	0	5	0	1.95	0
890	Pesi strutturali	0	0	-0.113	0	5	0	-0.113	0
890	Permanenti portati	0	0	-0.15	0	5	0	-0.15	0
890	Neve	0	0	-0.413	0	5	0	-0.413	0
890	Vento pressione	0	0	-0.225	0	5	0	-0.225	0
890	Vento depressione	0	0	0.975	0	5	0	0.975	0
899	Pesi strutturali	0	0	-0.399	-0.122	5	0	-0.399	-0.122
899	Permanenti portati	0	0	-0.266	-0.082	5	0	-0.266	-0.082
899	Vento pressione	0	0	-0.696	0	5	0	-0.696	0
899	Vento depressione	0	0	1.81	0	5	0	1.81	0
900	Pesi strutturali	0	0	-0.399	-0.122	5	0	-0.399	-0.122
900	Permanenti portati	0	0	-0.266	-0.082	5	0	-0.266	-0.082
900	Vento pressione	0	0	-0.696	0	5	0	-0.696	0
900	Vento depressione	0	0	1.81	0	5	0	1.81	0
901	Pesi strutturali	0	0	-0.4	-0.123	5	0	-0.4	-0.123
901	Permanenti portati	0	0	-0.267	-0.082	5	0	-0.267	-0.082
901	Vento pressione	0	0	-0.698	0	5	0	-0.698	0
901	Vento depressione	0	0	1.815	0	5	0	1.815	0
902	Pesi strutturali	0	0	-0.4	-0.123	5	0	-0.4	-0.123
902	Permanenti portati	0	0	-0.267	-0.082	5	0	-0.267	-0.082
902	Vento pressione	0	0	-0.698	0	5	0	-0.698	0
902	Vento depressione	0	0	1.815	0	5	0	1.815	0
914	Pesi strutturali	0	0	-0.225	0	5	0	-0.225	0
914	Permanenti portati	0	0	-0.3	0	5	0	-0.3	0
914	Neve	0	0	-0.825	0	5	0	-0.825	0
914	Vento pressione	0	0	-0.45	0	5	0	-0.45	0
914	Vento depressione	0	0	1.95	0	5	0	1.95	0
915	Pesi strutturali	0	0	-0.225	0	5	0	-0.225	0
915	Permanenti portati	0	0	-0.3	0	5	0	-0.3	0
915	Neve	0	0	-0.825	0	5	0	-0.825	0
915	Vento pressione	0	0	-0.45	0	5	0	-0.45	0
915	Vento depressione	0	0	1.95	0	5	0	1.95	0
922	Pesi strutturali	0	0	-0.113	0	5	0	-0.113	0
922	Permanenti portati	0	0	-0.15	0	5	0	-0.15	0
922	Neve	0	0	-0.413	0	5	0	-0.413	0
922	Vento pressione	0	0	-0.225	0	5	0	-0.225	0
922	Vento depressione	0	0	0.975	0	5	0	0.975	0
923	Pesi strutturali	0	0	-0.113	0	5	0	-0.113	0
923	Permanenti portati	0	0	-0.15	0	5	0	-0.15	0
923	Neve	0	0	-0.413	0	5	0	-0.413	0
923	Vento pressione	0	0	-0.225	0	5	0	-0.225	0
923	Vento depressione	0	0	0.975	0	5	0	0.975	0
924	Pesi strutturali	0	0	-0.225	0	5	0	-0.225	0
924	Permanenti portati	0	0	-0.3	0	5	0	-0.3	0
924	Neve	0	0	-0.825	0	5	0	-0.825	0
924	Vento pressione	0	0	-0.45	0	5	0	-0.45	0
924	Vento depressione	0	0	1.95	0	5	0	1.95	0
925	Pesi strutturali	0	0	-0.225	0	5	0	-0.225	0
925	Permanenti portati	0	0	-0.3	0	5	0	-0.3	0
925	Neve	0	0	-0.825	0	5	0	-0.825	0
925	Vento pressione	0	0	-0.45	0	5	0	-0.45	0
925	Vento depressione	0	0	1.95	0	5	0	1.95	0
926	Pesi strutturali	0	0	-0.113	0	5	0	-0.113	0
926	Permanenti portati	0	0	-0.15	0	5	0	-0.15	0
926	Neve	0	0	-0.413	0	5	0	-0.413	0
926	Vento pressione	0	0	-0.225	0	5	0	-0.225	0
926	Vento depressione	0	0	0.975	0	5	0	0.975	0
927	Pesi strutturali	0	0	-0.113	0	5	0	-0.113	0
927	Permanenti portati	0	0	-0.15	0	5	0	-0.15	0
927	Neve	0	0	-0.413	0	5	0	-0.413	0
927	Vento pressione	0	0	-0.225	0	5	0	-0.225	0
927	Vento depressione	0	0	0.975	0	5	0	0.975	0
928	Pesi strutturali	0	0	-0.225	0	5	0	-0.225	0
928	Permanenti portati	0	0	-0.3	0	5	0	-0.3	0
928	Neve	0	0	-0.825	0	5	0	-0.825	0
928	Vento pressione	0	0	-0.45	0	5	0	-0.45	0
928	Vento depressione	0	0	1.95	0	5	0	1.95	0
929	Pesi strutturali	0	0	-0.225	0	5	0	-0.225	0

Indice asta	Condizione	Posizione iniziale	F1 iniziale	F2 iniziale	F3 iniziale	Posizione finale	F1 finale	F2 finale	F3 finale
929	Permanenti portati	0	0	-0.3	0	5	0	-0.3	0
929	Neve	0	0	-0.825	0	5	0	-0.825	0
929	Vento pressione	0	0	-0.45	0	5	0	-0.45	0
929	Vento depressione	0	0	1.95	0	5	0	1.95	0
930	Pesi strutturali	0	0	-0.225	0	5	0	-0.225	0
930	Permanenti portati	0	0	-0.3	0	5	0	-0.3	0
930	Neve	0	0	-0.825	0	5	0	-0.825	0
930	Vento pressione	0	0	-0.45	0	5	0	-0.45	0
930	Vento depressione	0	0	1.95	0	5	0	1.95	0
931	Pesi strutturali	0	0	-0.225	0	5	0	-0.225	0
931	Permanenti portati	0	0	-0.3	0	5	0	-0.3	0
931	Neve	0	0	-0.825	0	5	0	-0.825	0
931	Vento pressione	0	0	-0.45	0	5	0	-0.45	0
931	Vento depressione	0	0	1.95	0	5	0	1.95	0
932	Pesi strutturali	0	0	-0.225	0	5	0	-0.225	0
932	Permanenti portati	0	0	-0.3	0	5	0	-0.3	0
932	Neve	0	0	-0.825	0	5	0	-0.825	0
932	Vento pressione	0	0	-0.45	0	5	0	-0.45	0
932	Vento depressione	0	0	1.95	0	5	0	1.95	0
933	Pesi strutturali	0	0	-0.225	0	5	0	-0.225	0
933	Permanenti portati	0	0	-0.3	0	5	0	-0.3	0
933	Neve	0	0	-0.825	0	5	0	-0.825	0
933	Vento pressione	0	0	-0.45	0	5	0	-0.45	0
933	Vento depressione	0	0	1.95	0	5	0	1.95	0
960	Pesi strutturali	0	0	-0.225	0	5	0	-0.225	0
960	Permanenti portati	0	0	-0.3	0	5	0	-0.3	0
960	Neve	0	0	-0.825	0	5	0	-0.825	0
960	Vento pressione	0	0	-0.45	0	5	0	-0.45	0
960	Vento depressione	0	0	1.95	0	5	0	1.95	0
961	Pesi strutturali	0	0	-0.225	0	5	0	-0.225	0
961	Permanenti portati	0	0	-0.3	0	5	0	-0.3	0
961	Neve	0	0	-0.825	0	5	0	-0.825	0
961	Vento pressione	0	0	-0.45	0	5	0	-0.45	0
961	Vento depressione	0	0	1.95	0	5	0	1.95	0
968	Pesi strutturali	0	0	-0.113	0	5	0	-0.113	0
968	Permanenti portati	0	0	-0.15	0	5	0	-0.15	0
968	Neve	0	0	-0.413	0	5	0	-0.413	0
968	Vento pressione	0	0	-0.225	0	5	0	-0.225	0
968	Vento depressione	0	0	0.975	0	5	0	0.975	0
969	Pesi strutturali	0	0	-0.113	0	5	0	-0.113	0
969	Permanenti portati	0	0	-0.15	0	5	0	-0.15	0
969	Neve	0	0	-0.413	0	5	0	-0.413	0
969	Vento pressione	0	0	-0.225	0	5	0	-0.225	0
969	Vento depressione	0	0	0.975	0	5	0	0.975	0
970	Pesi strutturali	0	0	-0.225	0	5	0	-0.225	0
970	Permanenti portati	0	0	-0.3	0	5	0	-0.3	0
970	Neve	0	0	-0.825	0	5	0	-0.825	0
970	Vento pressione	0	0	-0.45	0	5	0	-0.45	0
970	Vento depressione	0	0	1.95	0	5	0	1.95	0
971	Pesi strutturali	0	0	-0.225	0	5	0	-0.225	0
971	Permanenti portati	0	0	-0.3	0	5	0	-0.3	0
971	Neve	0	0	-0.825	0	5	0	-0.825	0
971	Vento pressione	0	0	-0.45	0	5	0	-0.45	0
971	Vento depressione	0	0	1.95	0	5	0	1.95	0
972	Pesi strutturali	0	0	-0.113	0	5	0	-0.113	0
972	Permanenti portati	0	0	-0.15	0	5	0	-0.15	0
972	Neve	0	0	-0.412	0	5	0	-0.413	0
972	Vento pressione	0	0	-0.225	0	5	0	-0.225	0
972	Vento depressione	0	0	0.975	0	5	0	0.975	0
973	Pesi strutturali	0	0	-0.113	0	5	0	-0.113	0
973	Permanenti portati	0	0	-0.15	0	5	0	-0.15	0
973	Neve	0	0	-0.413	0	5	0	-0.413	0
973	Vento pressione	0	0	-0.225	0	5	0	-0.225	0
973	Vento depressione	0	0	0.975	0	5	0	0.975	0
974	Pesi strutturali	0	0	-0.225	0	5	0	-0.225	0
974	Permanenti portati	0	0	-0.3	0	5	0	-0.3	0
974	Neve	0	0	-0.825	0	5	0	-0.825	0
974	Vento pressione	0	0	-0.45	0	5	0	-0.45	0
974	Vento depressione	0	0	1.95	0	5	0	1.95	0
975	Pesi strutturali	0	0	-0.225	0	5	0	-0.225	0
975	Permanenti portati	0	0	-0.3	0	5	0	-0.3	0
975	Neve	0	0	-0.825	0	5	0	-0.825	0
975	Vento pressione	0	0	-0.45	0	5	0	-0.45	0
975	Vento depressione	0	0	1.95	0	5	0	1.95	0
976	Pesi strutturali	0	0	-0.225	0	5	0	-0.225	0
976	Permanenti portati	0	0	-0.3	0	5	0	-0.3	0
976	Neve	0	0	-0.825	0	5	0	-0.825	0
976	Vento pressione	0	0	-0.45	0	5	0	-0.45	0
976	Vento depressione	0	0	1.95	0	5	0	1.95	0
977	Pesi strutturali	0	0	-0.225	0	5	0	-0.225	0
977	Permanenti portati	0	0	-0.3	0	5	0	-0.3	0
977	Neve	0	0	-0.825	0	5	0	-0.825	0
977	Vento pressione	0	0	-0.45	0	5	0	-0.45	0
977	Vento depressione	0	0	1.95	0	5	0	1.95	0
978	Pesi strutturali	0	0	-0.225	0	5	0	-0.225	0
978	Permanenti portati	0	0	-0.3	0	5	0	-0.3	0
978	Neve	0	0	-0.825	0	5	0	-0.825	0
978	Vento pressione	0	0	-0.45	0	5	0	-0.45	0
978	Vento depressione	0	0	1.95	0	5	0	1.95	0
979	Pesi strutturali	0	0	-0.225	0	5	0	-0.225	0
979	Permanenti portati	0	0	-0.3	0	5	0	-0.3	0
979	Neve	0	0	-0.825	0	5	0	-0.825	0
979	Vento pressione	0	0	-0.45	0	5	0	-0.45	0
979	Vento depressione	0	0	1.95	0	5	0	1.95	0
1006	Pesi strutturali	0	0	-0.113	0	5	0	-0.113	0
1006	Permanenti portati	0	0	-0.15	0	5	0	-0.15	0
1006	Neve	0	0	-0.413	0	5	0	-0.413	0
1006	Vento pressione	0	0	-0.225	0	5	0	-0.225	0

Indice asta	Condizione	Posizione iniziale	F1 iniziale	F2 iniziale	F3 iniziale	Posizione finale	F1 finale	F2 finale	F3 finale
1006	Vento depressione	0	0	0.975	0	5	0	0.975	0
1007	Pesi strutturali	0	0	-0.225	0	5	0	-0.225	0
1007	Permanenti portati	0	0	-0.3	0	5	0	-0.3	0
1007	Neve	0	0	-0.825	0	5	0	-0.825	0
1007	Vento pressione	0	0	-0.45	0	5	0	-0.45	0
1007	Vento depressione	0	0	1.95	0	5	0	1.95	0
1008	Pesi strutturali	0	0	-0.225	0	5	0	-0.225	0
1008	Permanenti portati	0	0	-0.3	0	5	0	-0.3	0
1008	Neve	0	0	-0.825	0	5	0	-0.825	0
1008	Vento pressione	0	0	-0.45	0	5	0	-0.45	0
1008	Vento depressione	0	0	1.95	0	5	0	1.95	0
1009	Pesi strutturali	0	0	-0.225	0	5	0	-0.225	0
1009	Permanenti portati	0	0	-0.3	0	5	0	-0.3	0
1009	Neve	0	0	-0.825	0	5	0	-0.825	0
1009	Vento pressione	0	0	-0.45	0	5	0	-0.45	0
1009	Vento depressione	0	0	1.95	0	5	0	1.95	0
1010	Pesi strutturali	0	0	-0.225	0	5	0	-0.225	0
1010	Permanenti portati	0	0	-0.3	0	5	0	-0.3	0
1010	Neve	0	0	-0.825	0	5	0	-0.825	0
1010	Vento pressione	0	0	-0.45	0	5	0	-0.45	0
1010	Vento depressione	0	0	1.95	0	5	0	1.95	0
1011	Pesi strutturali	0	0	-0.113	0	5	0	-0.113	0
1011	Permanenti portati	0	0	-0.15	0	5	0	-0.15	0
1011	Neve	0	0	-0.413	0	5	0	-0.413	0
1011	Vento pressione	0	0	-0.225	0	5	0	-0.225	0
1011	Vento depressione	0	0	0.975	0	5	0	0.975	0
1024	Pesi strutturali	0	0	-0.113	0	5	0	-0.113	0
1024	Permanenti portati	0	0	-0.15	0	5	0	-0.15	0
1024	Neve	0	0	-0.412	0	5	0	-0.412	0
1024	Vento pressione	0	0	-0.225	0	5	0	-0.225	0
1024	Vento depressione	0	0	0.975	0	5	0	0.975	0
1025	Pesi strutturali	0	0	-0.225	0	5	0	-0.225	0
1025	Permanenti portati	0	0	-0.3	0	5	0	-0.3	0
1025	Neve	0	0	-0.825	0	5	0	-0.825	0
1025	Vento pressione	0	0	-0.45	0	5	0	-0.45	0
1025	Vento depressione	0	0	1.95	0	5	0	1.95	0
1026	Pesi strutturali	0	0	-0.225	0	5	0	-0.225	0
1026	Permanenti portati	0	0	-0.3	0	5	0	-0.3	0
1026	Neve	0	0	-0.825	0	5	0	-0.825	0
1026	Vento pressione	0	0	-0.45	0	5	0	-0.45	0
1026	Vento depressione	0	0	1.95	0	5	0	1.95	0
1027	Pesi strutturali	0	0	-0.225	0	5	0	-0.225	0
1027	Permanenti portati	0	0	-0.3	0	5	0	-0.3	0
1027	Neve	0	0	-0.825	0	5	0	-0.825	0
1027	Vento pressione	0	0	-0.45	0	5	0	-0.45	0
1027	Vento depressione	0	0	1.95	0	5	0	1.95	0
1028	Pesi strutturali	0	0	-0.225	0	5	0	-0.225	0
1028	Permanenti portati	0	0	-0.3	0	5	0	-0.3	0
1028	Neve	0	0	-0.825	0	5	0	-0.825	0
1028	Vento pressione	0	0	-0.45	0	5	0	-0.45	0
1028	Vento depressione	0	0	1.95	0	5	0	1.95	0
1029	Pesi strutturali	0	0	-0.113	0	5	0	-0.113	0
1029	Permanenti portati	0	0	-0.15	0	5	0	-0.15	0
1029	Neve	0	0	-0.413	0	5	0	-0.413	0
1029	Vento pressione	0	0	-0.225	0	5	0	-0.225	0
1029	Vento depressione	0	0	0.975	0	5	0	0.975	0
1054	Pesi strutturali	0	0	-0.225	0	5	0	-0.225	0
1054	Permanenti portati	0	0	-0.3	0	5	0	-0.3	0
1054	Neve	0	0	-0.825	0	5	0	-0.825	0
1054	Vento pressione	0	0	-0.45	0	5	0	-0.45	0
1054	Vento depressione	0	0	1.95	0	5	0	1.95	0
1055	Pesi strutturali	0	0	-0.225	0	5	0	-0.225	0
1055	Permanenti portati	0	0	-0.3	0	5	0	-0.3	0
1055	Neve	0	0	-0.825	0	5	0	-0.825	0
1055	Vento pressione	0	0	-0.45	0	5	0	-0.45	0
1055	Vento depressione	0	0	1.95	0	5	0	1.95	0
1062	Pesi strutturali	0	0	-0.113	0	5	0	-0.113	0
1062	Permanenti portati	0	0	-0.15	0	5	0	-0.15	0
1062	Neve	0	0	-0.412	0	5	0	-0.413	0
1062	Vento pressione	0	0	-0.225	0	5	0	-0.225	0
1062	Vento depressione	0	0	0.975	0	5	0	0.975	0
1063	Pesi strutturali	0	0	-0.113	0	5	0	-0.113	0
1063	Permanenti portati	0	0	-0.15	0	5	0	-0.15	0
1063	Neve	0	0	-0.413	0	5	0	-0.413	0
1063	Vento pressione	0	0	-0.225	0	5	0	-0.225	0
1063	Vento depressione	0	0	0.975	0	5	0	0.975	0
1064	Pesi strutturali	0	0	-0.225	0	5	0	-0.225	0
1064	Permanenti portati	0	0	-0.3	0	5	0	-0.3	0
1064	Neve	0	0	-0.825	0	5	0	-0.825	0
1064	Vento pressione	0	0	-0.45	0	5	0	-0.45	0
1064	Vento depressione	0	0	1.95	0	5	0	1.95	0
1065	Pesi strutturali	0	0	-0.225	0	5	0	-0.225	0
1065	Permanenti portati	0	0	-0.3	0	5	0	-0.3	0
1065	Neve	0	0	-0.825	0	5	0	-0.825	0
1065	Vento pressione	0	0	-0.45	0	5	0	-0.45	0
1065	Vento depressione	0	0	1.95	0	5	0	1.95	0
1066	Pesi strutturali	0	0	-0.113	0	5	0	-0.113	0
1066	Permanenti portati	0	0	-0.15	0	5	0	-0.15	0
1066	Neve	0	0	-0.413	0	5	0	-0.413	0
1066	Vento pressione	0	0	-0.225	0	5	0	-0.225	0
1066	Vento depressione	0	0	0.975	0	5	0	0.975	0
1067	Pesi strutturali	0	0	-0.113	0	5	0	-0.113	0
1067	Permanenti portati	0	0	-0.15	0	5	0	-0.15	0
1067	Neve	0	0	-0.413	0	5	0	-0.413	0
1067	Vento pressione	0	0	-0.225	0	5	0	-0.225	0
1067	Vento depressione	0	0	0.975	0	5	0	0.975	0
1068	Pesi strutturali	0	0	-0.225	0	5	0	-0.225	0
1068	Permanenti portati	0	0	-0.3	0	5	0	-0.3	0

Indice asta	Condizione	Posizione iniziale	F1 iniziale	F2 iniziale	F3 iniziale	Posizione finale	F1 finale	F2 finale	F3 finale
1068	Neve	0	0	-0.825	0	5	0	-0.825	0
1068	Vento pressione	0	0	-0.45	0	5	0	-0.45	0
1068	Vento depressione	0	0	1.95	0	5	0	1.95	0
1069	Pesi strutturali	0	0	-0.225	0	5	0	-0.225	0
1069	Permanenti portati	0	0	-0.3	0	5	0	-0.3	0
1069	Neve	0	0	-0.825	0	5	0	-0.825	0
1069	Vento pressione	0	0	-0.45	0	5	0	-0.45	0
1069	Vento depressione	0	0	1.95	0	5	0	1.95	0
1070	Pesi strutturali	0	0	-0.225	0	5	0	-0.225	0
1070	Permanenti portati	0	0	-0.3	0	5	0	-0.3	0
1070	Neve	0	0	-0.825	0	5	0	-0.825	0
1070	Vento pressione	0	0	-0.45	0	5	0	-0.45	0
1070	Vento depressione	0	0	1.95	0	5	0	1.95	0
1071	Pesi strutturali	0	0	-0.225	0	5	0	-0.225	0
1071	Permanenti portati	0	0	-0.3	0	5	0	-0.3	0
1071	Neve	0	0	-0.825	0	5	0	-0.825	0
1071	Vento pressione	0	0	-0.45	0	5	0	-0.45	0
1071	Vento depressione	0	0	1.95	0	5	0	1.95	0
1072	Pesi strutturali	0	0	-0.225	0	5	0	-0.225	0
1072	Permanenti portati	0	0	-0.3	0	5	0	-0.3	0
1072	Neve	0	0	-0.825	0	5	0	-0.825	0
1072	Vento pressione	0	0	-0.45	0	5	0	-0.45	0
1072	Vento depressione	0	0	1.95	0	5	0	1.95	0
1073	Pesi strutturali	0	0	-0.225	0	5	0	-0.225	0
1073	Permanenti portati	0	0	-0.3	0	5	0	-0.3	0
1073	Neve	0	0	-0.825	0	5	0	-0.825	0
1073	Vento pressione	0	0	-0.45	0	5	0	-0.45	0
1073	Vento depressione	0	0	1.95	0	5	0	1.95	0
1094	Pesi strutturali	0	0	-0.225	0	5	0	-0.225	0
1094	Permanenti portati	0	0	-0.3	0	5	0	-0.3	0
1094	Neve	0	0	-0.825	0	5	0	-0.825	0
1094	Vento pressione	0	0	-0.45	0	5	0	-0.45	0
1094	Vento depressione	0	0	1.95	0	5	0	1.95	0
1095	Pesi strutturali	0	0	-0.225	0	5	0	-0.225	0
1095	Permanenti portati	0	0	-0.3	0	5	0	-0.3	0
1095	Neve	0	0	-0.825	0	5	0	-0.825	0
1095	Vento pressione	0	0	-0.45	0	5	0	-0.45	0
1095	Vento depressione	0	0	1.95	0	5	0	1.95	0
1108	Pesi strutturali	0	0	-0.113	0	5	0	-0.113	0
1108	Permanenti portati	0	0	-0.15	0	5	0	-0.15	0
1108	Neve	0	0	-0.413	0	5	0	-0.413	0
1108	Vento pressione	0	0	-0.225	0	5	0	-0.225	0
1108	Vento depressione	0	0	0.975	0	5	0	0.975	0
1109	Pesi strutturali	0	0	-0.113	0	5	0	-0.113	0
1109	Permanenti portati	0	0	-0.15	0	5	0	-0.15	0
1109	Neve	0	0	-0.413	0	5	0	-0.413	0
1109	Vento pressione	0	0	-0.225	0	5	0	-0.225	0
1109	Vento depressione	0	0	0.975	0	5	0	0.975	0
1110	Pesi strutturali	0	0	-0.225	0	5	0	-0.225	0
1110	Permanenti portati	0	0	-0.3	0	5	0	-0.3	0
1110	Neve	0	0	-0.825	0	5	0	-0.825	0
1110	Vento pressione	0	0	-0.45	0	5	0	-0.45	0
1110	Vento depressione	0	0	1.95	0	5	0	1.95	0
1111	Pesi strutturali	0	0	-0.225	0	5	0	-0.225	0
1111	Permanenti portati	0	0	-0.3	0	5	0	-0.3	0
1111	Neve	0	0	-0.825	0	5	0	-0.825	0
1111	Vento pressione	0	0	-0.45	0	5	0	-0.45	0
1111	Vento depressione	0	0	1.95	0	5	0	1.95	0
1112	Pesi strutturali	0	0	-0.113	0	5	0	-0.113	0
1112	Permanenti portati	0	0	-0.15	0	5	0	-0.15	0
1112	Neve	0	0	-0.413	0	5	0	-0.413	0
1112	Vento pressione	0	0	-0.225	0	5	0	-0.225	0
1112	Vento depressione	0	0	0.975	0	5	0	0.975	0
1113	Pesi strutturali	0	0	-0.113	0	5	0	-0.113	0
1113	Permanenti portati	0	0	-0.15	0	5	0	-0.15	0
1113	Neve	0	0	-0.413	0	5	0	-0.413	0
1113	Vento pressione	0	0	-0.225	0	5	0	-0.225	0
1113	Vento depressione	0	0	0.975	0	5	0	0.975	0
1114	Pesi strutturali	0	0	-0.225	0	5	0	-0.225	0
1114	Permanenti portati	0	0	-0.3	0	5	0	-0.3	0
1114	Neve	0	0	-0.825	0	5	0	-0.825	0
1114	Vento pressione	0	0	-0.45	0	5	0	-0.45	0
1114	Vento depressione	0	0	1.95	0	5	0	1.95	0
1115	Pesi strutturali	0	0	-0.225	0	5	0	-0.225	0
1115	Permanenti portati	0	0	-0.3	0	5	0	-0.3	0
1115	Neve	0	0	-0.825	0	5	0	-0.825	0
1115	Vento pressione	0	0	-0.45	0	5	0	-0.45	0
1115	Vento depressione	0	0	1.95	0	5	0	1.95	0
1116	Pesi strutturali	0	0	-0.225	0	5	0	-0.225	0
1116	Permanenti portati	0	0	-0.3	0	5	0	-0.3	0
1116	Neve	0	0	-0.825	0	5	0	-0.825	0
1116	Vento pressione	0	0	-0.45	0	5	0	-0.45	0
1116	Vento depressione	0	0	1.95	0	5	0	1.95	0
1117	Pesi strutturali	0	0	-0.225	0	5	0	-0.225	0
1117	Permanenti portati	0	0	-0.3	0	5	0	-0.3	0
1117	Neve	0	0	-0.825	0	5	0	-0.825	0
1117	Vento pressione	0	0	-0.45	0	5	0	-0.45	0
1117	Vento depressione	0	0	1.95	0	5	0	1.95	0
1118	Pesi strutturali	0	0	-0.225	0	5	0	-0.225	0
1118	Permanenti portati	0	0	-0.3	0	5	0	-0.3	0
1118	Neve	0	0	-0.825	0	5	0	-0.825	0
1118	Vento pressione	0	0	-0.45	0	5	0	-0.45	0
1118	Vento depressione	0	0	1.95	0	5	0	1.95	0
1119	Pesi strutturali	0	0	-0.225	0	5	0	-0.225	0
1119	Permanenti portati	0	0	-0.3	0	5	0	-0.3	0
1119	Neve	0	0	-0.825	0	5	0	-0.825	0
1119	Vento pressione	0	0	-0.45	0	5	0	-0.45	0
1119	Vento depressione	0	0	1.95	0	5	0	1.95	0

Indice asta	Condizione	Posizione iniziale	F1 iniziale	F2 iniziale	F3 iniziale	Posizione finale	F1 finale	F2 finale	F3 finale
1140	Pesi strutturali	0	0	-0.225	0	5	0	-0.225	0
1140	Permanenti portati	0	0	-0.3	0	5	0	-0.3	0
1140	Neve	0	0	-0.825	0	5	0	-0.825	0
1140	Vento pressione	0	0	-0.45	0	5	0	-0.45	0
1140	Vento depressione	0	0	1.95	0	5	0	1.95	0
1141	Pesi strutturali	0	0	-0.225	0	5	0	-0.225	0
1141	Permanenti portati	0	0	-0.3	0	5	0	-0.3	0
1141	Neve	0	0	-0.825	0	5	0	-0.825	0
1141	Vento pressione	0	0	-0.45	0	5	0	-0.45	0
1141	Vento depressione	0	0	1.95	0	5	0	1.95	0
1154	Pesi strutturali	0	0	-0.113	0	5	0	-0.113	0
1154	Permanenti portati	0	0	-0.15	0	5	0	-0.15	0
1154	Neve	0	0	-0.413	0	5	0	-0.413	0
1154	Vento pressione	0	0	-0.225	0	5	0	-0.225	0
1154	Vento depressione	0	0	0.975	0	5	0	0.975	0
1155	Pesi strutturali	0	0	-0.113	0	5	0	-0.113	0
1155	Permanenti portati	0	0	-0.15	0	5	0	-0.15	0
1155	Neve	0	0	-0.413	0	5	0	-0.413	0
1155	Vento pressione	0	0	-0.225	0	5	0	-0.225	0
1155	Vento depressione	0	0	0.975	0	5	0	0.975	0
1156	Pesi strutturali	0	0	-0.225	0	5	0	-0.225	0
1156	Permanenti portati	0	0	-0.3	0	5	0	-0.3	0
1156	Neve	0	0	-0.825	0	5	0	-0.825	0
1156	Vento pressione	0	0	-0.45	0	5	0	-0.45	0
1156	Vento depressione	0	0	1.95	0	5	0	1.95	0
1157	Pesi strutturali	0	0	-0.225	0	5	0	-0.225	0
1157	Permanenti portati	0	0	-0.3	0	5	0	-0.3	0
1157	Neve	0	0	-0.825	0	5	0	-0.825	0
1157	Vento pressione	0	0	-0.45	0	5	0	-0.45	0
1157	Vento depressione	0	0	1.95	0	5	0	1.95	0
1158	Pesi strutturali	0	0	-0.113	0	5	0	-0.113	0
1158	Permanenti portati	0	0	-0.15	0	5	0	-0.15	0
1158	Neve	0	0	-0.412	0	5	0	-0.413	0
1158	Vento pressione	0	0	-0.225	0	5	0	-0.225	0
1158	Vento depressione	0	0	0.975	0	5	0	0.975	0
1159	Pesi strutturali	0	0	-0.113	0	5	0	-0.113	0
1159	Permanenti portati	0	0	-0.15	0	5	0	-0.15	0
1159	Neve	0	0	-0.413	0	5	0	-0.413	0
1159	Vento pressione	0	0	-0.225	0	5	0	-0.225	0
1159	Vento depressione	0	0	0.975	0	5	0	0.975	0
1160	Pesi strutturali	0	0	-0.225	0	5	0	-0.225	0
1160	Permanenti portati	0	0	-0.3	0	5	0	-0.3	0
1160	Neve	0	0	-0.825	0	5	0	-0.825	0
1160	Vento pressione	0	0	-0.45	0	5	0	-0.45	0
1160	Vento depressione	0	0	1.95	0	5	0	1.95	0
1161	Pesi strutturali	0	0	-0.225	0	5	0	-0.225	0
1161	Permanenti portati	0	0	-0.3	0	5	0	-0.3	0
1161	Neve	0	0	-0.825	0	5	0	-0.825	0
1161	Vento pressione	0	0	-0.45	0	5	0	-0.45	0
1161	Vento depressione	0	0	1.95	0	5	0	1.95	0
1162	Pesi strutturali	0	0	-0.225	0	5	0	-0.225	0
1162	Permanenti portati	0	0	-0.3	0	5	0	-0.3	0
1162	Neve	0	0	-0.825	0	5	0	-0.825	0
1162	Vento pressione	0	0	-0.45	0	5	0	-0.45	0
1162	Vento depressione	0	0	1.95	0	5	0	1.95	0
1163	Pesi strutturali	0	0	-0.225	0	5	0	-0.225	0
1163	Permanenti portati	0	0	-0.3	0	5	0	-0.3	0
1163	Neve	0	0	-0.825	0	5	0	-0.825	0
1163	Vento pressione	0	0	-0.45	0	5	0	-0.45	0
1163	Vento depressione	0	0	1.95	0	5	0	1.95	0
1164	Pesi strutturali	0	0	-0.225	0	5	0	-0.225	0
1164	Permanenti portati	0	0	-0.3	0	5	0	-0.3	0
1164	Neve	0	0	-0.825	0	5	0	-0.825	0
1164	Vento pressione	0	0	-0.45	0	5	0	-0.45	0
1164	Vento depressione	0	0	1.95	0	5	0	1.95	0
1165	Pesi strutturali	0	0	-0.225	0	5	0	-0.225	0
1165	Permanenti portati	0	0	-0.3	0	5	0	-0.3	0
1165	Neve	0	0	-0.825	0	5	0	-0.825	0
1165	Vento pressione	0	0	-0.45	0	5	0	-0.45	0
1165	Vento depressione	0	0	1.95	0	5	0	1.95	0
1186	Pesi strutturali	0	0	-0.225	0	5	0	-0.225	0
1186	Permanenti portati	0	0	-0.3	0	5	0	-0.3	0
1186	Neve	0	0	-0.825	0	5	0	-0.825	0
1186	Vento pressione	0	0	-0.45	0	5	0	-0.45	0
1186	Vento depressione	0	0	1.95	0	5	0	1.95	0
1187	Pesi strutturali	0	0	-0.225	0	5	0	-0.225	0
1187	Permanenti portati	0	0	-0.3	0	5	0	-0.3	0
1187	Neve	0	0	-0.825	0	5	0	-0.825	0
1187	Vento pressione	0	0	-0.45	0	5	0	-0.45	0
1187	Vento depressione	0	0	1.95	0	5	0	1.95	0
1200	Pesi strutturali	0	0	-0.113	0	5	0	-0.113	0
1200	Permanenti portati	0	0	-0.15	0	5	0	-0.15	0
1200	Neve	0	0	-0.413	0	5	0	-0.413	0
1200	Vento pressione	0	0	-0.225	0	5	0	-0.225	0
1200	Vento depressione	0	0	0.975	0	5	0	0.975	0
1201	Pesi strutturali	0	0	-0.113	0	5	0	-0.113	0
1201	Permanenti portati	0	0	-0.15	0	5	0	-0.15	0
1201	Neve	0	0	-0.413	0	5	0	-0.413	0
1201	Vento pressione	0	0	-0.225	0	5	0	-0.225	0
1201	Vento depressione	0	0	0.975	0	5	0	0.975	0
1202	Pesi strutturali	0	0	-0.225	0	5	0	-0.225	0
1202	Permanenti portati	0	0	-0.3	0	5	0	-0.3	0
1202	Neve	0	0	-0.825	0	5	0	-0.825	0
1202	Vento pressione	0	0	-0.45	0	5	0	-0.45	0
1202	Vento depressione	0	0	1.95	0	5	0	1.95	0
1203	Pesi strutturali	0	0	-0.225	0	5	0	-0.225	0
1203	Permanenti portati	0	0	-0.3	0	5	0	-0.3	0
1203	Neve	0	0	-0.825	0	5	0	-0.825	0

Indice asta	Condizione	Posizione iniziale	F1 iniziale	F2 iniziale	F3 iniziale	Posizione finale	F1 finale	F2 finale	F3 finale
1203	Vento pressione	0	0	-0.45	0	5	0	-0.45	0
1203	Vento depressione	0	0	1.95	0	5	0	1.95	0
1204	Pesi strutturali	0	0	-0.113	0	5	0	-0.113	0
1204	Permanenti portati	0	0	-0.15	0	5	0	-0.15	0
1204	Neve	0	0	-0.413	0	5	0	-0.413	0
1204	Vento pressione	0	0	-0.225	0	5	0	-0.225	0
1204	Vento depressione	0	0	0.975	0	5	0	0.975	0
1205	Pesi strutturali	0	0	-0.113	0	5	0	-0.113	0
1205	Permanenti portati	0	0	-0.15	0	5	0	-0.15	0
1205	Neve	0	0	-0.413	0	5	0	-0.413	0
1205	Vento pressione	0	0	-0.225	0	5	0	-0.225	0
1205	Vento depressione	0	0	0.975	0	5	0	0.975	0
1206	Pesi strutturali	0	0	-0.225	0	5	0	-0.225	0
1206	Permanenti portati	0	0	-0.3	0	5	0	-0.3	0
1206	Neve	0	0	-0.825	0	5	0	-0.825	0
1206	Vento pressione	0	0	-0.45	0	5	0	-0.45	0
1206	Vento depressione	0	0	1.95	0	5	0	1.95	0
1207	Pesi strutturali	0	0	-0.225	0	5	0	-0.225	0
1207	Permanenti portati	0	0	-0.3	0	5	0	-0.3	0
1207	Neve	0	0	-0.825	0	5	0	-0.825	0
1207	Vento pressione	0	0	-0.45	0	5	0	-0.45	0
1207	Vento depressione	0	0	1.95	0	5	0	1.95	0
1208	Pesi strutturali	0	0	-0.225	0	5	0	-0.225	0
1208	Permanenti portati	0	0	-0.3	0	5	0	-0.3	0
1208	Neve	0	0	-0.825	0	5	0	-0.825	0
1208	Vento pressione	0	0	-0.45	0	5	0	-0.45	0
1208	Vento depressione	0	0	1.95	0	5	0	1.95	0
1209	Pesi strutturali	0	0	-0.225	0	5	0	-0.225	0
1209	Permanenti portati	0	0	-0.3	0	5	0	-0.3	0
1209	Neve	0	0	-0.825	0	5	0	-0.825	0
1209	Vento pressione	0	0	-0.45	0	5	0	-0.45	0
1209	Vento depressione	0	0	1.95	0	5	0	1.95	0
1210	Pesi strutturali	0	0	-0.225	0	5	0	-0.225	0
1210	Permanenti portati	0	0	-0.3	0	5	0	-0.3	0
1210	Neve	0	0	-0.825	0	5	0	-0.825	0
1210	Vento pressione	0	0	-0.45	0	5	0	-0.45	0
1210	Vento depressione	0	0	1.95	0	5	0	1.95	0
1211	Pesi strutturali	0	0	-0.225	0	5	0	-0.225	0
1211	Permanenti portati	0	0	-0.3	0	5	0	-0.3	0
1211	Neve	0	0	-0.825	0	5	0	-0.825	0
1211	Vento pressione	0	0	-0.45	0	5	0	-0.45	0
1211	Vento depressione	0	0	1.95	0	5	0	1.95	0
1232	Pesi strutturali	0	0	-0.225	0	5	0	-0.225	0
1232	Permanenti portati	0	0	-0.3	0	5	0	-0.3	0
1232	Neve	0	0	-0.825	0	5	0	-0.825	0
1232	Vento pressione	0	0	-0.45	0	5	0	-0.45	0
1232	Vento depressione	0	0	1.95	0	5	0	1.95	0
1233	Pesi strutturali	0	0	-0.225	0	5	0	-0.225	0
1233	Permanenti portati	0	0	-0.3	0	5	0	-0.3	0
1233	Neve	0	0	-0.825	0	5	0	-0.825	0
1233	Vento pressione	0	0	-0.45	0	5	0	-0.45	0
1233	Vento depressione	0	0	1.95	0	5	0	1.95	0
1246	Pesi strutturali	0	0	-0.113	0	5	0	-0.113	0
1246	Permanenti portati	0	0	-0.15	0	5	0	-0.15	0
1246	Neve	0	0	-0.412	0	5	0	-0.413	0
1246	Vento pressione	0	0	-0.225	0	5	0	-0.225	0
1246	Vento depressione	0	0	0.975	0	5	0	0.975	0
1247	Pesi strutturali	0	0	-0.113	0	5	0	-0.113	0
1247	Permanenti portati	0	0	-0.15	0	5	0	-0.15	0
1247	Neve	0	0	-0.413	0	5	0	-0.413	0
1247	Vento pressione	0	0	-0.225	0	5	0	-0.225	0
1247	Vento depressione	0	0	0.975	0	5	0	0.975	0
1248	Pesi strutturali	0	0	-0.225	0	5	0	-0.225	0
1248	Permanenti portati	0	0	-0.3	0	5	0	-0.3	0
1248	Neve	0	0	-0.825	0	5	0	-0.825	0
1248	Vento pressione	0	0	-0.45	0	5	0	-0.45	0
1248	Vento depressione	0	0	1.95	0	5	0	1.95	0
1249	Pesi strutturali	0	0	-0.225	0	5	0	-0.225	0
1249	Permanenti portati	0	0	-0.3	0	5	0	-0.3	0
1249	Neve	0	0	-0.825	0	5	0	-0.825	0
1249	Vento pressione	0	0	-0.45	0	5	0	-0.45	0
1249	Vento depressione	0	0	1.95	0	5	0	1.95	0
1250	Pesi strutturali	0	0	-0.113	0	5	0	-0.113	0
1250	Permanenti portati	0	0	-0.15	0	5	0	-0.15	0
1250	Neve	0	0	-0.413	0	5	0	-0.413	0
1250	Vento pressione	0	0	-0.225	0	5	0	-0.225	0
1250	Vento depressione	0	0	0.975	0	5	0	0.975	0
1251	Pesi strutturali	0	0	-0.113	0	5	0	-0.113	0
1251	Permanenti portati	0	0	-0.15	0	5	0	-0.15	0
1251	Neve	0	0	-0.413	0	5	0	-0.412	0
1251	Vento pressione	0	0	-0.225	0	5	0	-0.225	0
1251	Vento depressione	0	0	0.975	0	5	0	0.975	0
1252	Pesi strutturali	0	0	-0.225	0	5	0	-0.225	0
1252	Permanenti portati	0	0	-0.3	0	5	0	-0.3	0
1252	Neve	0	0	-0.825	0	5	0	-0.825	0
1252	Vento pressione	0	0	-0.45	0	5	0	-0.45	0
1252	Vento depressione	0	0	1.95	0	5	0	1.95	0
1253	Pesi strutturali	0	0	-0.225	0	5	0	-0.225	0
1253	Permanenti portati	0	0	-0.3	0	5	0	-0.3	0
1253	Neve	0	0	-0.825	0	5	0	-0.825	0
1253	Vento pressione	0	0	-0.45	0	5	0	-0.45	0
1253	Vento depressione	0	0	1.95	0	5	0	1.95	0
1254	Pesi strutturali	0	0	-0.225	0	5	0	-0.225	0
1254	Permanenti portati	0	0	-0.3	0	5	0	-0.3	0
1254	Neve	0	0	-0.825	0	5	0	-0.825	0
1254	Vento pressione	0	0	-0.45	0	5	0	-0.45	0
1254	Vento depressione	0	0	1.95	0	5	0	1.95	0
1255	Pesi strutturali	0	0	-0.225	0	5	0	-0.225	0

Indice asta	Condizione	Posizione iniziale	F1 iniziale	F2 iniziale	F3 iniziale	Posizione finale	F1 finale	F2 finale	F3 finale
1255	Permanenti portati	0	0	-0.3	0	5	0	-0.3	0
1255	Neve	0	0	-0.825	0	5	0	-0.825	0
1255	Vento pressione	0	0	-0.45	0	5	0	-0.45	0
1255	Vento depressione	0	0	1.95	0	5	0	1.95	0
1256	Pesi strutturali	0	0	-0.225	0	5	0	-0.225	0
1256	Permanenti portati	0	0	-0.3	0	5	0	-0.3	0
1256	Neve	0	0	-0.825	0	5	0	-0.825	0
1256	Vento pressione	0	0	-0.45	0	5	0	-0.45	0
1256	Vento depressione	0	0	1.95	0	5	0	1.95	0
1257	Pesi strutturali	0	0	-0.225	0	5	0	-0.225	0
1257	Permanenti portati	0	0	-0.3	0	5	0	-0.3	0
1257	Neve	0	0	-0.825	0	5	0	-0.825	0
1257	Vento pressione	0	0	-0.45	0	5	0	-0.45	0
1257	Vento depressione	0	0	1.95	0	5	0	1.95	0
1278	Pesi strutturali	0	0	-0.225	0	5	0	-0.225	0
1278	Permanenti portati	0	0	-0.3	0	5	0	-0.3	0
1278	Neve	0	0	-0.825	0	5	0	-0.825	0
1278	Vento pressione	0	0	-0.45	0	5	0	-0.45	0
1278	Vento depressione	0	0	1.95	0	5	0	1.95	0
1279	Pesi strutturali	0	0	-0.225	0	5	0	-0.225	0
1279	Permanenti portati	0	0	-0.3	0	5	0	-0.3	0
1279	Neve	0	0	-0.825	0	5	0	-0.825	0
1279	Vento pressione	0	0	-0.45	0	5	0	-0.45	0
1279	Vento depressione	0	0	1.95	0	5	0	1.95	0
1292	Pesi strutturali	0	0	-0.113	0	5	0	-0.113	0
1292	Permanenti portati	0	0	-0.15	0	5	0	-0.15	0
1292	Neve	0	0	-0.413	0	5	0	-0.413	0
1292	Vento pressione	0	0	-0.225	0	5	0	-0.225	0
1292	Vento depressione	0	0	0.975	0	5	0	0.975	0
1293	Pesi strutturali	0	0	-0.113	0	5	0	-0.113	0
1293	Permanenti portati	0	0	-0.15	0	5	0	-0.15	0
1293	Neve	0	0	-0.413	0	5	0	-0.413	0
1293	Vento pressione	0	0	-0.225	0	5	0	-0.225	0
1293	Vento depressione	0	0	0.975	0	5	0	0.975	0
1294	Pesi strutturali	0	0	-0.225	0	5	0	-0.225	0
1294	Permanenti portati	0	0	-0.3	0	5	0	-0.3	0
1294	Neve	0	0	-0.825	0	5	0	-0.825	0
1294	Vento pressione	0	0	-0.45	0	5	0	-0.45	0
1294	Vento depressione	0	0	1.95	0	5	0	1.95	0
1295	Pesi strutturali	0	0	-0.225	0	5	0	-0.225	0
1295	Permanenti portati	0	0	-0.3	0	5	0	-0.3	0
1295	Neve	0	0	-0.825	0	5	0	-0.825	0
1295	Vento pressione	0	0	-0.45	0	5	0	-0.45	0
1295	Vento depressione	0	0	1.95	0	5	0	1.95	0
1296	Pesi strutturali	0	0	-0.113	0	5	0	-0.113	0
1296	Permanenti portati	0	0	-0.15	0	5	0	-0.15	0
1296	Neve	0	0	-0.413	0	5	0	-0.413	0
1296	Vento pressione	0	0	-0.225	0	5	0	-0.225	0
1296	Vento depressione	0	0	0.975	0	5	0	0.975	0
1297	Pesi strutturali	0	0	-0.113	0	5	0	-0.113	0
1297	Permanenti portati	0	0	-0.15	0	5	0	-0.15	0
1297	Neve	0	0	-0.413	0	5	0	-0.413	0
1297	Vento pressione	0	0	-0.225	0	5	0	-0.225	0
1297	Vento depressione	0	0	0.975	0	5	0	0.975	0
1298	Pesi strutturali	0	0	-0.225	0	5	0	-0.225	0
1298	Permanenti portati	0	0	-0.3	0	5	0	-0.3	0
1298	Neve	0	0	-0.825	0	5	0	-0.825	0
1298	Vento pressione	0	0	-0.45	0	5	0	-0.45	0
1298	Vento depressione	0	0	1.95	0	5	0	1.95	0
1299	Pesi strutturali	0	0	-0.225	0	5	0	-0.225	0
1299	Permanenti portati	0	0	-0.3	0	5	0	-0.3	0
1299	Neve	0	0	-0.825	0	5	0	-0.825	0
1299	Vento pressione	0	0	-0.45	0	5	0	-0.45	0
1299	Vento depressione	0	0	1.95	0	5	0	1.95	0
1300	Pesi strutturali	0	0	-0.225	0	5	0	-0.225	0
1300	Permanenti portati	0	0	-0.3	0	5	0	-0.3	0
1300	Neve	0	0	-0.825	0	5	0	-0.825	0
1300	Vento pressione	0	0	-0.45	0	5	0	-0.45	0
1300	Vento depressione	0	0	1.95	0	5	0	1.95	0
1301	Pesi strutturali	0	0	-0.225	0	5	0	-0.225	0
1301	Permanenti portati	0	0	-0.3	0	5	0	-0.3	0
1301	Neve	0	0	-0.825	0	5	0	-0.825	0
1301	Vento pressione	0	0	-0.45	0	5	0	-0.45	0
1301	Vento depressione	0	0	1.95	0	5	0	1.95	0
1302	Pesi strutturali	0	0	-0.225	0	5	0	-0.225	0
1302	Permanenti portati	0	0	-0.3	0	5	0	-0.3	0
1302	Neve	0	0	-0.825	0	5	0	-0.825	0
1302	Vento pressione	0	0	-0.45	0	5	0	-0.45	0
1302	Vento depressione	0	0	1.95	0	5	0	1.95	0
1303	Pesi strutturali	0	0	-0.225	0	5	0	-0.225	0
1303	Permanenti portati	0	0	-0.3	0	5	0	-0.3	0
1303	Neve	0	0	-0.825	0	5	0	-0.825	0
1303	Vento pressione	0	0	-0.45	0	5	0	-0.45	0
1303	Vento depressione	0	0	1.95	0	5	0	1.95	0
1324	Pesi strutturali	0	0	-0.225	0	5	0	-0.225	0
1324	Permanenti portati	0	0	-0.3	0	5	0	-0.3	0
1324	Neve	0	0	-0.825	0	5	0	-0.825	0
1324	Vento pressione	0	0	-0.45	0	5	0	-0.45	0
1324	Vento depressione	0	0	1.95	0	5	0	1.95	0
1325	Pesi strutturali	0	0	-0.225	0	5	0	-0.225	0
1325	Permanenti portati	0	0	-0.3	0	5	0	-0.3	0
1325	Neve	0	0	-0.825	0	5	0	-0.825	0
1325	Vento pressione	0	0	-0.45	0	5	0	-0.45	0
1325	Vento depressione	0	0	1.95	0	5	0	1.95	0
1338	Pesi strutturali	0	0	-0.113	0	5	0	-0.113	0
1338	Permanenti portati	0	0	-0.15	0	5	0	-0.15	0
1338	Neve	0	0	-0.413	0	5	0	-0.413	0
1338	Vento pressione	0	0	-0.225	0	5	0	-0.225	0

Indice asta	Condizione	Posizione iniziale	F1 iniziale	F2 iniziale	F3 iniziale	Posizione finale	F1 finale	F2 finale	F3 finale
1338	Vento depressione	0	0	0.975	0	5	0	0.975	0
1339	Pesi strutturali	0	0	-0.113	0	5	0	-0.113	0
1339	Permanenti portati	0	0	-0.15	0	5	0	-0.15	0
1339	Neve	0	0	-0.413	0	5	0	-0.413	0
1339	Vento pressione	0	0	-0.225	0	5	0	-0.225	0
1339	Vento depressione	0	0	0.975	0	5	0	0.975	0
1340	Pesi strutturali	0	0	-0.225	0	5	0	-0.225	0
1340	Permanenti portati	0	0	-0.3	0	5	0	-0.3	0
1340	Neve	0	0	-0.825	0	5	0	-0.825	0
1340	Vento pressione	0	0	-0.45	0	5	0	-0.45	0
1340	Vento depressione	0	0	1.95	0	5	0	1.95	0
1341	Pesi strutturali	0	0	-0.225	0	5	0	-0.225	0
1341	Permanenti portati	0	0	-0.3	0	5	0	-0.3	0
1341	Neve	0	0	-0.825	0	5	0	-0.825	0
1341	Vento pressione	0	0	-0.45	0	5	0	-0.45	0
1341	Vento depressione	0	0	1.95	0	5	0	1.95	0
1342	Pesi strutturali	0	0	-0.113	0	5	0	-0.113	0
1342	Permanenti portati	0	0	-0.15	0	5	0	-0.15	0
1342	Neve	0	0	-0.413	0	5	0	-0.413	0
1342	Vento pressione	0	0	-0.225	0	5	0	-0.225	0
1342	Vento depressione	0	0	0.975	0	5	0	0.975	0
1343	Pesi strutturali	0	0	-0.113	0	5	0	-0.113	0
1343	Permanenti portati	0	0	-0.15	0	5	0	-0.15	0
1343	Neve	0	0	-0.413	0	5	0	-0.413	0
1343	Vento pressione	0	0	-0.225	0	5	0	-0.225	0
1343	Vento depressione	0	0	0.975	0	5	0	0.975	0
1344	Pesi strutturali	0	0	-0.225	0	5	0	-0.225	0
1344	Permanenti portati	0	0	-0.3	0	5	0	-0.3	0
1344	Neve	0	0	-0.825	0	5	0	-0.825	0
1344	Vento pressione	0	0	-0.45	0	5	0	-0.45	0
1344	Vento depressione	0	0	1.95	0	5	0	1.95	0
1345	Pesi strutturali	0	0	-0.225	0	5	0	-0.225	0
1345	Permanenti portati	0	0	-0.3	0	5	0	-0.3	0
1345	Neve	0	0	-0.825	0	5	0	-0.825	0
1345	Vento pressione	0	0	-0.45	0	5	0	-0.45	0
1345	Vento depressione	0	0	1.95	0	5	0	1.95	0
1346	Pesi strutturali	0	0	-0.225	0	5	0	-0.225	0
1346	Permanenti portati	0	0	-0.3	0	5	0	-0.3	0
1346	Neve	0	0	-0.825	0	5	0	-0.825	0
1346	Vento pressione	0	0	-0.45	0	5	0	-0.45	0
1346	Vento depressione	0	0	1.95	0	5	0	1.95	0
1347	Pesi strutturali	0	0	-0.225	0	5	0	-0.225	0
1347	Permanenti portati	0	0	-0.3	0	5	0	-0.3	0
1347	Neve	0	0	-0.825	0	5	0	-0.825	0
1347	Vento pressione	0	0	-0.45	0	5	0	-0.45	0
1347	Vento depressione	0	0	1.95	0	5	0	1.95	0
1348	Pesi strutturali	0	0	-0.225	0	5	0	-0.225	0
1348	Permanenti portati	0	0	-0.3	0	5	0	-0.3	0
1348	Neve	0	0	-0.825	0	5	0	-0.825	0
1348	Vento pressione	0	0	-0.45	0	5	0	-0.45	0
1348	Vento depressione	0	0	1.95	0	5	0	1.95	0
1349	Pesi strutturali	0	0	-0.225	0	5	0	-0.225	0
1349	Permanenti portati	0	0	-0.3	0	5	0	-0.3	0
1349	Neve	0	0	-0.825	0	5	0	-0.825	0
1349	Vento pressione	0	0	-0.45	0	5	0	-0.45	0
1349	Vento depressione	0	0	1.95	0	5	0	1.95	0
1370	Pesi strutturali	0	0	-0.113	0	1.23	0	-0.113	0
1370	Permanenti portati	0	0	-0.15	0	1.23	0	-0.15	0
1370	Neve	0	0	-0.413	0	1.23	0	-0.413	0
1370	Vento pressione	0	0	-0.225	0	1.23	0	-0.225	0
1370	Vento depressione	0	0	0.975	0	1.23	0	0.975	0
1371	Pesi strutturali	0	0	-0.225	0	1.23	0	-0.225	0
1371	Permanenti portati	0	0	-0.3	0	1.23	0	-0.3	0
1371	Neve	0	0	-0.825	0	1.23	0	-0.825	0
1371	Vento pressione	0	0	-0.45	0	1.23	0	-0.45	0
1371	Vento depressione	0	0	1.95	0	1.23	0	1.95	0
1372	Pesi strutturali	0	0	-0.225	0	1.23	0	-0.225	0
1372	Permanenti portati	0	0	-0.3	0	1.23	0	-0.3	0
1372	Neve	0	0	-0.825	0	1.23	0	-0.825	0
1372	Vento pressione	0	0	-0.45	0	1.23	0	-0.45	0
1372	Vento depressione	0	0	1.95	0	1.23	0	1.95	0
1373	Pesi strutturali	0	0	-0.225	0	1.23	0	-0.225	0
1373	Permanenti portati	0	0	-0.3	0	1.23	0	-0.3	0
1373	Neve	0	0	-0.825	0	1.23	0	-0.825	0
1373	Vento pressione	0	0	-0.45	0	1.23	0	-0.45	0
1373	Vento depressione	0	0	1.95	0	1.23	0	1.95	0
1374	Pesi strutturali	0	0	-0.225	0	1.23	0	-0.225	0
1374	Permanenti portati	0	0	-0.3	0	1.23	0	-0.3	0
1374	Neve	0	0	-0.825	0	1.23	0	-0.825	0
1374	Vento pressione	0	0	-0.45	0	1.23	0	-0.45	0
1374	Vento depressione	0	0	1.95	0	1.23	0	1.95	0
1375	Pesi strutturali	0	0	-0.225	0	1.23	0	-0.225	0
1375	Permanenti portati	0	0	-0.3	0	1.23	0	-0.3	0
1375	Neve	0	0	-0.825	0	1.23	0	-0.825	0
1375	Vento pressione	0	0	-0.45	0	1.23	0	-0.45	0
1375	Vento depressione	0	0	1.95	0	1.23	0	1.95	0
1376	Pesi strutturali	0	0	-0.113	0	1.23	0	-0.113	0
1376	Permanenti portati	0	0	-0.15	0	1.23	0	-0.15	0
1376	Neve	0	0	-0.412	0	1.23	0	-0.413	0
1376	Vento pressione	0	0	-0.225	0	1.23	0	-0.225	0
1376	Vento depressione	0	0	0.975	0	1.23	0	0.975	0

7.2 Caratteristiche meccaniche aste

I seguenti dati si riferiscono alle caratteristiche meccaniche delle aste utilizzate dal solutore ad elementi finiti. Normalmente differiscono dalle

caratteristiche inerziali delle sezioni definite nel database. Tengono conto dei moltiplicatori inerziali espressi nelle preferenze FEM e di indicazioni tratte dalla bibliografia (SAP 90 Volume I Figura X-8; Belluzzi Vol. 1).
***I.**: numero dell'elemento nell'insieme che lo contiene.*
***Area**: area della sezione trasversale. [m²]*
***Area 2**: area di taglio per sforzo di taglio nella direzione 2. [m²]*
***Area 3**: area di taglio per sforzo di taglio nella direzione 3. [m²]*
***In.2**: momento d'inerzia attorno all'asse locale 2. [m4]*
***In.3**: momento d'inerzia attorno all'asse locale 3. [m4]*
***In.tors.**: momento d'inerzia torsionale corretto con il fattore di torsione. [m4]*
***E**: modulo di elasticità longitudinale. [kN/m²]*
***G**: modulo di elasticità tangenziale. [kN/m²]*
***α**: coefficiente di dilatazione termica longitudinale. [°C-1]*
***P.unit.**: peso per unità di lunghezza dell'elemento. [kN/m]*
***S.fibre**: caratteristiche della sezione a fibre.*
***Sez.corr.**: sezione degli elementi correlati.*
***Desc.**: descrizione o nome assegnato all'elemento.*
***Mat.corr.**: materiale degli elementi correlati.*
***Desc.**: descrizione o nome assegnato all'elemento.*

I.	Area	Area 2	Area 3	In.2	In.3	In.tors.	E	G	α	P.unit.	S.fibre	Sez.corr.	Mat.corr.
												Desc.	Desc.
1	0.0067	0.0032	0.0032	5.85E-05	5.85E-05	1.17E-04	2.10E08	80769231	0.000012	0.523		EN10219 273x8_1	S355
2	0.0046	0.0017	0.0023	4.20E-06	5.80E-05	1.19E-07	2.10E08	80769231	0.000012	0.361		IPE270	S275
3	0.0039	0.0014	0.002	2.84E-06	3.90E-05	9.28E-08	2.10E08	80769231	0.000012	0.307		IPE240	S275
4	0.5	0.4167	0.4167	4.17E-02	1.04E-02	2.85E-04	33642778	15292172	0.00001	12.5		R 100x50_1	C32/40_1
5	0.0064	0.0014	0.004	1.95E-05	5.41E-05	2.17E-07	2.10E08	80769231	0.000012	0.506		HEA220_1	S275
6	0.0013	0.0005	0.0007	2.77E-07	3.18E-06	1.37E-08	2.10E08	80769231	0.000012	0.104		IPE120	S275
7	0.0039	0.0014	0.002	2.84E-06	3.90E-05	9.28E-08	2.10E08	80769231	0.000012	0.307		IPE240	S355
8	0.0042	0.0023	0.0022	2.47E-06	0.000036	1.78E-07	2.10E08	80769231	0.000012	0.332		UPN240_1	S275
9	0.003	0.0018	0.0014	9.73E-06	1.43E-05	1.83E-05	2.10E08	80769231	0.000012	0.238		EN10219 180x140x5	S355

7.3 Definizioni aste

***Indice**: numero dell'elemento nell'insieme che lo contiene.*
***Nodo I**: nodo iniziale.*
***Nodo J**: nodo finale.*
***Nodo K**: nodo che definisce l'asse locale 2.*
***Sezione**: caratteristiche inerziali-meccaniche della sezione.*
***Indice**: numero dell'elemento nell'insieme che lo contiene.*

Indice	Nodo I	Nodo J	Nodo K	Sezione	Indice	Nodo I	Nodo J	Nodo K	Sezione	Indice	Nodo I	Nodo J	Nodo K	Sezione	Indice	Nodo I	Nodo J	Nodo K	Sezione
				Indice					Indice					Indice					Indice
1	2	544	935	1	2	294	775	935	1	3	834	775	936	2	4	775	716	936	2
5	716	656	936	2	6	656	600	936	2	7	600	544	936	2	8	544	494	936	2
9	301	777	935	1	10	9	546	935	1	11	836	777	936	2	12	777	718	936	2
13	718	658	936	2	14	658	602	936	2	15	602	546	936	2	16	546	496	936	2
17	311	780	935	1	18	19	487	935	1	19	487	549	935	1	20	318	782	935	1
21	26	488	935	1	22	488	550	935	1	23	656	657	936	3	24	657	658	936	3
25	26	199	936	4	26	199	232	936	4	27	232	265	936	4	28	265	318	936	4
29	294	261	936	4	30	261	228	936	4	31	228	195	936	4	32	195	2	936	4
33	301	262	936	4	34	262	229	936	4	35	229	196	936	4	36	196	9	936	4
37	311	264	936	4	38	264	231	936	4	39	231	198	936	4	40	198	19	936	4
41	328	785	935	1	42	36	553	935	1	43	36	201	936	4	44	201	234	936	4
45	234	267	936	4	46	267	328	936	4	47	335	787	935	1	48	43	555	935	1
49	43	202	936	4	50	202	235	936	4	51	235	268	936	4	52	268	335	936	4
53	494	495	936	3	54	495	496	936	3	55	544	545	936	3	56	545	546	936	3
57	834	835	936	3	58	835	836	936	3	59	775	776	936	3	60	776	777	936	3
61	600	601	936	3	62	601	602	936	3	63	716	717	936	3	64	717	718	936	3
65	658	659	936	3	66	659	660	936	3	67	839	780	936	2	68	780	721	936	2
69	721	661	936	2	70	496	497	936	3	71	497	498	936	3	72	546	547	936	3
73	547	548	936	3	74	836	837	936	3	75	837	838	936	3	76	777	778	936	3
77	778	779	936	3	78	602	603	936	3	79	603	604	936	3	80	718	719	936	3
81	719	720	936	3	82	661	662	936	3	83	662	663	936	3	84	841	782	936	2
85	782	723	936	2	86	723	663	936	2	87	925	926	947	5	88	926	927	947	5
89	839	840	936	3	90	840	841	936	3	91	780	781	936	3	92	781	782	936	3
93	721	722	936	3	94	722	723	936	3	95	840	781	936	6	96	781	722	936	6
97	722	662	936	6	98	664	665	936	3	99	665	666	936	3	100	844	785	936	2
101	785	726	936	2	102	726	666	936	2	103	666	609	936	2	104	609	553	936	2
105	553	501	936	2	106	499	500	936	3	107	500	501	936	3	108	551	552	936	3
109	552	553	936	3	110	842	843	936	3	111	843	844	936	3	112	783	784	936	3
113	784	785	936	3	114	607	608	936	3	115	608	609	936	3	116	724	725	936	3
117	725	726	936	3	118	843	784	936	6	119	784	725	936	6	120	725	665	936	6
121	665	608	936	6	122	608	552	936	6	123	552	500	936	6	124	666	667	936	3
125	667	668	936	3	126	846	787	936	2	127	787	728	936	2	128	728	668	936	2
129	668	611	936	2	130	611	555	936	2	131	555	503	936	2	132	501	502	936	3
133	502	503	936	3	134	553	554	936	3	135	554	555	936	3	136	844	845	936	3
137	845	846	936	3	138	785	786	936	3	139	786	787	936	3	140	609	610	936	3
141	610	611	936	3	142	726	727	936	3	143	727	728	936	3	144	845	786	936	6
145	786	727	936	6	146	727	667	936	6	147	667	610	936	6	148	610	554	936	6
149	554	502	936	6	150	2	3	936	4	151	3	4	936	4	152	4	5	936	4
153	5	6	936	4	154	6	7	936	4	155	7	8	936	4	156	8	9	936	4
157	294	295	936	4	158	295	296	936	4	159	296	297	936	4	160	297	298	936	4
161	298	299	936	4	162	299	300	936	4	163	300	301	936	4	164	925	916	936	2
165	916	910	936	2	166	910	901	936	2	167	901	892	936	2	168	892	661	936	2
169	927	918	936	2	170	918	911	936	2	171	911	903	936	2	172	903	894	936	2
173	894	663	936	2	174	661	605	936	2	175	605	549	936	2	176	550	911	935	7

Indice	Nodo I	Nodo J	Nodo K	Sezione Indice	Indice	Nodo I	Nodo J	Nodo K	Sezione Indice	Indice	Nodo I	Nodo J	Nodo K	Sezione Indice	Indice	Nodo I	Nodo J	Nodo K	Sezione Indice
177	549	910	935	7	178	892	893	938	5	179	893	894	938	5	180	301	302	936	4
181	302	303	936	4	182	303	304	936	4	183	304	305	936	4	184	305	306	936	4
185	306	307	936	4	186	307	308	936	4	187	9	10	936	4	188	10	11	936	4
189	11	12	936	4	190	12	13	936	4	191	13	14	936	4	192	14	15	936	4
193	15	16	936	4	194	311	312	936	4	195	312	313	936	4	196	313	314	936	4
197	314	315	936	4	198	315	316	936	4	199	316	317	936	4	200	317	318	936	4
201	19	20	936	4	202	20	21	936	4	203	21	22	936	4	204	22	23	936	4
205	23	24	936	4	206	24	25	936	4	207	25	26	936	4	208	29	30	936	4
209	30	31	936	4	210	31	32	936	4	211	32	33	936	4	212	33	34	936	4
213	34	35	936	4	214	35	36	936	4	215	36	37	936	4	216	37	38	936	4
217	38	39	936	4	218	39	40	936	4	219	40	41	936	4	220	41	42	936	4
221	42	43	936	4	222	321	322	936	4	223	322	323	936	4	224	323	324	936	4
225	324	325	936	4	226	325	326	936	4	227	326	327	936	4	228	327	328	936	4
229	328	329	936	4	230	329	330	936	4	231	330	331	936	4	232	331	332	936	4
233	332	333	936	4	234	333	334	936	4	235	334	335	936	4	236	16	548	935	1
237	308	779	935	1	238	838	779	936	2	239	779	720	936	2	240	720	660	936	2
241	660	604	936	2	242	604	548	936	2	243	548	498	936	2	244	308	263	936	4
245	263	230	936	4	246	230	197	936	4	247	197	16	936	4	248	308	309	936	4
249	309	310	936	4	250	310	311	936	4	251	16	17	936	4	252	17	18	936	4
253	18	19	936	4	254	838	839	936	3	255	779	780	936	3	256	720	721	936	3
257	660	661	936	3	258	604	605	936	3	259	548	549	936	3	260	29	200	936	4
261	200	233	936	4	262	233	266	936	4	263	266	321	936	4	264	29	551	935	1
265	321	783	935	1	266	842	783	936	2	267	783	724	936	2	268	724	664	936	2
269	664	607	936	2	270	607	551	936	2	271	551	499	936	2	272	841	842	936	3
273	782	783	936	3	274	723	724	936	3	275	663	664	936	3	276	606	607	936	3
277	550	551	936	3	278	26	27	936	4	279	27	28	936	4	280	28	29	936	4
281	318	319	936	4	282	319	320	936	4	283	320	321	936	4	284	663	606	936	2
285	606	550	936	2	286	901	902	941	5	287	902	903	941	5	288	916	917	944	5
289	917	918	944	5	290	834	833	936	3	291	775	774	936	3	292	716	715	936	3
293	656	655	936	3	294	600	599	936	3	295	544	543	936	3	296	494	493	936	3
297	833	774	936	8	298	774	715	936	8	299	715	655	936	8	300	655	599	936	8
301	599	543	936	8	302	543	493	936	8	303	893	902	936	6	304	902	917	936	6
305	917	926	936	6	306	487	925	935	9	307	488	927	935	9	308	835	776	936	6
309	776	717	936	6	310	717	657	936	6	311	657	601	936	6	312	601	545	936	6
313	545	495	936	6	314	778	719	936	6	315	837	778	936	6	316	719	659	936	6
317	659	603	936	6	318	603	547	936	6	319	547	497	936	6	320	342	789	935	1
321	50	557	935	1	322	50	203	936	4	323	203	236	936	4	324	236	269	936	4
325	269	342	936	4	326	668	669	936	3	327	669	670	936	3	328	848	789	936	2
329	789	730	936	2	330	730	670	936	2	331	670	613	936	2	332	613	557	936	2
333	557	505	936	2	334	503	504	936	3	335	504	505	936	3	336	555	556	936	3
337	556	557	936	3	338	846	847	936	3	339	847	848	936	3	340	787	788	936	3
341	788	789	936	3	342	611	612	936	3	343	612	613	936	3	344	728	729	936	3
345	729	730	936	3	346	847	788	936	6	347	788	729	936	6	348	729	669	936	6
349	669	612	936	6	350	612	556	936	6	351	556	504	936	6	352	43	44	936	4
353	44	45	936	4	354	45	46	936	4	355	46	47	936	4	356	47	48	936	4
357	48	49	936	4	358	49	50	936	4	359	335	336	936	4	360	336	337	936	4
361	337	338	936	4	362	338	339	936	4	363	339	340	936	4	364	340	341	936	4
365	341	342	936	4	366	349	791	935	1	367	57	559	935	1	368	57	204	936	4
369	204	237	936	4	370	237	270	936	4	371	270	349	936	4	372	670	671	936	3
373	671	672	936	3	374	850	791	936	2	375	791	732	936	2	376	732	672	936	2
377	672	615	936	2	378	615	559	936	2	379	559	507	936	2	380	505	506	936	3
381	506	507	936	3	382	557	558	936	3	383	558	559	936	3	384	848	849	936	3
385	849	850	936	3	386	789	790	936	3	387	790	791	936	3	388	613	614	936	3
389	614	615	936	3	390	730	731	936	3	391	731	732	936	3	392	849	790	936	6
393	790	731	936	6	394	731	671	936	6	395	671	614	936	6	396	614	558	936	6
397	558	506	936	6	398	50	51	936	4	399	51	52	936	4	400	52	53	936	4
401	53	54	936	4	402	54	55	936	4	403	55	56	936	4	404	56	57	936	4
405	342	343	936	4	406	343	344	936	4	407	344	345	936	4	408	345	346	936	4
409	346	347	936	4	410	347	348	936	4	411	348	349	936	4	412	352	792	935	1
413	60	489	935	1	414	489	560	935	1	415	359	794	935	1	416	67	490	935	1
417	490	561	935	1	418	67	206	936	4	419	206	239	936	4	420	239	272	936	4
421	272	359	936	4	422	352	271	936	4	423	271	238	936	4	424	238	205	936	4
425	205	60	936	4	426	851	792	936	2	427	792	733	936	2	428	733	673	936	2
429	673	674	936	3	430	674	675	936	3	431	853	794	936	2	432	794	735	936	2
433	735	675	936	2	434	928	929	948	5	435	929	930	948	5	436	851	852	936	3
437	852	853	936	3	438	792	793	936	3	439	793	794	936	3	440	733	734	936	3
441	734	735	936	3	442	852	793	936	6	443	793	734	936	6	444	734	674	936	6
445	928	919	936	2	446	919	912	936	2	447	912	904	936	2	448	904	895	936	2
449	895	673	936	2	450	930	921	936	2	451	921	913	936	2	452	913	906	936	2
453	906	897	936	2	454	897	675	936	2	455	673	616	936	2	456	616	560	936	2
457	561	913	935	7	458	560	912	935	7	459	895	896	939	5	460	896	897	939	5
461	352	353	936	4	462	353	354	936	4	463	354	355	936	4	464	355	356	936	4
465	356	357	936	4	466	357	358	936	4	467	358	359	936	4	468	60	61	936	4
469	61	62	936	4	470	62	63	936	4	471	63	64	936	4	472	64	65	936	4
473	65	66	936	4	474	66	67	936	4	475	349	350	936	4	476	350	351	936	4
477	351	352	936	4	478	57	58	936	4	479	58	59	936	4	480	59	60	936	4
481	850	851	936	3	482	791	792	936	3	483	732	733	936	3	484	672	673	936	3
485	615	616	936	3	486	559	560	936	3	487	70	207	936	4	488	207	240	936	4
489	240	273	936	4	490	273	362	936	4	491	70	562	935	1	492	362	795	935	1
493	854	795	936	2	494	795	736	936	2	495	736	676	936	2	496	676	618	936	2
497	618	562	936	2	498	562	508	936	2	499	853	854	936	3	500	794	795	936	3
501	735	736	936	3	502	675	676	936	3	503	617	618	936	3	504	561	562	936	3
505	67	68	936	4	506	68	69	936	4	507	69	70	936	4	508	359	360	936	4
509	360	361	936	4	510	361	362	936	4	511	675	617	936	2	512	617	561	936	2
513	904	905	942	5	514	905	906	942	5	515	919	920	945	5	516	920	921	945	5
517	896	905	936	6	518	905	920	936	6	519	920	929	936	6	520	489	928	935	9
521	490	930	935	9	522	369	797	935	1	523	77	564	935	1	524	77	208	936	4
525	208	241	936	4	526	241	274	936	4	527	274	369	936	4	528	676	677	936	3
529	677	678	936	3	530	856	797	936	2	531	797	738	936	2	532	738	678	936	2
533	678	620	936	2	534	620	564	936	2	535	564	510	936	2	536	508	509	936	3
537	509	510	936	3	538	562	563	936	3	539	563	564	936	3	540	854	855	936	3
541	855	856	936	3	542	795	796	936	3	543	796	797	936	3	544	618	619	936	3
545	619	620	936	3	546	736	737	936	3	547	737	738	936	3	548	855	796	936	6
549	796	737	936	6	550	737	677	936	6	551	677	619	936	6	552	619	563	936	6
553	563	509	936	6	554	70	71	936	4	555	71	72	936	4	556	72	73	936	4
557	73	74	936	4	558	74	75	936	4	559	75	76	936	4	560	76	77	936	4

Indice	Nodo I	Nodo J	Nodo K	Sezione Indice	Indice	Nodo I	Nodo J	Nodo K	Sezione Indice	Indice	Nodo I	Nodo J	Nodo K	Sezione Indice	Indice	Nodo I	Nodo J	Nodo K	Sezione Indice
561	362	363	936	4	562	363	364	936	4	563	364	365	936	4	564	365	366	936	4
565	366	367	936	4	566	367	368	936	4	567	368	369	936	4	568	376	799	935	1
569	84	566	935	1	570	84	209	936	4	571	209	242	936	4	572	242	275	936	4
573	275	376	936	4	574	678	679	936	3	575	679	680	936	3	576	858	799	936	2
577	799	740	936	2	578	740	680	936	2	579	680	622	936	2	580	622	566	936	2
581	566	512	936	2	582	510	511	936	3	583	511	512	936	3	584	564	565	936	3
585	565	566	936	3	586	856	857	936	3	587	857	858	936	3	588	797	798	936	3
589	798	799	936	3	590	620	621	936	3	591	621	622	936	3	592	738	739	936	3
593	739	740	936	3	594	857	798	936	6	595	798	739	936	6	596	739	679	936	6
597	679	621	936	6	598	621	565	936	6	599	565	511	936	6	600	77	78	936	4
601	78	79	936	4	602	79	80	936	4	603	80	81	936	4	604	81	82	936	4
605	82	83	936	4	606	83	84	936	4	607	369	370	936	4	608	370	371	936	4
609	371	372	936	4	610	372	373	936	4	611	373	374	936	4	612	374	375	936	4
613	375	376	936	4	614	383	801	935	1	615	91	568	935	1	616	91	210	936	4
617	210	243	936	4	618	243	276	936	4	619	276	383	936	4	620	680	681	936	3
621	681	682	936	3	622	860	801	936	2	623	801	742	936	2	624	742	682	936	2
625	682	624	936	2	626	624	568	936	2	627	568	514	936	2	628	512	513	936	3
629	513	514	936	3	630	566	567	936	3	631	567	568	936	3	632	858	859	936	3
633	859	860	936	3	634	799	800	936	3	635	800	801	936	3	636	622	623	936	3
637	623	624	936	3	638	740	741	936	3	639	741	742	936	3	640	859	800	936	6
641	800	741	936	6	642	741	681	936	6	643	681	623	936	6	644	623	567	936	6
645	567	513	936	6	646	84	85	936	4	647	85	86	936	4	648	86	87	936	4
649	87	88	936	4	650	88	89	936	4	651	89	90	936	4	652	90	91	936	4
653	376	377	936	4	654	377	378	936	4	655	378	379	936	4	656	379	380	936	4
657	380	381	936	4	658	381	382	936	4	659	382	383	936	4	660	390	803	935	1
661	98	570	935	1	662	98	211	936	4	663	211	244	936	4	664	244	277	936	4
665	277	390	936	4	666	682	683	936	3	667	683	684	936	3	668	862	803	936	2
669	803	744	936	2	670	744	684	936	2	671	684	626	936	2	672	626	570	936	2
673	570	516	936	2	674	514	515	936	3	675	515	516	936	3	676	568	569	936	3
677	569	570	936	3	678	860	861	936	3	679	861	862	936	3	680	801	802	936	3
681	802	803	936	3	682	624	625	936	3	683	625	626	936	3	684	742	743	936	3
685	743	744	936	3	686	861	802	936	6	687	802	743	936	6	688	743	683	936	6
689	683	625	936	6	690	625	569	936	6	691	569	515	936	6	692	91	92	936	4
693	92	93	936	4	694	93	94	936	4	695	94	95	936	4	696	95	96	936	4
697	96	97	936	4	698	97	98	936	4	699	383	384	936	4	700	384	385	936	4
701	385	386	936	4	702	386	387	936	4	703	387	388	936	4	704	388	389	936	4
705	389	390	936	4	706	397	805	935	1	707	105	572	935	1	708	105	212	936	4
709	212	245	936	4	710	245	278	936	4	711	278	397	936	4	712	684	685	936	3
713	685	686	936	3	714	864	805	936	2	715	805	746	936	2	716	746	686	936	2
717	686	628	936	2	718	628	572	936	2	719	572	518	936	2	720	516	517	936	3
721	517	518	936	3	722	570	571	936	3	723	571	572	936	3	724	862	863	936	3
725	863	864	936	3	726	803	804	936	3	727	804	805	936	3	728	626	627	936	3
729	627	628	936	3	730	744	745	936	3	731	745	746	936	3	732	863	804	936	6
733	804	745	936	6	734	745	685	936	6	735	685	627	936	6	736	627	571	936	6
737	571	517	936	6	738	98	99	936	4	739	99	100	936	4	740	100	101	936	4
741	101	102	936	4	742	102	103	936	4	743	103	104	936	4	744	104	105	936	4
745	390	391	936	4	746	391	392	936	4	747	392	393	936	4	748	393	394	936	4
749	394	395	936	4	750	395	396	936	4	751	396	397	936	4	752	404	807	935	1
753	112	574	935	1	754	112	213	936	4	755	213	246	936	4	756	246	279	936	4
757	279	404	936	4	758	686	687	936	3	759	687	688	936	3	760	866	807	936	2
761	807	748	936	2	762	748	688	936	2	763	688	630	936	2	764	630	574	936	2
765	574	520	936	2	766	518	519	936	3	767	519	520	936	3	768	572	573	936	3
769	573	574	936	3	770	864	865	936	3	771	865	866	936	3	772	805	806	936	3
773	806	807	936	3	774	628	629	936	3	775	629	630	936	3	776	746	747	936	3
777	747	748	936	3	778	865	806	936	6	779	806	747	936	6	780	747	687	936	6
781	687	629	936	6	782	629	573	936	6	783	573	519	936	6	784	105	106	936	4
785	106	107	936	4	786	107	108	936	4	787	108	109	936	4	788	109	110	936	4
789	110	111	936	4	790	111	112	936	4	791	397	398	936	4	792	398	399	936	4
793	399	400	936	4	794	400	401	936	4	795	401	402	936	4	796	402	403	936	4
797	403	404	936	4	798	407	808	935	1	799	115	491	935	1	800	491	575	935	1
801	414	810	935	1	802	122	492	935	1	803	492	576	935	1	804	122	215	936	4
805	215	248	936	4	806	248	281	936	4	807	281	414	936	4	808	407	280	936	4
809	280	247	936	4	810	247	214	936	4	811	214	115	936	4	812	867	808	936	2
813	808	749	936	2	814	749	689	936	2	815	689	690	936	3	816	690	691	936	3
817	869	810	936	2	818	810	751	936	2	819	751	691	936	2	820	931	932	949	5
821	932	933	949	5	822	867	868	936	3	823	868	869	936	3	824	808	809	936	3
825	809	810	936	3	826	749	750	936	3	827	750	751	936	3	828	868	809	936	6
829	809	750	936	6	830	750	690	936	6	831	931	922	936	2	832	922	914	936	2
833	914	907	936	2	834	907	898	936	2	835	898	689	936	2	836	933	924	936	2
837	924	915	936	2	838	915	909	936	2	839	909	900	936	2	840	900	691	936	2
841	689	631	936	2	842	631	575	936	2	843	576	915	935	7	844	575	914	935	7
845	898	899	940	5	846	899	900	940	5	847	407	408	936	4	848	408	409	936	4
849	409	410	936	4	850	410	411	936	4	851	411	412	936	4	852	412	413	936	4
853	413	414	936	4	854	115	116	936	4	855	116	117	936	4	856	117	118	936	4
857	118	119	936	4	858	119	120	936	4	859	120	121	936	4	860	121	122	936	4
861	404	405	936	4	862	405	406	936	4	863	406	407	936	4	864	112	113	936	4
865	113	114	936	4	866	114	115	936	4	867	866	867	936	3	868	807	808	936	3
869	748	749	936	3	870	688	689	936	3	871	630	631	936	3	872	574	575	936	3
873	125	216	936	4	874	216	249	936	4	875	249	282	936	4	876	282	417	936	4
877	125	577	935	1	878	417	811	935	1	879	870	811	936	2	880	811	752	936	2
881	752	692	936	2	882	692	633	936	2	883	633	577	936	2	884	577	521	936	2
885	869	870	936	3	886	810	811	936	3	887	751	752	936	3	888	691	692	936	3
889	632	633	936	3	890	576	577	936	3	891	122	123	936	4	892	123	124	936	4
893	124	125	936	4	894	414	415	936	4	895	415	416	936	4	896	416	417	936	4
897	691	632	936	2	898	632	576	936	2	899	907	908	943	5	900	908	909	943	5
901	922	923	946	5	902	923	924	946	5	903	899	908	936	6	904	908	923	936	6
905	923	932	936	6	906	491	931	935	9	907	492	933	935	9	908	424	813	935	1
909	132	579	935	1	910	132	217	936	4	911	217	250	936	4	912	250	283	936	4
913	283	424	936	4	914	692	693	936	3	915	693	694	936	3	916	872	813	936	2
917	813	754	936	2	918	754	694	936	2	919	694	635	936	2	920	635	579	936	2
921	579	523	936	2	922	521	522	936	3	923	522	523	936	3	924	577	578	936	3
925	578	579	936	3	926	870	871	936	3	927	871	872	936	3	928	811	812	936	3
929	812	813	936	3	930	633	634	936	3	931	634	635	936	3	932	752	753	936	3
933	753	754	936	3	934	871	812	936	6	935	812	753	936	6	936	753	693	936	6
937	693	634	936	6	938	634	578	936	6	939	578	522	936	6	940	125	126	936	4
941	126	127	936	4	942	127	128	936	4	943	128	129	936	4	944	129	130	936	4

Indice	Nodo I	Nodo J	Nodo K	Sezione Indice	Indice	Nodo I	Nodo J	Nodo K	Sezione Indice	Indice	Nodo I	Nodo J	Nodo K	Sezione Indice	Indice	Nodo I	Nodo J	Nodo K	Sezione Indice
945	130	131	936	4	946	131	132	936	4	947	417	418	936	4	948	418	419	936	4
949	419	420	936	4	950	420	421	936	4	951	421	422	936	4	952	422	423	936	4
953	423	424	936	4	954	431	815	935	1	955	139	581	935	1	956	139	218	936	4
957	218	251	936	4	958	251	284	936	4	959	284	431	936	4	960	694	695	936	3
961	695	696	936	3	962	874	815	936	2	963	815	756	936	2	964	756	696	936	2
965	696	637	936	2	966	637	581	936	2	967	581	525	936	2	968	523	524	936	3
969	524	525	936	3	970	579	580	936	3	971	580	581	936	3	972	872	873	936	3
973	873	874	936	3	974	813	814	936	3	975	814	815	936	3	976	635	636	936	3
977	636	637	936	3	978	754	755	936	3	979	755	756	936	3	980	873	814	936	6
981	814	755	936	6	982	755	695	936	6	983	695	636	936	6	984	636	580	936	6
985	580	524	936	6	986	132	133	936	4	987	133	134	936	4	988	134	135	936	4
989	135	136	936	4	990	136	137	936	4	991	137	138	936	4	992	138	139	936	4
993	424	425	936	4	994	425	426	936	4	995	426	427	936	4	996	427	428	936	4
997	428	429	936	4	998	429	430	936	4	999	430	431	936	4	1000	431	432	936	4
1001	432	433	936	4	1002	433	434	936	4	1003	139	140	936	4	1004	140	141	936	4
1005	141	142	936	4	1006	874	875	936	3	1007	815	816	936	3	1008	756	757	936	3
1009	696	697	936	3	1010	637	638	936	3	1011	581	582	936	3	1012	152	221	936	4
1013	221	254	936	4	1014	254	287	936	4	1015	287	444	936	4	1016	152	585	935	1
1017	444	819	935	1	1018	878	819	936	2	1019	819	760	936	2	1020	760	700	936	2
1021	700	641	936	2	1022	641	585	936	2	1023	585	529	936	2	1024	877	878	936	3
1025	818	819	936	3	1026	759	760	936	3	1027	699	700	936	3	1028	640	641	936	3
1029	584	585	936	3	1030	149	150	936	4	1031	150	151	936	4	1032	151	152	936	4
1033	441	442	936	4	1034	442	443	936	4	1035	443	444	936	4	1036	434	816	935	1
1037	142	582	935	1	1038	142	219	936	4	1039	219	252	936	4	1040	252	285	936	4
1041	285	434	936	4	1042	875	816	936	2	1043	816	757	936	2	1044	757	697	936	2
1045	697	638	936	2	1046	638	582	936	2	1047	582	526	936	2	1048	441	818	935	1
1049	149	584	935	1	1050	149	220	936	4	1051	220	253	936	4	1052	253	286	936	4
1053	286	441	936	4	1054	697	698	936	3	1055	698	699	936	3	1056	877	818	936	2
1057	818	759	936	2	1058	759	699	936	2	1059	699	640	936	2	1060	640	584	936	2
1061	584	528	936	2	1062	526	527	936	3	1063	527	528	936	3	1064	582	583	936	3
1065	583	584	936	3	1066	875	876	936	3	1067	876	877	936	3	1068	816	817	936	3
1069	817	818	936	3	1070	638	639	936	3	1071	639	640	936	3	1072	757	758	936	3
1073	758	759	936	3	1074	876	817	936	6	1075	817	758	936	6	1076	758	698	936	6
1077	698	639	936	6	1078	639	583	936	6	1079	583	527	936	6	1080	142	143	936	4
1081	143	144	936	4	1082	144	145	936	4	1083	145	146	936	4	1084	146	147	936	4
1085	147	148	936	4	1086	148	149	936	4	1087	434	435	936	4	1088	435	436	936	4
1089	436	437	936	4	1090	437	438	936	4	1091	438	439	936	4	1092	439	440	936	4
1093	440	441	936	4	1094	700	701	936	3	1095	701	702	936	3	1096	451	821	935	1
1097	159	587	935	1	1098	159	222	936	4	1099	222	255	936	4	1100	255	288	936	4
1101	288	451	936	4	1102	880	821	936	2	1103	821	762	936	2	1104	762	702	936	2
1105	702	643	936	2	1106	643	587	936	2	1107	587	531	936	2	1108	529	530	936	3
1109	530	531	936	3	1110	585	586	936	3	1111	586	587	936	3	1112	878	879	936	3
1113	879	880	936	3	1114	819	820	936	3	1115	820	821	936	3	1116	641	642	936	3
1117	642	643	936	3	1118	760	761	936	3	1119	761	762	936	3	1120	879	820	936	6
1121	820	761	936	6	1122	761	701	936	6	1123	701	642	936	6	1124	642	586	936	6
1125	586	530	936	6	1126	152	153	936	4	1127	153	154	936	4	1128	154	155	936	4
1129	155	156	936	4	1130	156	157	936	4	1131	157	158	936	4	1132	158	159	936	4
1133	444	445	936	4	1134	445	446	936	4	1135	446	447	936	4	1136	447	448	936	4
1137	448	449	936	4	1138	449	450	936	4	1139	450	451	936	4	1140	702	703	936	3
1141	703	704	936	3	1142	458	823	935	1	1143	166	589	935	1	1144	166	223	936	4
1145	223	256	936	4	1146	256	289	936	4	1147	289	458	936	4	1148	882	823	936	2
1149	823	764	936	2	1150	764	704	936	2	1151	704	645	936	2	1152	645	589	936	2
1153	589	533	936	2	1154	531	532	936	3	1155	532	533	936	3	1156	587	588	936	3
1157	588	589	936	3	1158	880	881	936	3	1159	881	882	936	3	1160	821	822	936	3
1161	822	823	936	3	1162	643	644	936	3	1163	644	645	936	3	1164	762	763	936	3
1165	763	764	936	3	1166	881	822	936	6	1167	822	763	936	6	1168	763	703	936	6
1169	703	644	936	6	1170	644	588	936	6	1171	588	532	936	6	1172	159	160	936	4
1173	160	161	936	4	1174	161	162	936	4	1175	162	163	936	4	1176	163	164	936	4
1177	164	165	936	4	1178	165	166	936	4	1179	451	452	936	4	1180	452	453	936	4
1181	453	454	936	4	1182	454	455	936	4	1183	455	456	936	4	1184	456	457	936	4
1185	457	458	936	4	1186	704	705	936	3	1187	705	706	936	3	1188	465	825	935	1
1189	173	591	935	1	1190	173	224	936	4	1191	224	257	936	4	1192	257	290	936	4
1193	290	465	936	4	1194	884	825	936	2	1195	825	766	936	2	1196	766	706	936	2
1197	706	647	936	2	1198	647	591	936	2	1199	591	535	936	2	1200	533	534	936	3
1201	534	535	936	3	1202	589	590	936	3	1203	590	591	936	3	1204	882	883	936	3
1205	883	884	936	3	1206	823	824	936	3	1207	824	825	936	3	1208	645	646	936	3
1209	646	647	936	3	1210	764	765	936	3	1211	765	766	936	3	1212	883	824	936	6
1213	824	765	936	6	1214	765	705	936	6	1215	705	646	936	6	1216	646	590	936	6
1217	590	534	936	6	1218	166	167	936	4	1219	167	168	936	4	1220	168	169	936	4
1221	169	170	936	4	1222	170	171	936	4	1223	171	172	936	4	1224	172	173	936	4
1225	458	459	936	4	1226	459	460	936	4	1227	460	461	936	4	1228	461	462	936	4
1229	462	463	936	4	1230	463	464	936	4	1231	464	465	936	4	1232	706	707	936	3
1233	707	708	936	3	1234	472	827	935	1	1235	180	593	935	1	1236	180	225	936	4
1237	225	258	936	4	1238	258	291	936	4	1239	291	472	936	4	1240	886	827	936	2
1241	827	768	936	2	1242	768	708	936	2	1243	708	649	936	2	1244	649	593	936	2
1245	593	537	936	2	1246	535	536	936	3	1247	536	537	936	3	1248	591	592	936	3
1249	592	593	936	3	1250	884	885	936	3	1251	885	886	936	3	1252	825	826	936	3
1253	826	827	936	3	1254	647	648	936	3	1255	648	649	936	3	1256	766	767	936	3
1257	767	768	936	3	1258	885	826	936	6	1259	826	767	936	6	1260	767	707	936	6
1261	707	648	936	6	1262	648	592	936	6	1263	592	536	936	6	1264	173	174	936	4
1265	174	175	936	4	1266	175	176	936	4	1267	176	177	936	4	1268	177	178	936	4
1269	178	179	936	4	1270	179	180	936	4	1271	465	466	936	4	1272	466	467	936	4
1273	467	468	936	4	1274	468	469	936	4	1275	469	470	936	4	1276	470	471	936	4
1277	471	472	936	4	1278	708	709	936	3	1279	709	710	936	3	1280	479	829	935	1
1281	187	595	935	1	1282	187	226	936	4	1283	226	259	936	4	1284	259	292	936	4
1285	292	479	936	4	1286	888	829	936	2	1287	829	770	936	2	1288	770	710	936	2
1289	710	651	936	2	1290	651	595	936	2	1291	595	539	936	2	1292	537	538	936	3
1293	538	539	936	3	1294	593	594	936	3	1295	594	595	936	3	1296	886	887	936	3
1297	887	888	936	3	1298	827	828	936	3	1299	828	829	936	3	1300	649	650	936	3
1301	650	651	936	3	1302	768	769	936	3	1303	769	770	936	3	1304	887	828	936	6
1305	828	769	936	6	1306	769	709	936	6	1307	709	650	936	6	1308	650	594	936	6
1309	594	538	936	6	1310	180	181	936	4	1311	181	182	936	4	1312	182	183	936	4
1313	183	184	936	4	1314	184	185	936	4	1315	185	186	936	4	1316	186	187	936	4
1317	472	473	936	4	1318	473	474	936	4	1319	474	475	936	4	1320	475	476	936	4
1321	476	477	936	4	1322	477	478	936	4	1323	478	479	936	4	1324	710	711	936	3
1325	711	712	936	3	1326	486	831	935	1	1327	194	597	935	1	1328	194	227	936	4

Indice	Nodo I	Nodo J	Nodo K	Sezione Indice	Indice	Nodo I	Nodo J	Nodo K	Sezione Indice	Indice	Nodo I	Nodo J	Nodo K	Sezione Indice	Indice	Nodo I	Nodo J	Nodo K	Sezione Indice
1329	227	260	936	4	1330	260	293	936	4	1331	293	486	936	4	1332	890	831	936	2
1333	831	772	936	2	1334	772	712	936	2	1335	712	653	936	2	1336	653	597	936	2
1337	597	541	936	2	1338	539	540	936	3	1339	540	541	936	3	1340	595	596	936	3
1341	596	597	936	3	1342	888	889	936	3	1343	889	890	936	3	1344	829	830	936	3
1345	830	831	936	3	1346	651	652	936	3	1347	652	653	936	3	1348	770	771	936	3
1349	771	772	936	3	1350	889	830	936	6	1351	830	771	936	6	1352	771	711	936	6
1353	711	652	936	6	1354	652	596	936	6	1355	596	540	936	6	1356	187	188	936	4
1357	188	189	936	4	1358	189	190	936	4	1359	190	191	936	4	1360	191	192	936	4
1361	192	193	936	4	1362	193	194	936	4	1363	479	480	936	4	1364	480	481	936	4
1365	481	482	936	4	1366	482	483	936	4	1367	483	484	936	4	1368	484	485	936	4
1369	485	486	936	4	1370	890	891	936	3	1371	831	832	936	3	1372	772	773	936	3
1373	712	713	936	3	1374	653	654	936	3	1375	597	598	936	3	1376	541	542	936	3
1377	891	832	937	8	1378	832	773	937	8	1379	773	713	937	8	1380	713	654	937	8
1381	654	598	937	8	1382	598	542	937	8										

8 Bielle

8.1 Caratteristiche meccaniche bielle

***Indice**: numero dell'elemento nell'insieme che lo contiene.*
***Area**: area della sezione trasversale. [m²]*
***Rigidezza**: caratteristiche rigidezza di una sezione di biella.*
***α**: coefficiente di dilatazione termica longitudinale. [°C-1]*
***Peso unitario**: peso per unità di lunghezza dell'asta. [kN/m]*

Indice	Area	Rigidezza	α	Peso unitario
1	0.0007	2100000; 0; 1000000000000000000	0.000012	0.054

8.2 Definizioni bielle

***Indice**: numero dell'elemento nell'insieme che lo contiene.*
***Nodo I**: nodo iniziale.*
***Nodo J**: nodo finale.*
***Sezione**: caratteristiche inerziali-meccaniche della sezione.*
***Indice**: numero dell'elemento nell'insieme che lo contiene.*
***Tronco rigido iniziale**: ampiezza del tronco rigido iniziale. [m]*
***Tronco rigido finale**: ampiezza del tronco rigido finale. [m]*
***Variazione termica**: variazione termica a cui è soggetto l'elemento. [°C]*

Indice	Nodo I	Nodo J	Sezione Indice	Tronco rigido iniziale	Tronco rigido finale	Variazione termica
1	834	776	1	0	0	0
2	776	718	1	0	0	0
3	718	657	1	0	0	0
4	657	600	1	0	0	0
5	600	545	1	0	0	0
6	545	496	1	0	0	0
7	545	494	1	0	0	0
8	836	776	1	0	0	0
9	776	716	1	0	0	0
10	716	657	1	0	0	0
11	657	602	1	0	0	0
12	602	545	1	0	0	0
13	778	720	1	0	0	0
14	836	778	1	0	0	0
15	838	778	1	0	0	0
16	778	718	1	0	0	0
17	780	722	1	0.136	0	0
18	838	780	1	0	0.136	0
19	840	780	1	0	0.136	0
20	780	720	1	0.136	0	0
21	782	724	1	0.136	0	0
22	840	782	1	0	0.136	0
23	842	782	1	0	0.136	0
24	782	722	1	0.136	0	0
25	784	726	1	0	0	0
26	842	784	1	0	0	0
27	844	784	1	0	0	0
28	784	724	1	0	0	0
29	786	728	1	0	0	0
30	844	786	1	0	0	0
31	846	786	1	0	0	0
32	786	726	1	0	0	0
33	788	730	1	0	0	0
34	846	788	1	0	0	0
35	848	788	1	0	0	0
36	788	728	1	0	0	0
37	790	732	1	0	0	0
38	848	790	1	0	0	0
39	850	790	1	0	0	0

Indice	Nodo I	Nodo J	Sezione	Tronco rigido iniziale	Tronco rigido finale	Variazione termica
			Indice			
40	790	730	1	0	0	0
41	798	740	1	0	0	0
42	792	734	1	0.136	0	0
43	850	792	1	0	0.136	0
44	852	792	1	0	0.136	0
45	792	732	1	0.136	0	0
46	794	736	1	0.136	0	0
47	852	794	1	0	0.136	0
48	854	794	1	0	0.136	0
49	794	734	1	0.136	0	0
50	796	738	1	0	0	0
51	854	796	1	0	0	0
52	856	796	1	0	0	0
53	796	736	1	0	0	0
54	856	798	1	0	0	0
55	858	798	1	0	0	0
56	798	738	1	0	0	0
57	806	748	1	0	0	0
58	800	742	1	0	0	0
59	858	800	1	0	0	0
60	860	800	1	0	0	0
61	800	740	1	0	0	0
62	802	744	1	0	0	0
63	860	802	1	0	0	0
64	862	802	1	0	0	0
65	802	742	1	0	0	0
66	804	746	1	0	0	0
67	862	804	1	0	0	0
68	864	804	1	0	0	0
69	804	744	1	0	0	0
70	864	806	1	0	0	0
71	866	806	1	0	0	0
72	806	746	1	0	0	0
73	814	756	1	0	0	0
74	808	750	1	0.136	0	0
75	866	808	1	0	0.136	0
76	868	808	1	0	0.136	0
77	808	748	1	0.136	0	0
78	810	752	1	0.136	0	0
79	868	810	1	0	0.136	0
80	870	810	1	0	0.136	0
81	810	750	1	0.136	0	0
82	812	754	1	0	0	0
83	870	812	1	0	0	0
84	872	812	1	0	0	0
85	812	752	1	0	0	0
86	872	814	1	0	0	0
87	874	814	1	0	0	0
88	814	754	1	0	0	0
89	822	764	1	0	0	0
90	816	758	1	0.136	0	0
91	874	816	1	0	0.136	0
92	876	816	1	0	0.136	0
93	816	756	1	0.136	0	0
94	818	760	1	0.136	0	0
95	876	818	1	0	0.136	0
96	878	818	1	0	0.136	0
97	818	758	1	0.136	0	0
98	820	762	1	0	0	0
99	878	820	1	0	0	0
100	880	820	1	0	0	0
101	820	760	1	0	0	0
102	880	822	1	0	0	0
103	882	822	1	0	0	0
104	822	762	1	0	0	0
105	830	772	1	0	0	0
106	824	766	1	0	0	0
107	882	824	1	0	0	0
108	884	824	1	0	0	0
109	824	764	1	0	0	0
110	826	768	1	0	0	0
111	884	826	1	0	0	0
112	886	826	1	0	0	0
113	826	766	1	0	0	0
114	828	770	1	0	0	0
115	886	828	1	0	0	0
116	888	828	1	0	0	0
117	828	768	1	0	0	0
118	888	830	1	0	0	0
119	890	830	1	0	0	0
120	830	770	1	0	0	0
121	726	665	1	0	0	0
122	665	607	1	0	0	0
123	607	552	1	0	0	0
124	552	501	1	0	0	0
125	552	499	1	0	0	0
126	724	665	1	0	0	0
127	665	609	1	0	0	0
128	609	552	1	0	0	0
129	732	671	1	0	0	0
130	671	613	1	0	0	0
131	613	558	1	0	0	0
132	558	507	1	0	0	0
133	558	505	1	0	0	0
134	730	671	1	0	0	0
135	671	615	1	0	0	0
136	615	558	1	0	0	0

Indice	Nodo I	Nodo J	Sezione	Tronco rigido iniziale	Tronco rigido finale	Variazione termica
			Indice			
137	738	677	1	0	0	0
138	677	618	1	0	0	0
139	618	563	1	0	0	0
140	563	510	1	0	0	0
141	563	508	1	0	0	0
142	736	677	1	0	0	0
143	677	620	1	0	0	0
144	620	563	1	0	0	0
145	748	687	1	0	0	0
146	687	628	1	0	0	0
147	628	573	1	0	0	0
148	573	520	1	0	0	0
149	573	518	1	0	0	0
150	746	687	1	0	0	0
151	687	630	1	0	0	0
152	630	573	1	0	0	0
153	756	695	1	0	0	0
154	695	635	1	0	0	0
155	635	580	1	0	0	0
156	580	525	1	0	0	0
157	580	523	1	0	0	0
158	754	695	1	0	0	0
159	695	637	1	0	0	0
160	637	580	1	0	0	0
161	762	701	1	0	0	0
162	701	641	1	0	0	0
163	641	586	1	0	0	0
164	586	531	1	0	0	0
165	586	529	1	0	0	0
166	760	701	1	0	0	0
167	701	643	1	0	0	0
168	643	586	1	0	0	0
169	772	711	1	0	0	0
170	711	651	1	0	0	0
171	651	596	1	0	0	0
172	596	541	1	0	0	0
173	596	539	1	0	0	0
174	770	711	1	0	0	0
175	711	653	1	0	0	0
176	653	596	1	0	0	0

9 Reazioni nodali estreme

***Nodo**: Nodo sollecitato dalla reazione vincolare.*
***Ind.**: indice del nodo.*
***Cont.**: Contesto a cui si riferisce la reazione vincolare.*
***N.br.**: nome breve della condizione o combinazione di carico.*
***Reazione a traslazione**: reazione vincolare traslazionale del nodo.*
***x**: componente X della reazione vincolare del nodo. [kN]*
***y**: componente Y della reazione vincolare del nodo. [kN]*
***z**: componente Z della reazione vincolare del nodo. [kN]*
***Reazione a rotazione**: reazione vincolare rotazionale del nodo.*
***x**: componente X della reazione a rotazione del nodo. [kN·m]*
***y**: componente Y della reazione a rotazione del nodo. [kN·m]*
***z**: componente Z della reazione a rotazione del nodo. [kN·m]*

Reazioni Fx minime

Vengono mostrati i soli 5 nodi più sollecitati.

Nodo	Cont.	Reazione a traslazione			Reazione a rotazione		
Ind.	N.br.	x	y	z	x	y	z
16	SLV 13	-4.88	1.61	35.35	2.6002	-1.5944	0.4425
308	SLV 15	-4.87	-1.54	35.81	-2.6282	-1.5769	-0.4397
19	SLV 13	-4.86	1.68	44.53	3.2224	0.858	0.3466
311	SLV 15	-4.85	-1.6	43.22	-3.1492	0.8432	-0.3482
26	SLV 13	-4.83	1.71	38.3	2.761	-1.6282	0.4379

Reazioni Fx massime

Vengono mostrati i soli 5 nodi più sollecitati.

Nodo	Cont.	Reazione a traslazione			Reazione a rotazione		
Ind.	N.br.	x	y	z	x	y	z
16	SLV 3	4.89	-1.57	35.3	2.9211	-0.5484	-0.4421
19	SLV 3	4.88	-1.62	29.99	2.5208	1.29	-0.3486
308	SLV 1	4.88	1.56	35.89	-2.9514	-0.5333	0.4411
311	SLV 1	4.86	1.63	28.69	-2.4582	1.2767	0.3477
26	SLV 3	4.84	-1.66	36.32	2.9882	-0.5268	-0.4381

Reazioni Fy minime

Vengono mostrati i soli 5 nodi più sollecitati.

Nodo	Cont.	Reazione a traslazione			Reazione a rotazione		
Ind.	N.br.	x	y	z	x	y	z
359	SLV 7	1.38	-5.8	51.31	-3.2644	-1.5302	-0.0501
67	SLV 7	1.44	-5.8	23.92	2.5348	-0.3816	-0.2783
352	SLV 11	-1.4	-5.77	51.24	-3.2619	1.5277	0.0473
60	SLV 11	-1.42	-5.77	23.99	2.5366	0.3849	0.276
407	SLV 11	-1.38	-5.58	50.81	-3.2512	1.5098	0.0441

Reazioni Fy massime

Vengono mostrati i soli 5 nodi più sollecitati.

Nodo	Cont.	Reazione a traslazione			Reazione a rotazione		
Ind.	N.br.	x	y	z	x	y	z
67	SLV 5	1.38	5.85	52.59	3.3551	-1.5459	0.0513
359	SLV 5	1.43	5.85	22.55	-2.4891	-0.3627	0.279
60	SLV 9	-1.41	5.82	52.53	3.3532	1.5428	-0.0481
352	SLV 9	-1.42	5.82	22.62	-2.4915	0.3653	-0.2772
115	SLV 5	1.42	5.62	50.17	3.2024	1.7519	-0.2717

Reazioni Fz minime

Vengono mostrati i soli 5 nodi più sollecitati.

Nodo	Cont.	Reazione a traslazione			Reazione a rotazione		
Ind.	N.br.	x	y	z	x	y	z
407	CRTFP Rig. Uy-	0	0	0	0	0	0
115	CRTFP Rig. Uy+	0	0	0	0	0	0
112	CRTFP Rig. Uy+	0	0	0	0	0	0
404	CRTFP Rig. Uy-	0	0	0	0	0	0
390	CRTFP Rig. Uy-	0	0	0	0	0	0

Reazioni Fz massime

Vengono mostrati i soli 5 nodi più sollecitati.

Nodo	Cont.	Reazione a traslazione			Reazione a rotazione		
Ind.	N.br.	x	y	z	x	y	z
308	SLU 136	1.27	0.15	58.49	-4.3379	-1.6476	0.1089
441	SLU 134	0.93	0.01	58.26	-4.3447	-1.728	0.0756
321	SLU 134	-1.18	0.18	58.25	-4.3591	1.6657	-0.1022
444	SLU 136	-0.94	0.1	58.19	-4.3146	1.7038	-0.0794
431	SLU 134	0.77	0.03	58.17	-4.3408	-1.7305	0.0637

10 Sollecitazioni aste

10.1 Convenzioni di segno aste

Le abbreviazioni relative alle sollecitazioni sugli elementi aste sono da intendersi:

- F1 (N): sforzo normale nell'asta;
- F2: sforzo di taglio agente nella direzione dell'asse locale 2;
- F3: sforzo di taglio agente nella direzione dell'asse locale 3;
- M1 (Mt): momento attorno all'asse locale 1; equivale al momento torcente;
- M2: momento attorno all'asse locale 2;
- M3: momento attorno all'asse locale 3.

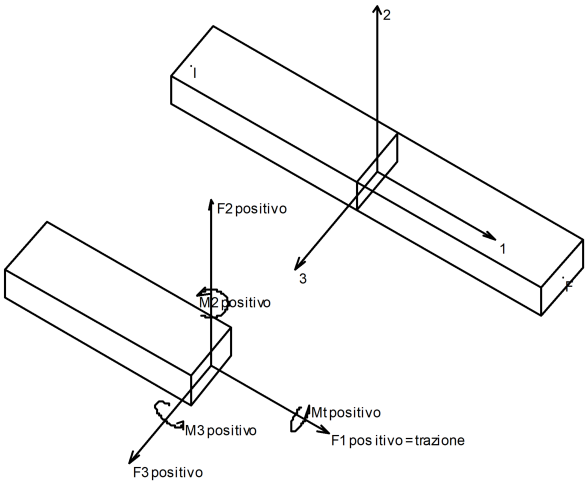

La convenzione sui segni per i parametri di sollecitazione delle aste è la seguente:
presa un'asta con nodo iniziale i e nodo finale f, asse 1 che va da i a f, assi 2 e 3 presi secondo quanto indicato nei paragrafi successivi relativi al sistema locale delle aste sezionando l'asta in un punto e considerando la sezione sinistra del punto in cui si è effettuato il taglio (sezione da cui esce il versore asse 1) i parametri di sollecitazione sono positivi se hanno verso e direzione concordi con il sistema di riferimento locale dell'asta 1, 2, 3 (per i momenti si adotta la regola della mano destra).

Il sistema è definito diversamente per tre categorie di aste, a seconda che siano originate da:

- aste verticali ad esempio pilastri e colonne;
- aste non verticali non di c.a., ad esempio travi di acciaio o legno;
- aste non verticali in c.a.: travi in c.a. di piano, falda o a quota generica.

Nel seguito si indica con 1, 2 e 3 il sistema locale dell'asta che non sempre coincide con gli assi principali della sezione. Si ricorda che per assi principali si intendono gli assi rispetto a cui si ha il raggio di inerzia minimo e massimo. Gli assi 1, 2 e 3 rispettano la regola della mano destra.

Sistema locale aste verticali

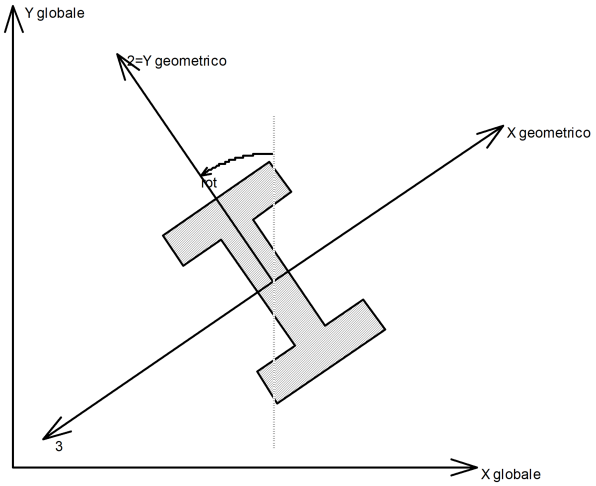

Nella figura si considera l'asse 1 uscente dal foglio (l'osservatore guarda in direzione opposta a quella dell'asse 1).

Sistema locale aste non verticali

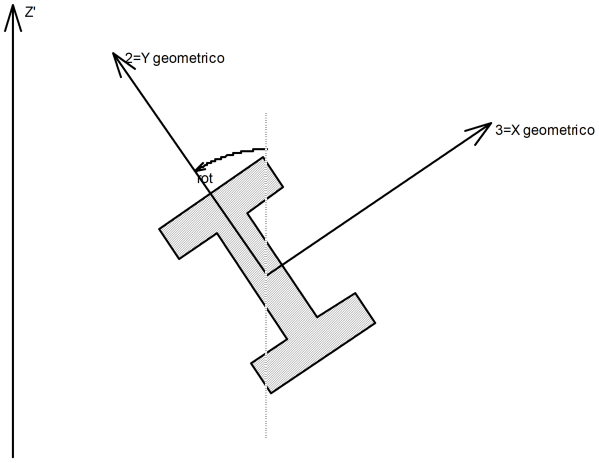

Nella figura si considera l'asse 1 entrante nel foglio (l'osservatore guarda in direzione coincidente a quella dell'asse 1).

L'asse Z' è illustrato nella figura seguente dove:

- P1 è il punto di inserimento iniziale dell'asta;
- P2 è il punto di inserimento finale dell'asta;
- N è la normale al piano o falda di inserimento;

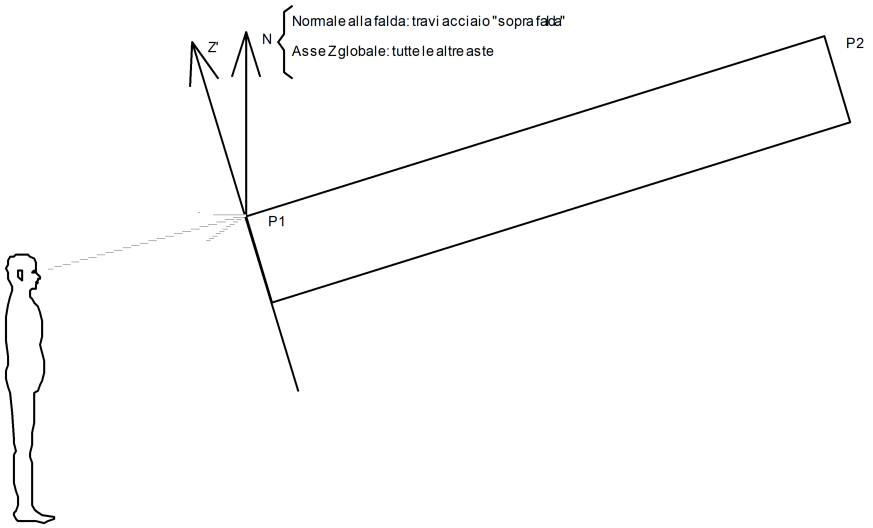

Z' è quindi l'intersezione tra il piano passante per P1, P2 contenente N e il piano della sezione iniziale dell'asta.

Sistema locale aste derivanti da travi in c.a.

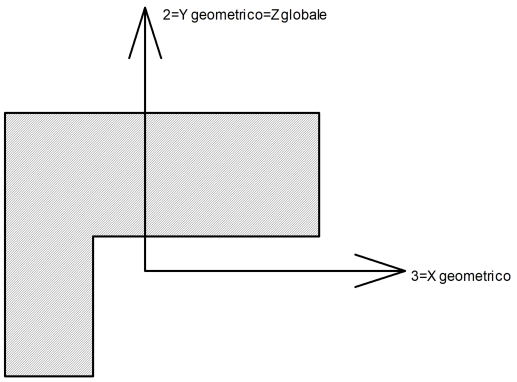

Nella figura si considera l'asse 1 entrante nel foglio (l'osservatore guarda in direzione coincidente a quella dell'asse 1). L'asse 2 è sempre verticale e quindi coincidente con l'asse Z globale nonché con l'asse y geometrico. L'asse 3 coincide con l'asse x geometrico. . Si sottolinea il fatto che gli assi 2 e 3 non corrispondono agli assi principali della sezione.

10.2 Sollecitazioni estreme aste

***Asta**: elemento asta a cui si riferiscono le sollecitazioni.*
***Ind.**: indice dell'asta.*
***Cont.**: contesto a cui si riferisce la sollecitazione*
***N.br.**: nome breve della condizione o combinazione di carico.*
***Pos.**: numero della sezione all'interno dell'asta (tra 1 e 31, dove 1 corrisponde alla sezione al nodo iniziale, 16 è la sezione in mezzeria, 31 corrisponde alla sezione al nodo finale).*
***Posizione**: posizione a cui si riferisce la sollecitazione dell'asta.*
***X**: componente X della posizione a cui si riferisce la sollecitazione dell'asta. [m]*
***Y**: componente Y della posizione a cui si riferisce la sollecitazione dell'asta. [m]*
***Z**: componente Z della posizione a cui si riferisce la sollecitazione dell'asta. [m]*
***Soll.traslazionale**: componente traslazionale della sollecitazione dell'asta.*
***F1**: componente F1 della sollecitazione dell'asta. [kN]*
***F2**: componente F2 della sollecitazione dell'asta. [kN]*
***F3**: componente F3 della sollecitazione dell'asta. [kN]*
***Soll.rotazionale**: componente rotazionale della sollecitazione dell'asta.*
***M1**: componente M1 della sollecitazione dell'asta. [kN·m]*
***M2**: componente M2 della sollecitazione dell'asta. [kN·m]*
***M3**: componente M3 della sollecitazione dell'asta. [kN·m]*

Sollecitazioni con sforzo normale (N) minimo

Vengono mostrate le sole 5 aste più sollecitate.

Asta	Cont.	Pos.	Posizione	Soll.traslazionale	Soll.rotazionale

Ind.	N.br.		X	Y	Z	F1	F2	F3	M1	M2	M3
168	SLU 124	31	25	3.5	4.92	-221.7	7.94	0.09	-0.1326	0	0
172	SLU 124	31	35	3	5.07	-221.63	-1.32	-0.03	0.008	-0.0088	3.9184
173	SLU 124	31	35	3.5	4.92	-219.05	7.94	0.41	0.1333	0	0
453	SLU 124	31	95	3	5.07	-219.01	-1.06	-0.09	0.0075	-0.0419	4.0603
839	SLU 124	31	175	3	5.07	-218.73	-0.9	0.02	0.0074	0.0313	4.1508

Sollecitazioni con sforzo normale (N) massimo

Vengono mostrate le sole 5 aste più sollecitate.

Asta	Cont.	Pos.	Posizione			Soll.traslazionale			Soll.rotazionale		
Ind.	N.br.		X	Y	Z	F1	F2	F3	M1	M2	M3
172	SLU 4	1	35	1.67	5.48	214.76	0.44	-0.31	-0.0032	0.213	0.6084
171	SLU 4	1	35	0.5	5.84	214.14	2.34	-0.1	0.001	0.0593	3.6511
166	SLU 4	1	25	0.5	5.84	213.15	2.41	-0.22	-0.001	0.1452	3.8485
452	SLU 4	1	95	0.5	5.84	212.97	2.12	0.02	0.001	-0.0288	2.9646
838	SLU 4	1	175	0.5	5.84	212.74	1.93	-0.2	0.001	0.1135	2.3736

Sollecitazioni con momento M2 minimo

Vengono mostrate le sole 5 aste più sollecitate.

Asta	Cont.	Pos.	Posizione			Soll.traslazionale			Soll.rotazionale		
Ind.	N.br.		X	Y	Z	F1	F2	F3	M1	M2	M3
236	SLV 1	1	20	0.5	0	-26.54	-7.95	23.55	-0.0091	-117.8656	-20.6456
367	SLV 1	1	80	0.5	0	-27.7	-8.47	23.53	0.0164	-117.8431	-22.0768
21	SLV 1	1	35	0.5	0	-37.45	-9.13	23.69	-0.2213	-117.8073	-21.7077
416	SLV 3	1	95	0.5	0	-23.55	7.14	23.97	-0.2255	-117.7814	19.2603
237	SLV 3	1	20	6.5	0	-30.06	7.98	23.47	0.0243	-117.7457	21.1839

Sollecitazioni con momento M2 massimo

Vengono mostrate le sole 5 aste più sollecitate.

Asta	Cont.	Pos.	Posizione			Soll.traslazionale			Soll.rotazionale		
Ind.	N.br.		X	Y	Z	F1	F2	F3	M1	M2	M3
491	SLV 13	1	100	0.5	0	-27.72	-8.51	-23.53	-0.0285	117.8294	-22.1984
799	SLV 13	1	165	0.5	0	-37.42	-9.09	-23.69	0.233	117.8272	-21.6017
413	SLV 15	1	85	0.5	0	-23.57	7.12	-23.96	0.2403	117.7522	19.1899
877	SLV 13	1	180	0.5	0	-26.55	-7.96	-23.53	-0.013	117.7489	-20.678
264	SLV 13	1	40	0.5	0	-27.58	-8.3	-23.51	-0.0376	117.737	-21.5893

Sollecitazioni con momento M3 minimo

Vengono mostrate le sole 5 aste più sollecitate.

Asta	Cont.	Pos.	Posizione			Soll.traslazionale			Soll.rotazionale		
Ind.	N.br.		X	Y	Z	F1	F2	F3	M1	M2	M3
1369	SLV 13	31	280	6.5	0	19.2	14.97	3.62	-0.0852	3.648	-112.1253
1362	SLV 15	31	280	0.5	0	19.13	14.82	-3.53	0.0938	-3.4807	-112.0843
150	SLV 3	1	0	0.5	0	18.64	-14.29	3.21	-0.1191	-2.8101	-111.9579
157	SLV 1	1	0	6.5	0	18.58	-13.93	-3.03	0.136	2.5944	-111.9483
1361	SLV 13	31	278.57	0.5	0	11.01	15.02	3.72	0.4541	4.7076	-97.9396

Sollecitazioni con momento M3 massimo

Vengono mostrate le sole 5 aste più sollecitate.

Asta	Cont.	Pos.	Posizione			Soll.traslazionale			Soll.rotazionale		
Ind.	N.br.		X	Y	Z	F1	F2	F3	M1	M2	M3
1362	SLV 1	31	280	0.5	0	-19.45	-36.96	3.55	0.3256	3.6388	114.6872
1369	SLV 3	31	280	6.5	0	-19.51	-37.16	-3.67	-0.3355	-3.8649	114.6187
157	SLV 15	1	0	6.5	0	-19.03	36.46	3.27	0.3009	-3.1536	114.4887
150	SLV 13	1	0	0.5	0	-18.85	36.11	-3.07	-0.2848	2.6829	114.4224
1363	SLU 124	1	270	6.5	0	3.63	40.93	-0.14	0.3504	1.3632	90.3669